NASLOVNA STRAN NAČRTA

2/1 – NAČRT GRADBENIH KONSTRUKCIJ
Rekonstrukcija ceste, sanacija plazov

INVESTITOR:	**Ministrstvo za infrastrukturo** **DIREKCIJA REPUBLIKE SLOVENIJE ZA INFRASTRUKTURO** **Hajdrihova ulica 2a, 1000 Ljubljana**
NAZIV GRADNJE:	**Sanacija plazov in rekonstrukcija ceste R1-210/1105 Zg.Jezersko – Sp.Jezersko od km 1,000 do km 1,400 in od km 2,500 do km 2,700** (od km 0,980 do km 1,480 in od km 2,460 do km 2,760)
VRSTA GRADNJE:	**REKONSTRUKCIJA**
VRSTA DOKUMENTACIJE:	**PZI** Projekt za izvedbo

ŠTEVILKA PROJEKTA:	**1389/22**	ŠTEVILKA NAČRTA:	**1389/22-A**
DATUM IZDELAVE:	**december 2023**		

IZDELOVALEC NAČRTA:

POOBLAŠČENI INŽENIR:	**Matjaž SAVIOZZI,** univ.dipl.inž.grad., **G-1470**
POOBLAŠČENI INŽENIR:	**Anja KLANJŠEK POLUTNIK,** univ.dipl.inž.grad., **G-4150**
Ozzing www.ozzing.si **OZZING d.o.o.** Podjetje za inženiring in geodezijo Mestni trg 5a, 1420 Trbovlje	Odgovorni predstavnik podjetja: **Matjaž SAVIOZZI,** univ.dipl.inž.grad.
VODJA PROJEKTA:	**Matjaž SAVIOZZI,** univ.dipl.inž.grad., **G-1470**

1105	**0027.00**	**004.2101**	**S.1**	

2.2 Vsebina načrta gradbenih konstrukcij - Ozzing, št. 1389/22-A

2.1 Naslovna stran načrta
2.2 Kazalo vsebina načrta

2.3 TEHNIČNI DEL

T.1 Tehnični opisi in izračuni
T.1.1 Tehnično poročilo
T.1.2 Program povprečne pogostosti preskusov za notranjo kontrolo del
T.1.3 Statična analiza konstrukcij
T.2 Projektantski popis s predizmerami in stroškovno oceno

2.4 RISBE

G.1	**Pregledna situacija**	M 1 : 5000
G.2	**Karakteristični profili ceste**	M 1 : 50
G.3	**Vzdolžni profil ceste**	
G.3.1	Vzdolžni profil ceste 1 (km 0,980-1,480)	M 1 : 1000/200
G.3.2	Vzdolžni profil ceste 2 (km 2,460-2,760)	M 1 : 1000/200
G.4	**Situacije**	
G.4.1.1.1	Gradbena situacija 1a	M 1 : 500
G.4.1.1.2	Gradbena situacija 1b	M 1 : 500
G.4.1.2	Gradbena situacija 2	M 1 : 500
G.4.2.1	Situacija delovnega platoja 1	M 1 : 500
G.4.2.2	Situacija delovnega platoja 2	M 1 : 500
G.4.3.1.1	Situacija prometne ureditve 1a	M 1 : 500
G.4.3.1.2	Situacija prometne ureditve 1b	M 1 : 500
G.4.3.2	Situacija prometne ureditve 2	M 1 : 500
G.5	**Prečni profili**	
G.5.1	Prečni profili P1 – P5	M 1 : 100
G.5.2	Prečni profili P6 – P10	M 1 : 100
G.5.3	Prečni profili P11 – P12	M 1 : 100
G.5.4	Prečni profili P13 – P16	M 1 : 100
G.5.5	Prečni profili P17 – P20	M 1 : 100
G.5.6	Prečni profili P21 – P24	M 1 : 100
G.5.7	Prečni profili P25 – P29	M 1 : 100

G.5.8	Prečni profili R1 – R4	M 1 : 100
G.5.9	Prečni profili R5 – R7	M 1 : 100
G.5.10	Prečni profili R8 – R10	M 1 : 100
G.5.11	Prečni profili R11 – R13	M 1 : 100
G.5.12	Prečni profili R14 – R16	M 1 : 100

G.6 Dodatne rešitve

G.6.1	Karakteristični profili podpornih konstrukcij	M 1 : 50
G.6.2	Vzdolžni profili konstrukcij	
G.6.2.1	Vzdolžni profil podporne konstrukcije 1a	M 1 : 100
G.6.2.2	Vzdolžni profil podporne konstrukcije 1b	M 1 : 100
G.6.2.3	Vzdolžni profil podporne konstrukcije 1c	M 1 : 100
G.6.2.4	Vzdolžni profil podporne konstrukcije 2a	M 1 : 100
G.6.2.5	Vzdolžni profil podporne konstrukcije 2b	M 1 : 100
G.6.2.6	Vzdolžni profil podporne konstrukcije 2c	M 1 : 100
G.6.3	Armaturni načrti	
G.6.3.1	Armaturni načrt pilotov podporne konstrukcije 1	M 1: 50,25
G.6.3.2	Armaturni načrt pilotov podporne konstrukcije 2	M 1: 50,25
G.6.3.3	Armaturni načrt podporne konstrukcije 1	M 1: 25
G.6.3.4	Armaturni načrt podporne konstrukcije 2	M 1: 25
G.6.3.5	Armaturni načrt robnega venca podporne konstrukcije 1	M 1: 25
G.6.3.6	Armaturni načrt robnega venca podporne konstrukcije 2	M 1: 25
G.6.4	Sanacija v km 1,554	M 1 : 100,50
G.6.5	Prepust v km 1,048	M 1 : 100
G.6.6	Prepust v km 1,088	M 1 : 100

G.7 Detajli za izvedbo

G.8 Zakoličbeni elaborat

P.8.0	Poročilo	
G.8.1	Situacija zakoličbe 1 – zgornji odsek	M 1 : 500
G.8.1.1	Situacija zakoličbe 1a	M 1 : 500
G.8.1.2	Situacija zakoličbe 1b	M 1 : 500
G.8.1.3	Situacija zakoličbe 1c	M 1 : 250
G.8.1.4	Situacija zakoličbe 1d	M 1 : 250
G.8.1.5	Situacija zakoličbe 1e	M 1 : 250
G.8.2	Situacija zakoličbe 2 – spodnji odsek	
G.8.2.1	Situacija zakoličbe 2a	M 1 : 500
G.8.2.2	Situacija zakoličbe 2b	M 1 : 250
G.8.2.3	Situacija zakoličbe 2c	M 1 : 250

T.1.1 TEHNIČNO POROČILO

1105	**0027.00**	**004.2101**	**T.1.1**	

T.1.1.1 Splošno

Cesta R1-210/1105 MP Zg. Jezersko – Sp. Jezersko je prometna povezava osrednje Slovenije, območja Kranja in naselji ob reki Kokri preko mejnega prehoda Jezersko v Avstrijo in ne nazadnje tudi preko Avstrije v Savinjsko dolino. Po svoji funkciji v prostoru se prišteva med povezovalne, sicer pa je po pričakovani prometni obremenitvi maloprometna cesta.
Obstoječe vozišče je širine od 5,0 do5,50 m. Povprečni vzdolžni skon ceste na obravnavanem odseku znaša cca 7%. Na celotnem odseku do mejnega prehoda je cesta v slabem stanju oz. zelo dotrajana. Vidne so številne razpoke, da določenih delih pa celo usadi vozišča.
Na obravnavanem območju so vidni premiki in posedki, ki kažejo na nestabilnost prometnice na relativno strmem pobočju. Obstoječi podporni ukrepi so dotrajani in kažejo poškodbe.
Odvodnjavanje je urejeno s koritnicami v prepuste in v dokaj stabilne odvodnike. Koritnice so poškodovane, vtočni in iztočni deli v prepuste pa so načeti. Glede na poškodbe vozišče konstrukcije ocenjujemo, da tudi obcestne drenaže ne funkcionirajo več.

V tem projektu obravnavamo dva odseka, ki sta podvržena poškodbam in plazenju predvsem nasipnega dela cestnega telesa.
Na odseku od km 1,000 do km 1,400 sta poleg običajnih poškodb na tej cesti evidentirane dve izrazitejše deformacije oz. dva plazova dolžine vsak cca 100 m.
Na odseku od km 2,500 do km 2,700 pa je poleg običajnih poškodb izrazitejši plaz dolžine 80 m.

Poleg teh dveh odsekov je v serpentini št. 5 (cca km 1,550) manjši podor vkopne brežine, ki je posledica narivanja in izpiranja grušča v primeru močnejših padavin. Podor je širok 5 m in sega cca 15 m v pobočje.

Na območju serpentine 3 pa obstaja sum globljega (fosilnega) plazenja, tako da je dolgoročno vprašljiva stabilnost te serpetnine, kar se kaže tudi na deformacijah oporne kašte na spodnjiem delu serpentine. Tu je predvidena vgradnja inklinometra za potrditev oz. opustitev suma.

T.1.1.2 Projektne osnove

Za izdelavo projekta smo izdelali geodetski posnetek terena in izdelali geodetski načrt, primeren za projektiranje.
Teren je geodetsko posnet v ETRS koordinatnem sistemu.

Za izdelavo katastrskega elaborata smo od investitorja dobili izboljšani kataster, ki je prirejen merilu 1:500 in smo ga vklopili v geodetski načrt.

Obravnavano območje spada pod GU Kranj. Poseg poteka v k.o. Zgornje Jezersko.

Osnova za izdelavo projekta rekonstrukcije ceste, izvedbe vkopov in konstrukcij, je tudi geološko geotehnično poročilo, ki je sestavni del tega projekta.

T.1.1.2.1 Prostorska dokumentacija

Za območje obstajajo OPN (naveden v vodilni mapi).

T.1.1.2.2 Predhodna izdelava projektne dokumentacije

Za obravnavano območje obstajajo naslednji projektni dokumenti:

- PZI Sanacija plazu in poškodb brežin na R1-210/1105 MP Zg. Jezersko – Zg.Jezersko; Geoportal d.o.o., proj.št. gp-pr-034/16, februar 2017
- IP plaz na Jezerskem vrhu na magistralni cesti R 210, odsek 1105, km 2,500 – km 3,999, Gradbeni inšritut ZRMK, oktober 1995

T.1.1.2.3 Geologija in geomehanika (povzetek)

Na obravnavanih odsekih ceste so predvideni le plitvejši vkopi v pobočje, ki bodo večji del izvedeni v deluvialni preperini permo karbonskih plasti in permskih plasti (Del/C,P in Del/P_2) ter pobočnem grušču (Pgr/C,P in Pgr/P_2), delno pa tudi v preperelem permskem glinastem skrilavcu (C,P).
Naklon vkopnih brežin v deluvialni preperini in pobočnem grušču naj bo od 1 : 2 do 1 : 1,5, v preperelem skrilavcu pa do 1 : 1. Vkopne brežine naj ne presežejo naklona obstoječih brežin!
Po končani izvedbi je vkopne brežine potrebno zaščititi s humusiranjem in zatravitvijo. Ob vznožju novih in obstoječih vkopnih brežin je obvezna izvedba vzdolžne drenaže!

Material iz izkopov za nasipe ne bo primeren.

Nezaščitenih višjih nasipov na obravnavanem odseku ceste ni predvidenih. Ker je obstoječa cesta precej poškodovana in razpokana zlasti na zunanji strani, bo na večjem delu trase ceste potrebna izvedba podpornih konstrukcij. Podlaga nasipom naj bo rahel do srednje gost grušč z glinenim vezivom. Za nasipa predlagamo dolomitni drobljenec granulacije ϕ od 0 do 15 cm, komprimiran v plasteh po 20 -30 cm. Na planumu nasipa je potrebno doseči EV2 $\geq$ 80 MPa. Naklon brežin nasipov naj bo 1 : 1,5. Po končani izvedbi je potrebno brežine nasipov zaščititi s humusiranjem in zatravitvijo.

Na obravnavanih odsekih ceste je predvidena izvedba le ene oporne konstrukcije, in sicer v km 1,554 (A1 – A3), ki bo izvedena za potrebe sanacije brežine. Sanacija nestabilne brežine bo izvedena z drenažnim kamnitim rebrom v dolžini 12 m in oporno kamnito zložbo ob vznožju brežine v dolžini približno 15 m.
Temeljenje kamnite zložbe je potrebno izvesti vsaj v srednje gostem grušču z glinenim vezivom. Minimalna potrebna globina temeljenja konstrukcije je 1 m pod niveleto ceste in hkrati vsaj 0,5 m v plasti srednje gostega grušča. Izza zložbe je obvezno zagotoviti izcejanje zalednih voda.
Pri izvedbi zemeljskih del in temeljenju konstrukcije je obvezen geomehanski nadzor.

Na obravnavanem odseku ceste je predvidena izvedba 2 podpornih konstrukcij, ki bosta obe globoko temeljeni na pilotih. Podporna konstrukcija 1, dolžine 400 m, je predvidena med P3 in P27 in bo temeljena v delno v trdnem permo karbonskem glinastem skrilavcu in delno pa v permskem skrilavcu in peščenjaku. Podporna konstrukcija 2, dolžine 240 m, med R2 in R16, ki bo v celoti temeljena v permo karbonskem glinastem skrilavcu.

Geotehnične karakteristike materialov, ki naj se upoštevajo za dimenzioniranje konstrukcij, so naslednje:

Podporna konstrukcija 1:

- komprimiran zasip: γ = 21 kN/m3, φ = 34° , c = 2 kN/m2
- obstoječ nasip, rh-sg: γ = 21 kN/m3, φ = 32° , c = 2 kN/m2
- glina in grušč, zrh-rh: γ = 19 kN/m3, φ = 26° , c = 0
- grušč skrilavca, sg: γ = 21 kN/m3, φ = 34°, c = 2 kN/m2
- glinast skrilavec in peščenjak, trden: : γ = 23 kN/m3, φ = 38°, c = 20 kN/m2

Podporna konstrukcija 2:

- komprimiran zasip: γ = 21 kN/m3, φ = 34° , c = 2 kN/m2
- obstoječ nasip, rh-sg: γ = 21 kN/m3, φ = 32° , c = 2 kN/m2
- glina in grušč, zrh-rh: γ = 19 kN/m3, φ = 26° , c = 2 kN/m2
- grušč skrilavca, sg: γ = 21 kN/m3, φ = 34°, c = 2 kN/m2
- glinast skrilavec in peščenjak, trden: : γ = 23 kN/m3, φ = 38°, c = 20 kN/m2

Konstrukciji se bosta izvajali z delovnega platoja, ki ga bo zaradi zagotovitve prevoznosti ceste obvezno zavarovati z zagatnico.
Za zasip za podpornima konstrukcijama naj se uporabi dolomitni drobljenec granulacije ϕ od 0 do 10 cm, komprimiran v plasteh po 20 do 30 cm.

Pri izvedbi zemeljskih del in izvedbi pilotov je obvezen geomehanski nadzor.

T.1.1.2.4 Hidrotehnično poročilo (povzetek)

Po projektu št. 1389/22 Ozzing d.o.o. je predvidena obnova vozišča v obstoječi širini 5,5m, ureditev odvodnjavanja preko vzdolžnih in prečnih sklonov, s koritnicami na notranjem robu ceste v cestne prepuste. Na obravnavanem odseku bosta za stabilizacijo urejeni dve podporni konstrukciji in oporna kamnita zložba, ter izvedena sanacija robnega venca na obstoječem prepustu preko Jenkovega potoka in zamenjava prepusta neimenovanega potoka.
Z izvedeno hidravlično preveritvijo obstoječih prepustov, kateri prečkajo obravnavano RC 1105 je bilo ugotovljeno, da dva prepusta in sicer prepust 5 in prepust 8 nista hidravlično ustrezna. Pretočne odprtine so premajhne zaradi česar se naredi zajezba gorvodno pred prepustom in preplavi vozišču konstrukcijo.
Spodaj podajamo tabelo potrebnih svetlih odprtin za prevajanje Q100, glede na vsak prepust posebej. Predpostavili smo zvezen vzdolžni naklon prepusta in enako koto nivelete vozišča.
Potrebne dimenzije prepustov za prevajanje Q100 smo določili ob upoštevanju kriterija, zagotavljane nemotene prevodnosti Q100 brez zajezbe z upoštevanjem varnostne višine.
Prepust 14 je hidravlično ustrezen, zato na njem niso predvidena dodatna dela. Prepust ostaja v enakem stanju, kot je predviden v obstoječem stanju.
Izračuni prevajanja za predvideno stanje so podani v prilogi 2.

Preglednica 4: Predvidena prevodnost obravnavanih prepustov.

O z n	Predviden VZD naklon	Potreben svetli profil	Opombe
	I [%]	B/H oz. ϕ [cm]	$Q_{p;OBST}$ [m³/s]
Prepust 5	17,5	B/H: 1,2 x 1,0	Dolžina novega prepusta je 9,0m. Prevodnost do zajezbe znaša 2,24m3/s (Q100 = 1,82m3/s).
Prepust 8	11,0	BC ϕ100	Dolžina novega prepusta je 9,0m. Prevodnost do zajezbe znaša 1,40m3/s (Q100 = 0,86m3/s).
Prepust 14	33,9	B/H: 70 x 150	Svetla odprtina in potek prepusta ostaja enaka kot v obstoječem stanju.

Hidrološko hidravlični elaborat obravnava ustreznost obstoječih prepustov v sklopu rekonstrukcije regionalne ceste R1-210/1105 od km 1,000 do km 1,400 in od km 2,500 do km 2,700 in z zamenjavo hidrološko hidravlično neustreznih prepustov z ustreznimi. V elaboratu smo preverjali ustreznost (pretočno sposobnost) treh prepustov v območju ureditve na odseku dolžine 400 m.
Za pretočno neustrezne prepuste veljata le dva in sicer prepust 5 in prepust 8, zato predlagamo, da se le ta zamenjata/nadomestita z ustreznejšimi večjimi, ki bodo prevajali pretoke stoletnih poplavnih vod.

1.1.4 Dimenzioniranje voziščne konstrukcije

Dimenzioniranje sestava voziščne konstrukcije smo izvedli po TSC 06.520:2009 (projektiranje in dimenzioniranje novih asfaltnih voziščnih konstrukcij) in TSC 06.300/06.410:2009 (smernice in tehnični pogoji za graditev asfaltnih plasti), na osnovi podatkov o štetju prometa.

Dimenzioniranje voziščne konstrukcije smo izvedli za odsek na števnem mestu za odsek MP Zg. Jezersko – Sp. Jezersko. Pri dimenzioniranju voziščne konstrukcije so uporabljeni podatki o prometu iz leta 2019, saj podatki iz let 2020 in 2021 ne kažejo realne slike. PLDP za leto 2019 namreč znaša 406 vozil na dan, medtem ko je PLDP za leto 2021 le 256 vozil na dan.

Glede na podatke preteklih prometnih obremenitev je pri dimenzioniranju voziščne konstrukcije upoštevana 5% povprečna letna stopnja rasti prometa.

Pričakovana prometna obremenitev v načrtovanem 20-letnem planskem obdobju za en vozni pas je bila določena upoštevaje:

- TSC 06.511:2009, pri čemer so vzete naslednje vrednosti faktorjev ekvivalentnosti vozil:
  - Osebna vozila 0,00003
  - Avtobusi 0,85
  - Lahka tovorna vozila 0,005
  - Srednje težka vozila 0,40
  - Težka tovorna vozila 1,00
  - Tovornjak s prikolico 1,25
- Obdobje dimenzioniranja 20 let in 5%-ni letni porast
- Vplivne faktorje: dodatne dinamične obremenitve, razdelitve prometne obremenitve v prečnem prerezu vozišča, širine voznih pasov, vzdolžnega nagiba nivelete vozišča, trajanja in povečanja prometa
- Podatkov o štetju prometa.

V načrtovani dobi trajanja bo znašala predvidena prometna obremenitev:

$$T_{20} = 365 \cdot T_d \cdot f_d \cdot f_{pp} \cdot f_{šp} \cdot f_{nn} \cdot f_{tpp}$$

T_d – dnevna ekvivalentna prometna obremenitev na začetku obdobja
f_d – faktor dodatne dinamične obremenitve
f_{pp} – faktor razdelitve prometne obremenitve v prečnem prerezu vozišča
$f_{šp}$ - faktor širine prometnega pasu
f_{nn} – faktor vzdolžnega nagiba nivelete vozišča
f_{tpp} – faktor trajanja in povečanja prometa

Izračun dnevne ekvivalentne prometne obremenitve T_d:

vrsta vozil	število	faktor ekv.vozila	število prehodov NOO v letu 2019
osebni avtomobili	237	0,00003	0,00819
avtobusi	1	0,85	0,85
lahka t. vozila	16	0,005	0,08
srednja t. vozila	13	0,40	5,20
tovorna vozila	9	1,00	9,00
tovornjak s prikolico	6	1,25	7,50
Skupaj (T_d)			**22,64**

Dnevna ekvivalentna obremenitev za leto 2019: **22,64** prehodov NOO.

Delni faktorji pri računu T_{20}:

Faktor dodatne dinamične obremenitve f_d	povprečni pog.vožnje	1,08
Faktor razdelitev prometa f_{pp}	2 voz.pasova	0,5
Faktor širine prometnih pasov $f_{šp}$	2,50 do 2,75	1,80
Faktor nagiba nivelete f_{nn}	nad 7% do 8%	1,20
Faktor trajanja in povečanja prometa f_{tpp}	5% rast, 20 let	35
Merodajna prometna obremenitev T_{20} (preh. NOO100kN)		**$3,37 \times 10^5$**

V načrtovani dobi trajanja bo znašala predvidena prometna obremenitev:

T_{20} = 365 x 22,64 x 1,08 x 0,5 x 1,80 x 1,20 x 35

T_{20} = $3,37 \times 10^5$ prehodov NOO 100kN, kar predstavlja **lahko** prometno obremenitev.

Ocenjena vrednost nosilnosti planuma podlage CBR znaša 4%.
Da bi dosegli CBR 15% na posteljici je potrebno vgraditi minimalno 50 cm dodatne plasti kamnitega materiala.

Glede na število prehodov NOO T_d in privzeto vrednost CBR 15% je potrebni debelinski indeks konstrukcije določen v naslednji tabeli:

Minimalne dimenzije voziščne konstrukcije znašajo:

Material	Debelina d_i (cm)	Faktor ekvivalentnosti materiala a_i	Debelinski index $D=d_i \times a_i$
Asfaltna zmes	11	0,38	4,18 cm
Nevezana nosilna plast drobljenca	20	0,14	2,80 cm
SKUPAJ			**6,98 cm**

Za predvideno prometno obremenitev in geomehanske pogoje predlagamo voziščno konstrukcijo naslednje sestave:

Material	d_i (cm)	Faktor ekvivalentnosti materiala a_i	Debelinski index $D=d_i \times a_i$ (cm)
AC11 surf B70/100,A3,Z2	4	0,42	1,68
AC22 base B50/70, A4,Z6	8	0,35	2,80
Tamponski drobljenec TD32	20	0,14	2,80
Greda	50		
SKUPAJ	**82**		**7,28**
Minimalne dimenzije	80	Minimalno potrebno!	6,98

Za obravnavano območje znaša maksimalna globina zmrzovanja cca h_m =100 cm.

Glede na neodpornost materiala pod voziščno konstrukcijo proti učinkom mraza in ugodne hidrološke pogoje znaša predvidena minimalna debelina voziščne konstrukcije $h_{min=} h_m \times 0,80$ = 80 cm.
Projektirana debelina ustroja 82 cm ustreza minimialni globini h_{min} = 80 cm.

Predlagamo naslednjo sestavo voziščne konstrukcije:

4 cm AC11 surf B70/100, A3, Z2
8 cm AC22 base B50/70, A4, Z6
20 cm tamponskega materiala 0/32 mm
50 cm kamnite grede.

Pogoji za izvedbo

Izvajalec mora dosegati zahtevano kvaliteto proizvedenih in vgrajenih materialov ter izpolnjevati zahtevane pogoje delovnih in tehnoloških postopkov, predpisanih z zadevnimi standardi in "Posebnimi tehničnimi pogoji za voziščne konstrukcije" (Skupnost za ceste Slovenije, 1989) in "Dopolnila splošnih in tehničnih pogojev" (DDC, 2001).

Izvajalec mora na posameznih planumih doseči naslednje vrednosti :
- na planumu temeljnih tal:
  pri višini nasipa 2 – 0,5 m: E_{v2}=60 MPa, zbitost 95% glede na SPP,
  pri višini nasipa 0,5 – 0 m: E_{v2}=80 MPa, zbitost 98% glede na MPP;
- na planumu kamnite grede $E_{v2} \geq 80$MPa, zbitost 98% glede na MPP;
- na planumu tampona $E_{v2} \geq 100$MPa; $E_{v2}/E_{v1} \leq 2,2$, zbitost 98% glede na MPP.

Material za kamnito gredo mora v vsej debelini ustrezati zahtevam za odpornost proti škodljivim učinkom mraza.

T.1.1.5 Tehnični podatki

T.1.1.5.1 Trasirni elementi

Cesta je po svoji funkciji povezovalna, glede na pričakovani PLDP pa je maloprometna.
Ne glede na promet pa je obstoječa cesta širine 5,50 m in takšno tudi ohranjamo.
Na obeh odsekih smo z obnovo vozišča začeli nekoliko prej, tako da zajamemo tudi serpentino in ji korigiramo horizontalne elemente (razširitev navznoter) in zgladimo vertikalni potek. Obenem z izvedbo robnih elementov poboljšamo tudi odvodnjavanje.
Tako smo privzeli vozišče 2x2,75 m in računska hitrost 50 km/h za hribovit teren. Pri tem smo upoštevali razširitve za srečanje podaljšanega avtobusa in osebnega vozila.
Ker gre za odsek v serpentini je tudi minimalni uporabljeni radij R=12,50m.
Za **srečanje osebnega vozila in avtobusa** je v krivinah potrebna razširitev vozišča za $\Delta š=(4^2/2xR)+(9.0^2/2xR)$, kar znaša za najmanjši projektirani radij R=25 m -> $\Delta š$=1,94m.

Vertikalni potek trase na obravnavanih dveh odsekih enakomeren in sicer cca 7,2%. Na obeh odsekih smo takšen vzpon obdržali, le deformirano niveleto zaradi usadov smo izravnali.

Normalni profil ceste je naslednji:

- 2 x 2,75m vozišče + razširitev (srečanje podaljšanega avtobusa in osebnega vozila)
- 1,0 m bankina (1,2m kjer je JVO) ali 0,85 venec
- 0,50 m koritnica
- 0,50 m berma

7,35 - 7,70 m - SKUPAJ

Priključni radiji (zavijalni loki)

Na obravnavanem ni priključekov lokalnih cest. V km 1,280 se levo poševno priključi širša gozdna vlaka, ki ne potrebuje zavijalnih lookov. Niveletno se vlaka prilagodi novi niveleti ceste.

Prečni skloni

Prečni skloni ceste na tem odseku so predvideni do 2,5% pa do 6,0 %

T.1.1.5.2 Tabelarični prikaz dopustnih in dejansko uporabljenih tehničnih elementov

Pogoji iz pravilnika	**Glede na stanje**	**Uporabljeno v projektu**	**Opomba**
Povezovalna cesta	Zbirna cesta	Zbirna cesta	
Računska hitrost v_r=60 km/h	Računska hitrost v_r=50 km/h	v_r=30 km/h	/
min.horizontalni radij R_{Hmin} = 125 m	min.horizontalni radij R_{Hmin} =75 m	R_{Hmin} = 25 m	Serpentina
L_{min} = 50 m	L_{min} = 40 m	-	os je lahko brez prehodnic
S_{max} = 10 %	S_{max} = 10 %	S_{max} = %	/
$R_{minkonv}$ = 1500 m	$R_{minkonv}$ = 1000 m	$R_{minkonv}$ = m	/
$R_{minkonk}$ = 1200 m	$R_{minkonk}$ = 750 m	$R_{minkonk}$ = m	/
Pregledna širina ‚b' za P_z=60 m in R_{Hmin}=125m, b=0,60 m	Pregledna širina ‚b' za P_z=45m in R_{Hmin}=75m, b=0,62 m	b'(R90, i=-8%, v_r=50 km/h P_z=50) =0,72m> b_{dej} =0,75m	Preglednost v krivini, kjer je kašta. V serpentini je majhna hitrost – preglednost je zagotovljena
merodajno vozilo – tovorno vozilo	merodajno vozilo – tovorno vozilo	Srečanje avtobusta z osebnim vozilom	/
normalni profil: vozišče 2 x 2,75+2 x 0,25 bankina v nasipu 1,0 m berma 0,50 m koritnica 0,50 m	normalni profil: vozišče 2 x 2,75 bankina v nasipu 1,0 m berma 0,50 m koritnica 0,50 m	normalni profil vozišče 2x2,75 m bankina v nasipu 1,0 m (1,2 v primeru JVO) berma 0,50 m (0,25 ob zidu) koritnica 0,5 m	/

T.1.1.5.2 Opis konstrukcijskih elementov

PREDDELA

Zakoličba profilov in osi se izvede iz poligonskih točk operativnega poligona, ki je vzpostavljen na terenu.
Odstraniti je potrebno varnostno ograjo in prometno signalizacijo. Vzpostavi se signalizacija gradbišča in polovične zapore, ki se uredijo s semaforji.
V fazo preddel spada rušenje obstoječih zidov, odstranitev asfalta, ograj ter posek drevja in grmovja.
Izvedba bo potekala delno ob polovični zapori, delno ob kratkotrajnih popolnih zaporah.

ZEMELJSKA DELA

Izkopnega materiala bo precej od odstranitve obstoječega ustroja ceste, izkopov brežin, izkopov za temeljenje konstrukcij in izvedbo odvodnjavanja.
Ves izkopni material se odpelje na deponijo.Vsi nasipi so predvideni z izvedbo stopničenja izkopa in odvoza materiala ter nadomestitve s kvalitetnejšim kamnitim materialom iz stranskega odvzema.
Kvalitetni izkopni material se načeloma lahko vgrajuje v zasipe opornih zidov in nasipe, vendar le po predhodni odobritvi geologa.

Zasipi za podpornimi konstrukcijami se izvajajo izključno s kvalitetnim kamnitim materialom iz stranskega odvzema iz kamnoloma.

Ostali del pa se izvede, kot je predvideno v elaboratu dimenzioniranja voziščne konstrukcije, to je min. 50 cm kamnitega materiala, kot podlaga tamponskemu drobljencu.

Za viške materiala mora izvajalec najti primerno deponijo.
Začasna deponija plodne zemlje mora biti zaščitena pred erozijo in mešanjem z drugim materialom iz izkopa.

ZGORNJI USTROJ

Predvideli smo naslednji zgornji ustroj:

4 cm AC11 surf B70/100, A3, Z2
8 cm AC22 base B50/70, A4, Z6
20 cm tamponskega materiala 0/32 mm
50 cm kamnite grede 9/125mm.

Pri tem naj bo kamnita greda iz materiala, ki je zmrzlinsko odporen.

ODVODNJAVANJE

Odvodnjavanje vozišča bo urejeno z vzdolžnimi in prečnimi skloni. Na notranjem robu ceste je odvodnjavanje urejeno s koritnicami preko vtočnih jaškov 60/60 cm s stranskim vtokom v cestne prepuste minimalnega premera 60 cm. Iztok iz koritnic je speljan tudi na vtočne dele večjih prepustov.
Kjer ni možna izvedba jaškov s stranskim vtokom, smo predvideli vtočne jaške v muldi ali ob robniku z l.ž. rešetko.
Kjer je prečni sklon proti nasipu, pa smo predvideli nepovozno asfaltno muldo s kontrolirani iztoki po brežini, praviloma na cca 20 m.

Na vkopni strani ceste smo predvideli izvedbo drenaže D-15. Kjer pa vzdolžno povezujemo vtočne jaške, pa je predvidena drenažna kanalizacija DK-25.

Za določitev prereza cevi so izbrane naslednje predpostavke:
- srednja letna višina in enotska jakost padavin 15 minutnega naliva, 10 letna povratna doba, po pravilniku o projektiranju cest za ZC je q=287 l/s.ha; n=0,1
- koeficient odtoka na asfaltnem terenu φ=0,90
- skupna zlivna površina F v m2.

Največja prispevna površina: F=0,1 ha (za jaške na razmaku cca 50 m v širini površine 20 m)

Pretoki:
Q_1=0,1 x 287 x 0,90 = 25,83 l/s

POVRŠINE	REDUCIRANA POVRŠINA	METEORNI ODTOK					MAX.RAČUNSKI DOTOK
0,9	**Fred**	**tzbi**	**todt**	**tdez**	**i**	**Q**	**Q_{max}**
ha	ha	min	min	min	l/(s*ha)	l/s	**l/s**
0,10	0,09	15	0,00	15,00	287	25,83	**25,83**

PODATKI O KANALU								
DN	**I**	**n_g**	**v_{pol}**	**Q_{pol}**	**Q_{max} / Q_{pol}**	**polnitev**	**v/v_p**	**v_{dej}**
mm	‰	mm	m/s	l/s		%		m/s
250	20	0,011	2,02	99,34	0,26	**35,4%**	0,83	1,68
600	60	0,01	5,32	1503,25	0,02	**8,4%**	0,38	2,03

Drenažna kanalizacija DK 25 in prepusti premera 60 cm ustrezajo.

Na vseh iztokih iz prepustov in jaškov se uredi rustikalni tlakovani iztočni del za razpršitev vode.

PODPORNE IN OPORNE KONSTRUKCIJE

Zaradi utesnjenosti prostora, širitve ceste in sanacije usadov, je potrebno izvesti naslednje konstrukcije:
- podporna konstrukcija v dolžini do 400 m, na odseku od km 1,000 do km 1,400
- podporna konstrukcija v dolžini do 240 m na odseku od km 2,500 do km 2,700

Obe konstrukciji sta predvideni kot globoko temeljeni na mikropilotih premera 52 cm. Piloti so v dveh vrstah, povezava obeh vrst pa je temelj podpornega 'L' zidu. Piloti so na medsebojni oddaljenosti 1,6 m. Konstrukcijo smo razdelili na kampade dolžin 8 m. Na vsaki kampadi je v sprednji vrsti 5 pilotov in v zadnji 4 piloti.
Temelj podpornega zidu na pilotih je širine 2,20 m in višine 0,50 do 0,60 m. Stojina debeline 0,5 m je višine od 1,05 pa do 2,35 m (zaradi stopničenja zidu). V kroni stojine se izvede robni venec, na katerega se pritrdi JVO. Ob vencu se na stojino vgradi rezan granitni robnik prereza 20/13 cm. Detajl robnega venca je razviden iz grafičnih prilog.

Podporna konstrukcija 1 je sestavljena iz 50 kampad dolžine 8,0 m. Pri tem zaradi obstoječega podpornega zidu kampadi k3 in k5 nimajo vseh sprednjih pilotov, kampada k5 pa je brez pilotov (plitvo temeljeni 'L' zid), ker se ohranja obstoječi podporni zid. Kampade od k21 do k29 pa so dodatno opremljene s pasivnimi sidri (po 4 kom na kampado). Pasivno sidro je predvideno samuvrtno sidro R38/17 nosilnosti 400 kN. Vsa sidra so dolžine 12 m, in se zalijejo v celotni dolžini. Izvedejo se pred opaženjem temelja.

Podporna konstrukcija 2 je sestavljena iz 30 kampad dolžine 8,0 m. Kampada k29 ima dva pilota manj, zaradi obstoječega globoko ležečega prepusta, ki se nahaja v profilu R14.

V km 1,554 je v serpentini manjši usad, ki ga je potrebnmo sanirati. Predvideli smo izvedbo kamnitega drenažnega rebra v pobočje v dolžini 14 m. Na rebru, ki se izvede do površine se oblikuje tlakovana mulda. Vse skupaj se spelje do vtočnega objekta v sredini opornega kamnitega zidu. Ob cesti se namreč izvede lažji oporni kamniti zid (zložba) v dolžini 12 m nad in 11,6 m pod vtočnim objektom. Iz objekta se spelje odvod preko PVC cevi DN400 do bližnje grape. Vsi detajli so razvidni iz grafičnih prilog.

PREMOSTITVENI OBJEKTI

V km 1,052 (profil P5) se na Jenkovem grabnu nahaja neustrezen obstoječi prepust, ki je sestavljen iz dveh različnih dimenzij, od katerih je prvi del neustrezen (cev premera 70cm). Predvidena je zamenjava z novom prepustom in ureditvijo vtočnega ter iztočnega dela. Za nov prepust smo predvideli uporabo škatlastih predfabriciranih elementov svetlih dimenzij b/h=1,20/1,00 m. Vtočni del se pozida z lomljencem v betonu z ureditvijodna v obliki drče. Obstoječi vtočni zid se poruši in se izvede nov iz kamna v betonu. V kroni se izvede robni venec, kot je razviden iz detajlov.
Na iztočnem delu pa se izvede rustikalno tlakovanje.

V km 1,088 (profil P8) je obstoječi prepust premera 50 cm in je neustrezen. Predvideli smo zamenjavo z novim cevnim prepustom premera 100 cm, kot je predvideno v hidrotehničnem poročilu. Vtočni del se uredi s kamnom v betonu z dnom v obliki drče. Na vtočni zid se v kroni izvede robni venec, na katerega se pritrdi JVO. Iztočni del se rustikalno tlakuje. Detajli so razvidni iz grafičnih prilog.

V km 1,186 se nahaja obstoječi prepust dimenzij b/h=70/150, ki ima zadostno pretočno sposobnost. Z rekonstrukcijo ceste ne posegamo v prepust, ne na vtočni in ne na iztočni del. Videti je v solidnem stanju, tako da ga ohranjamo.

VODNOGOSPODARSKE UREDITVE

Posegov v vodotok Jenkov graben zaradi rekonstrukcije ceste in sanacije usadov ni predvidenih, razen ureditev prepustov, kot je opisano zgoraj.

BREŽINE

Vkopne brežine se bodo izvajale v naklonu 1:1,5.
Nasipne brežine se izvajajo v naklonu 1:1,5, ki pa so v glavnem samo na delu ustrojev ceste ali pa na zaključku podpornih konstrukcij za prilagoditev na obstoječi teren (obstoječo nasipno brežino), ki se izvede v obliki nasipnega stožca.
Brežine se preplasti s plodno zemljino in zatravi.

T.1.1.6 Zaščita in preureditev komunalnih vodov

Na obravnavanem odseku ni evidentiranih komunalnih vodov.

T.1.1.7 Poseg na zemljišče, prestavitev in rušitev objektov

Poseg bo v glavnem potekal v cestnem telesu. Z nekaj vkopi pa bo potrebno poseči tudi na privatna zemljišča. Nekaj zemljišč bo zaradi rekonstrukcije ceste potrebno tudi odkupiti, kar je prikazano v katastrskem elaboratu.
Rušitve objektov pa niso potrebne.
V skladu s pogoji Zavoda za gozdove je potrebno zagotoviti neoviran dostop in dovoz na sosednja gozdna zemljišča z običajno gozdarsko mehanizacijo. Vse posege v gozd je potrebno izvesti v minimalnem obsegu. Ohraniti je potrebno stare vlake in eventuelno urediti nove vlake, gozdne ceste in prostore za skladiščenje lesa. Pred pričetkom del je potrebno drevje predvideno za posek označiti in evidentirati s strani pristojnega krajevnega gozdarja Zavoda, KE Preddvor.
Od zgornjega roba ureditve vkopne brežine ali oporne konstrukcije morajo biti drevesa oddaljena najmanj 3 m.
Upoštevati je potrebno tudi vse ostale pogoje v izdanih projeknih pogojih ZGS, ki so priloženi v vodilni mapi.

T.1.1.8 Pogoji in tehnologija gradnje

DEPONIRANJE

Odstranjeni humus (plodno zemljo) naj se deponira na začasne deponije, saj se bo uporabil za humuziranje novonastalih brežin vkopov in nasipov. Sicer ga verjetno ne bo zadosti, tako da ga bo potrebno pridobiti iz stranskega odvzema.
Pri izvedbi izkopov in rušenju bodo nastali naslednji odpadki:

- zemeljski in kamniti material
- asfalt
- beton (jaški, prepusti)
- železo (prometna oprema)
- les (drevje).

Gradbene odpadke, katere ni možno vgrajevati v nasipe, je potrebno oddati zbiralcu gradbenih odpadkov v njihov zbirni center in o tem voditi evidenco, ki jo predpisuje pravilnik.

Zemeljski material je potrebno transportirati na stalno deponijo, ki naj si jo zagotovi izvajalec.
Ustroj obstoječe ceste se po predhodni določitvi geomehanskega nadzora lahko vgrajuje v nasipe ali zasip za zidom.

STRANSKI ODVZEMI

Za izvedbo nasipov in zasipov za zidovi bo potrebno pridobiti material iz stranskega odvzema, v glavnem iz kamnoloma. Pridobiti je potrebno kvalitetni material z ustreznimi atesti.

Prav tako bo iz stranskega odvzema potrebno pridobiti manjkajoče količine plodne zemljine.
Za zidanje z lomljencem pa je potrebno pridobiti ustrezen kamen z ravnimi odlomnimi ploskvami.

UREDITEV PROMETA MED GRADNJO

Gradnja bo potekala pod polovično zaporo.
Izdela se elaborat vodenja in zavarovanja prometa, kjer bo razvidna postavitev prometne signalizacije v času izvedbe.
V fazi izvedbe pilotov iz delovnega platoja se izvede zavarovanje prometa z ustrezno signalizacijo.
Pri izvedbi izkopa za temelje zidu pa bo potrebno zavarovanje gradbene jame z zabitjem tirnic in založitvijo s plohi. Ti izkopi se izvajajo v krajših odsekih (npr. 3-4 kampade) in nikakor v celotni dolžini podporne konstrukcije.

ZAŠČITA OBJEKTOV

V bližini ni objektov, ki bi bili zaradi gradnje ogroženi.

OPAŽI

Pred vgrajevanjem svežega betona je potrebno opaže in dele, kjer se betonira, očistiti nesnage (odpadki žice od vezanja armature, žagovina,...) - z izpihovanjem pod visokim pritiskom.
Z natančno izdelavo in s tesnenjem stikov je treba zagotoviti nepropustnost opažev. Preprečeno mora biti odtekanje vode ali cementnega betona.
Izvajalec sme pričeti z vgrajevanjem betona šele, ko je nadzorni organ prevzel opaž in armaturo.
Vsi vidni deli zgornje konstrukcije so predvideni iz opaža za vidni beton (opažne plošče).

BETON IN ARMATURA

Za podložni beton pod opornim zidom se uporabi beton C12/15.
Za pilote se uporabi beton C25/30 z dodatki za izpostavljenost XC2, PV-I z max. premerom zrna 16 mm.
Za povezovalno gredo oz. temelj podpornega zidu in stojino se uporabi beton C 25/30 z dodatki za izpostavljenost XC2, PV-I.
Za AB venec na podpornem zidu se uporabi beton C 30/37 z dodatki za izpostavljenost XC4, XF4 in PV-II.
Za kamniti oporni zid se za zidanje uporabi beton C25/30 z dodatki za izpostavljenost XF2.
Vsi elementi objekta so armirani z rebrasto armaturo ali armaturno mrežo kvalitete S 500-B.

Proizvodnja mešanice svežega betona mora biti strojna in zagotovljena v ustreznem obratu za pripravo mešanic s šaržnim načinom dela.
Sestava mešanice betona mora biti prilagojena načinu prevoza in vgrajevanja.

Pri vgrajevanju beton ne sme padati iz večje višine kot 50 cm, zato se po potrebi zagotovijo cevi, ki se končujejo tik nad mestom vgrajevanja.
Beton v gredi je praviloma potrebno zgostiti z notranjim vibratorjem. Ustrezno zaščito svežega betona je treba zagotoviti takoj po zgostitvi in vzdrževati najmanj 7 dni oz. do 60% predvidene trdnosti.
Beton za pilote se vgrajuje na kontraktorski način.
Beton za zidanje zidov se dovaža sprotno in sicer max. 2 m3, tako da ne čaka predolgo, predno se vgradi. Načeloma bi bilo najboljše, da se meša sproti na gradbišču.
Armaturne palice je potrebno polagati skladno z armaturnim načrtom.
Posebno pozornost je potrebno posvetiti ustreznim zaščitnim slojem armature. Ta je vedno označen v armaturnih načrtih in znaša min. 4,5 cm.
Na mestih, kjer se armatura zgosti (preklopi), je treba paziti, da razmak med palicami ni manjši kot 3 cm. Vgrajuje se lahko le čista armatura.

TEHNOLOGIJA GRADNJE

Dela se pričnejo s pripravo gradbišča. To pomeni odstranitev poškodovanih objektov, morebitnih ograj, prometne opreme, sekanje grmovja in drevja, izvedba signalizacije gradbišča.
Nadaljuje se z opornimi in podpornimi konstrukcijami. Večji del se bo lahko izvajalo s polovičnimi zaporami prometa. Oba odseka se lahko izvaja istočasno, saj sta medsebojno dovolj oddaljena.

Tudi sanacija v km 1,554 se lahko izvaja neodvisno. Oporni zid je iz kamna v betonu. Izkop se izvaja kampadno v krajših kampadah.

Podporne konstrukcije so armirano betonske in se bodo izvajale iz nivoja ceste.
Za izvedbo podpornih konstrukcij, temeljenih na pilotih, bo potrebno najprej izvesti delovni plato. V ta namen bo za varovanje gradbene jame v fazi izkopa za temelj zidu potrebno začasno izvesti zagatnico (npr. tirnice založene s plohi).

Podporne konstrukcije (zgornja označena kot podporna konstrukcija 1 in spodnja, označena kot podporna konstrukcija 2) so predvidene globoko temeljene. Piloti premera 50 cm se izvajajo v dveh vrstah na medsebojnem razmaku 1,40 m. Piloti v prvi in drugi vrsti so med seboj računsko oddaljeni 1,6 m, s tem, da so medsebojno zamaknjeni. Prva in druga vrsta pilotov se med seboj povežeta z močnejšo betonsko gredo, ki je obenem temelj zidu. Na temelj zidu se izvede stojina potrebne višine in v kroni betonski venec, na katerega se privije JVO.
Iz zgotovljenega delovnega platoja se torej izvajajo piloti premera 50 cm, ki se izvajajo glede na terminski plan izvajalca in organizacijo gradbišča. Pri podporni konstrukciji 1 je pilotov 434 kom, pri podporni konstrukciji 2 pa 268 pilotov. Piloti do dolžine od 4,0 do 10,0 m.

Piloti se izvajajo iz smeri, ki ne zapira dostopa za dostavo materiala. Sicer je delovni plato predviden na takšni višini, da piloti ne gledajo iz nivelete delovnega platoja.
Najprej se izvede vrtina, ki je na zemeljskem delu opažena s kolono, nato pa se vgradi armaturni koš in se z ustreznim kontraktorjem vgradi beton skozi armaturni koš. Betona naj se vgradi vsaj 30 cm več, kot je predviden planum podložnega betona povezovalne grede. S tem se odstranijo ostanki zemljine iz vrtine, ki so posledica kontraktorske vgradnje.
Beton za v pilote je kvalitete C 25/30 z zrni premera max. 16 mm.
Po izvedbi pilotov se odstrani delovni plato in material do izvedenih pilotov (pred piloti in za piloti) v niveleti, ki omogoča izvedbo podložnega betona, opaženje in armiranje grede. Okrog pilotov je potreben ročni izkop.
Izvede se torej podložni beton in do podložnega betona odstrani nečisti del pilota v višini cca 35-40 cm. Sekanje betona se lahko izvaja šele, ko je beton strjen (vsaj 5 dni po vgradnji).
Sledi opaženje posameznih kampad, armiranje in betoniranje.
Hkrati z napredovanjem pilotiranja se lahko zadaj prične z izvedbo posameznih kampad vezne grede (temelja) in stojine zidu.
Temeljenje konstrukcij – izkope pilotov (rojstni list pilota) mora prevzeti geološko-geomehanski nadzor.
Na določenih kampadah je v stojini potrebno pustiti odprtine za izvedbo cevnih prepustov.
Pri podporni konstrukciji 1 je po izvedbi pilotov in pred izvedbo zidu potrebno izvesti prepust v profilu P8.

Sledijo dela za izvedbo ustrojev ceste in elementov odvodnjavanja (prepusti, jaški, drenaže).

Nadaljuje se z deli na ustrojih ceste in montaži opreme.

T.1.1.9 Prometna oprema in signalizacija

V situaciji smo prikazali postavitev jeklene varnostne ograje H1-W4. Ograja mora biti minimalne višine 75 cm in od roba vozišča oddaljena 50 cm. Vkopane zaključnice se morajo izvesti v dolžini minimalno 4 m.
Na obravnavanem odseku je povečana prisotnost motoristov, zato so v krivinah na jekleni varnostni ograji predvidene dodatne letve za motoriste.

Na ograjo je potrebno namestiti svetlobne odsevnike iz katadioptra. Na mestih, kjer ni ograje, se namestijo plastični smerniki. Za povečanje varnosti motoristov je v krivnah predvidena tudi namestitev pasivno varnih usmerjevalnih stebričkov. Njihova postavitev je prikazana v situaciji prometne ureditve.

Horizontalna signalizacija se izvede kot ločilna neprekinjena črta bele barve (5111), širine 12 cm v kombinaciji z robno prekinjeno črto (5122) v rastru 5/5/5.

Nova vertikalna signalizacija ni predvidena, je pa predvidena prestavitev obstoječih prometnih znakov 3312 in 3312-2 (usmerjanje prometa v ovinkih), znaka 3212 ter kilometrskih tablic.
Znaki bodo nameščeni na lokacijah in višinah postavitve, kot je razvidno iz tabele, ki se nahaja v situaciji prometne ureditve.

T.1.1.10 Opis kako so upoštevane bistvene zahteve

a) Mehanska odpornost in stabilnost
Ustroji ceste so projektirani glede na izvedeno dimenzioniranje vozišče konstrukcije. Oporne in podporne konstrukcije so dimenzionirane na predpisane faktorje varnosti.

b) Varnost pred požarom
Zagotovljena je prevoznost intervencijskih vozil. Ustroj ceste je dimenzioniran na obtežbo, ki prenese tudi obtežbo intervencijskih vozil.

c) Zaščita okolja
Odvodnjavanje vozišča je urejeno s prečnimi skloni, izveden je kontroliran odtok.

d) Varnost pri uporabi
Objekt je projektiran po vseh veljavnih predpisih in pravilnikih, ki določajo elemente ceste. Predvidena je jeklena varnostna ograja ki ustreza nivoju zadrževanja.

e) Zaščita pred hrupom
Zaradi uporabe ustreznih asfaltov bo tudi hrupnost izpod pnevmatik vozil primerna. Zaradi rekonstruirane ceste, ki omogoča srečevanje vozil, tudi ne bo nepotrebnega ustavljanja in speljevanja vozil ter s tem povečanja obsega nepotrebnega hrupa.

T.1.1.11 Zaključki in predlogi

Pred pričetkom zemeljskih del je potrebno obvestiti lastnike zemljišč in upravljalce komunalnih vodov.

Za deponiranje viška izkopnega materiala naj si izvajalec najde primerno deponijo. Teren naj si ogleda geolog in presodi, ali je območje primerno za deponiranje.

Pri izvedbi izkopaov naj sodeluje geomehanski nadzor.
Zahtevnejša zemeljska dela naj se izvajajo izključno v suhem vremenu.

Izvajalec naj pred začetkom izvajanja posmeznih del opravi pregled načrta za izvedbo in v primeru morebitno ugotovljenih pomanjkljivosti ali drugačnega stanja na terenu, na to opozori investitorja in projektanta.

Izvajalec mora beležiti vse spremembe pri izvedbi in jih vnašati v projektno dokumentacijo, tako da se lahko na koncu izdela projekt izvedenih del. Načrt izvedenih del lahko izdela samo za to registrirana organizacija.

Investitor naj za kontrolo izvedbe po projektnih rešitvah priskrbi projektantski nadzor ter za kontrolo geoloških ocen stanja polprostora in skladnosti z geološkimi raziskavami ustrezen geološko-geomehanski nadzor.

Pooblaščeni inženir:
Matjaž Saviozzi, univ.dipl.inž.grad.

Pooblaščeni inženir:
Anja Klanjšek, univ. dipl. inž. grad.

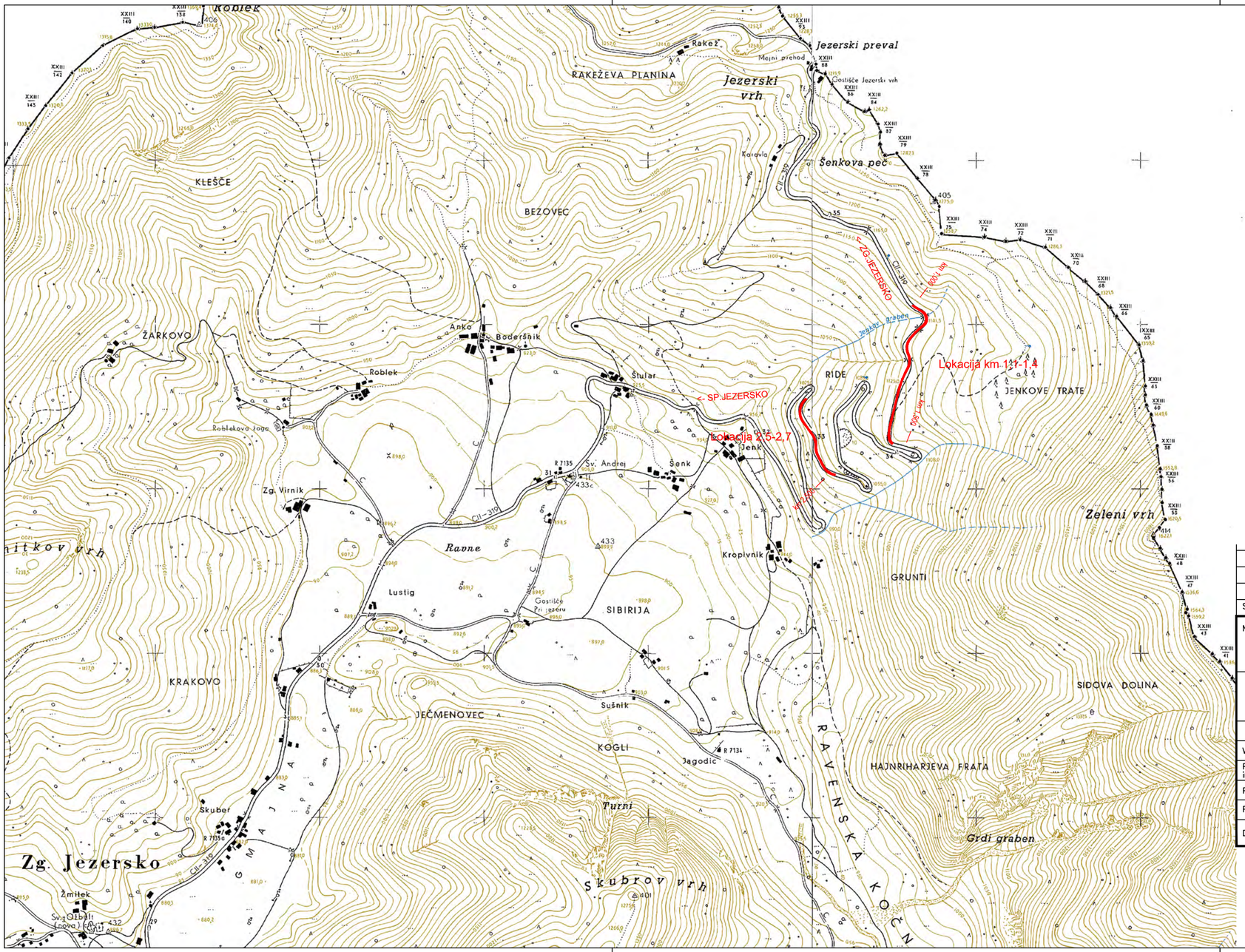

Spremembe:	Opis spremembe:	Datum:	Podpis:

Naročnik:
Ministrstvo za infrastrukturo
DIREKCIJA REPUBLIKE SLOVENIJE ZA INFRASTRUKTURO

Objekt:
SANACIJA PLAZOV IN REKONSTRUKCIJA CESTE
R1-210/1105 ZG.JEZERSKO – SP.JEZERSKO
OD KM 1,000 DO KM 1,400 IN OD KM 2,500 DO KM 2,700

Ozzing d.o.o.
Mestni trg 5a
1420 Trbovlje, Slovenija
tel.:03 56-30-610
fax:03 56-27-048
www.ozzing.si

	Ime in priimek	id.št.
Vodja projekta:	M.Saviozzi, udig	G-1470
Pooblaščeni inženir:	M.Saviozzi, udig	G-1470
Projektiral:		
Projektiral:		
Datum:	DECEMBER 2023	

Vrsta gradnje:	REKONSTRUKCIJA
Vrsta proj. dokumentacije:	PZI
Vrsta načrta:	NAČRT GRADBENIH KONSTRUKCIJ
Št. projekta:	1389/22
Št. načrta:	
Risba:	PREGLEDNA SITUACIJA
Merilo:	1:5000
Št.risbe:	G.1

Št.odseka:	arhivska št.:	vrsta dokumentacije:	šifra priloge:
1105	0027.00	004.2101	G.101

KARAKTERISTIČNI PROFIL R1–210/1105
(primer vkopa in nasipa)
M 1 : 50

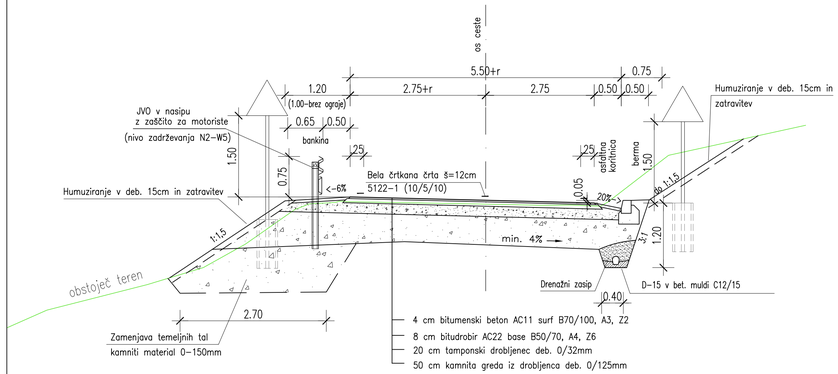

KARAKTERISTIČNI PROFIL R1–210/1105
(primer s podporno in oporno konstrukcijo)
M 1 : 50

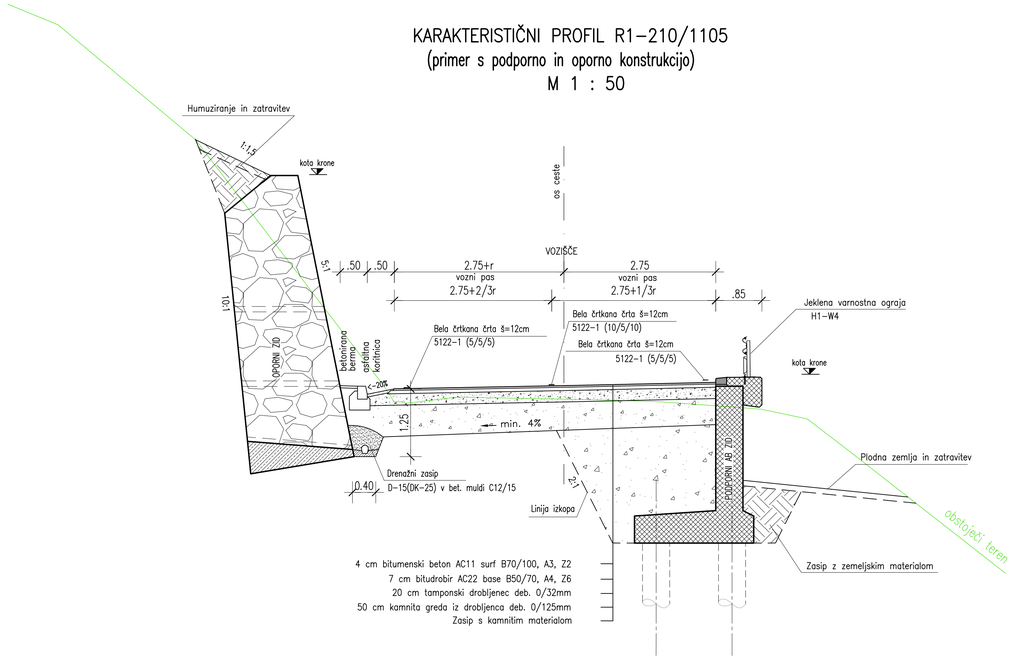

POGOJI ZGOŠČEVANJA

planum temeljnih tal:
višina nasipa 2 – 0,5 m: 95% MPP E_{V2} =60MN/m2 $E_{V2}/E_{V1} < 2,2$
0,5 – 0 m: 98% MPP E_{V2} =80MN/m2

planum NNP: $E_{V2} \geq$ 100MN/m2 $E_{V2}/E_{V1} < 2,2$
drobljeni kamniti material

OPOMBA

- v krivinah je vozišče razširjeno za srečanje avtobusa in osebnega vozila
- berma se ob ukopni brežini izvede v makadamu
- na objektih je predvidena postavitev JVO tipa H1–W5, na bankinah pa JVO tipa N2–W5 (glej detajl)

Sprememba:	Opis spremembe:	Datum:	Podpis:

Naročnik:
Ministrstvo za infrastrukturo
DIREKCIJA REPUBLIKE SLOVENIJE ZA INFRASTRUKTURO

Ozzing
www.ozzing.si

Ozzing d.o.o.
Mestni trg 5a
1420 Trbovlje, Slovenija
tel.:03 56-30-810
fax:03 56-27-048

	Ime in priimek	id.št.
Vodja projekta:	M.Saviozzi, udig	G–1470
Projektant inženir:	M.Saviozzi, udig	G–1470
Projektirał:		
Projektirał:		
Datum:	DECEMBER 2023	

Objekt: SANACIJA PLAZOV IN REKONSTRUKCIJA CESTE R1–210/1105 ZG.JEZERSKO – SP.JEZERSKO OD KM 1,000 DO KM 1,400 IN OD KM 2,500 DO KM 2,700

Vrsta gradnje: REKONSTRUKCIJA

Vrsta proj. dokumentacije: PZI

Vrsta načrta: NAČRT GRADBENIH KONSTRUKCIJ

Št. projekta: 1389/22

Št. načrta: 1389/22

Risba: KARAKTERISTIČNI PROFIL CESTE

Merilo: 1: 50

Št.risbe: G.2

Št.odseka:	arhivska št.:	vrsta dokumentacije:	šifra priloge:
1105	0027.00	004.2101	G.131

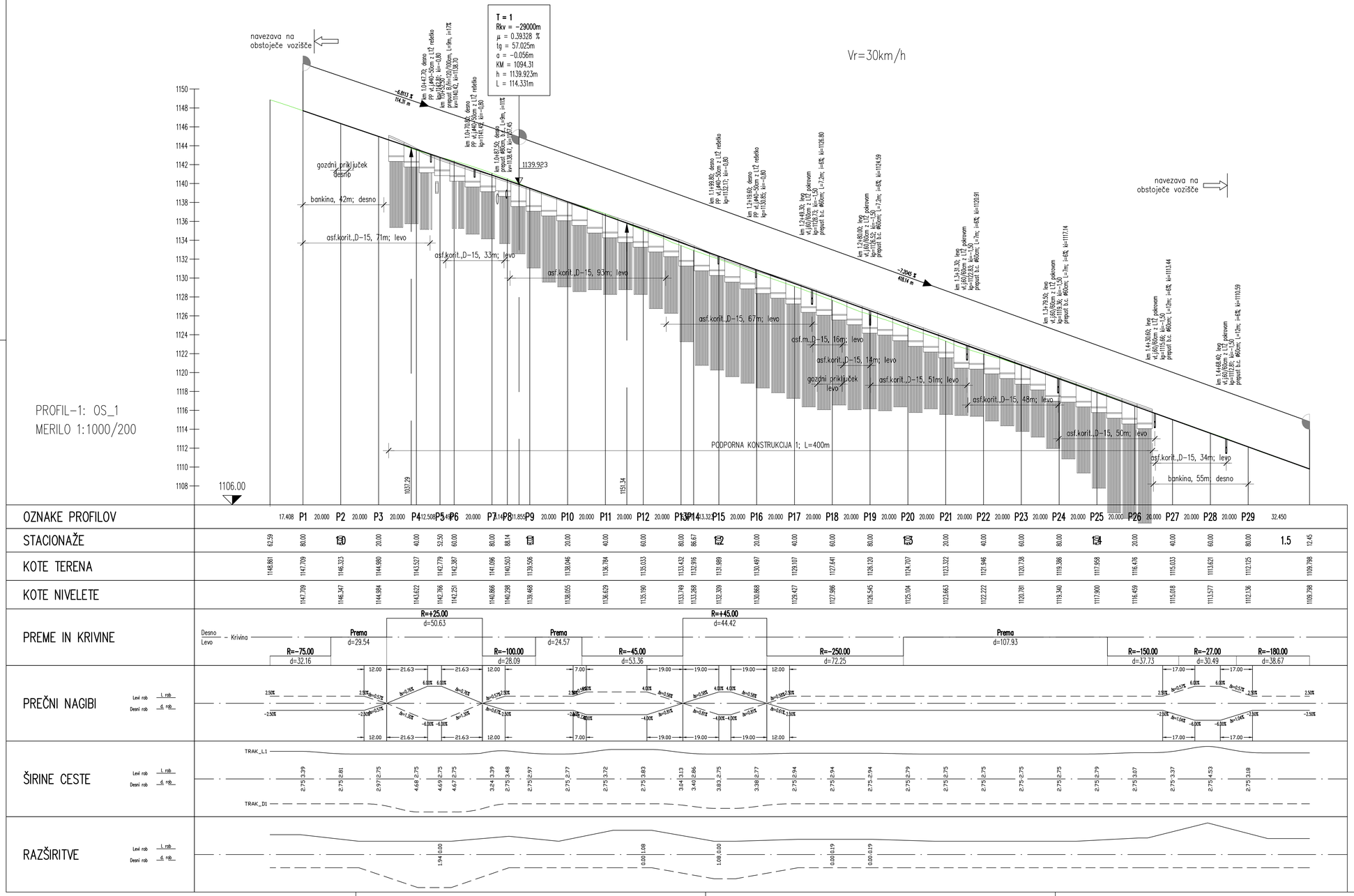

Sprememba:	Opis sprememba:	Datum:	Podpis:

Naročnik:
Ministrstvo za infrastrukturo
DIREKCIJA REPUBLIKE SLOVENIJE ZA INFRASTRUKTURO

Objekt:
SANACIJA PLAZOV IN REKONSTRUKCIJA CESTE R1-210/1105 ZG.JEZERSKO – SP.JEZERSKO
OD KM 1,000 DO KM 1,400 IN OD KM 2,500 DO KM 2,700

Ozzing
www.ozzing.si

Ozzing d.o.o.
Masarik trg 5a
1420 Trbovlje, Slovenija
tel: 03 56-30-610
fax:03 56-27-048

Vrsta gradnje: REKONSTRUKCIJA
Vrsta proj. dokumentacije: PZI
Vrsta načrta: NAČRT GRADBENIH KONSTRUKCIJ
Št. projekta: 1389/22
Št. načrta:

	Ime in priimek	id.št.
Vodja projekta:	M.Saviozzi, udig	G-1470
Pooblaščeni inženir:	M.Saviozzi, udig	G-1470
Projektiral:		
Projektiral:		
Datum:	DECEMBER 2023	

Risba:
VZDOLŽNI PROFIL CESTE 1
km 0,980 – 1,480

Merilo: 1:1000/200 Št.risbe: G.3.1

Št.odseka:	arhivska št.:	vrsta dokumentacije:	šifra priloge:
1105	0027.00	004.2101	G.142

PROFIL–1: OS_2
MERILO 1:1000/200

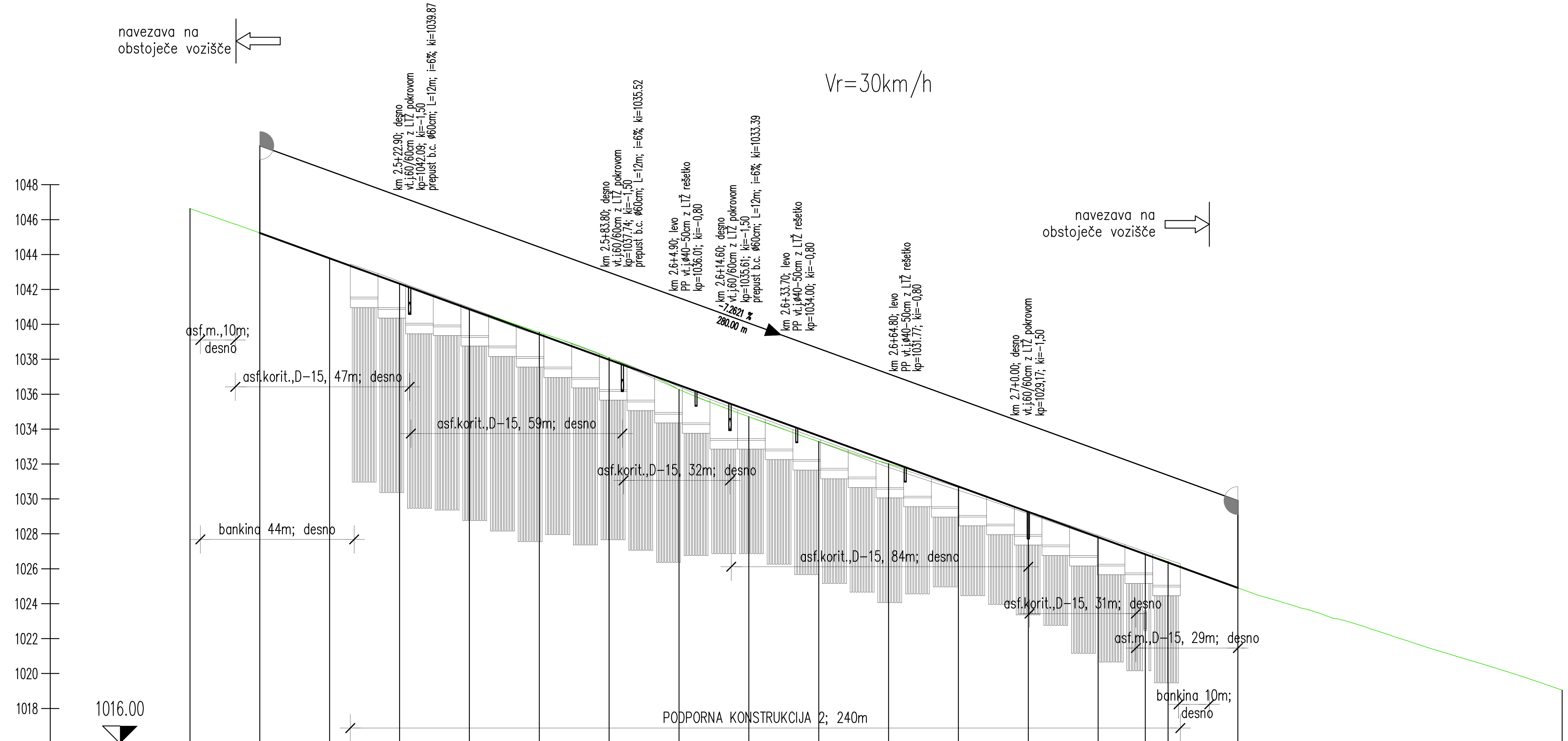

OZNAKE PROFILOV: 19.990 R1 20.000 R2 20.000 R3 20.000 R4 20.000 R5 20.000 R6 20.000 R7 20.000 R8 20.000 R9 20.000 R10 20.000 R11 20.000 R12 20.000 R13 13.493 R14 R15 20.000 R16 92.802

OZNAKE PROFILOV	STACIONAŽE	KOTE TERENA	KOTE NIVELETE	ŠIRINE CESTE (l. rob / d. rob)	RAZŠIRITVE (l. rob / d. rob)
	60.01	1046.629			
R1	80.00	1045.235	1045.235	2.75 / 2.94	
R2	2.5	1043.771	1043.783	2.75 / 3.83	0.00 / 1.08
R3	20.00	1042.311	1042.330	2.75 / 3.00	
R4	40.00	1040.902	1040.878	2.75 / 2.75	
R5	60.00	1039.541	1039.425	2.75 / 3.23	
R6	80.00	1038.089	1037.973	2.80 / 3.53	
R7	2.6	1036.266	1036.520	3.70 / 2.75	
R8	20.00	1034.709	1035.068	3.16 / 2.75	
R9	40.00	1033.287	1033.616	2.75 / 2.75	
R10	60.00	1032.017	1032.163	2.75 / 2.75	
R11	80.00	1030.728	1030.711	2.75 / 3.41	
R12	2.7	1029.259	1029.258	2.75 / 3.72	0.00 / 0.97
R13	20.00	1027.834	1027.806	2.75 / 3.72	0.00 / 0.97
R14	33.49	1026.846	1026.826	2.75 / 3.69	
R15	40.00	1026.411	1026.353	2.75 / 3.36	
R16	60.00	1024.901	1024.901	2.75 / 2.75	
	2.8				
	52.80	1019.049			

PREME IN KRIVINE (Desno / Levo – Krivina)

Element	Dolžina
Prema	d=19.31
R=+45.00	d=38.78
Prema	d=41.20
R=+45.00	d=26.05
R=–50.00	d=36.88
Prema	d=50.70
R=+50.00	d=74.90
Prema	d=22.49
R=–12.00	d=41.72
R=+125.00	d=40.76

PREČNI NAGIBI (Levi rob – l. rob; Desni rob – d. rob)

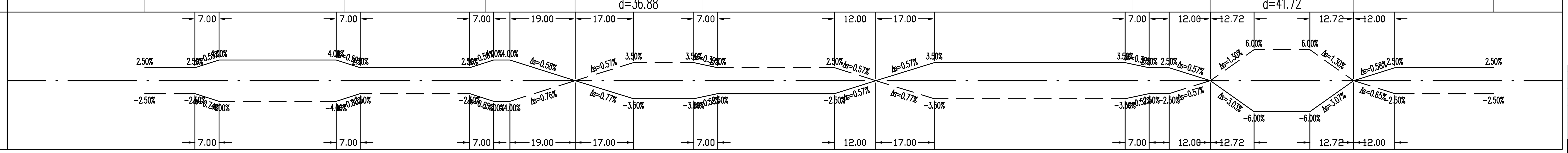

ŠIRINE CESTE — TRAK_L1, TRAK_D1

RAZŠIRITVE

Sprememba:	Opis spremembe:	Datum:	Podpis:

Naročnik: Ministrstvo za infrastrukturo, DIREKCIJA REPUBLIKE SLOVENIJE ZA INFRASTRUKTURO	Objekt: SANACIJA PLAZOV IN REKONSTRUKCIJA CESTE R1–210/1105 ZG.JEZERSKO – SP.JEZERSKO OD KM 1,000 DO KM 1,400 IN OD KM 2,500 DO KM 2,700
Ozzing, www.ozzing.si — Ozzing d.o.o., Mestni trg 5a, 1420 Trbovlje, Slovenija, tel.:03 56-30-610, fax:03 56-27-048	Vrsta gradnje: REKONSTRUKCIJA; Vrsta proj. dokumentacije: PZI
	Vrsta načrta: NAČRT GRADBENIH KONSTRUKCIJ; Št. projekta: 1389/22; Št. načrta:

	Ime in priimek	id.št.
Vodja projekta:	M.Saviozzi, udig	G–1470
Pooblaščeni inženir:	M.Saviozzi, udig	G–1470
Projektiral:		
Projektiral:		
Datum:	DECEMBER 2023	

Risba: VZDOLŽNI PROFIL CESTE 2 km 2,460 – 2,760

Merilo: 1:1000/200 — Št.risbe: G.3.2

št.odseka:	arhivska št.:	vrsta dokumentacije:	šifra priloge:
1105	0027.00	004.2101	G.142

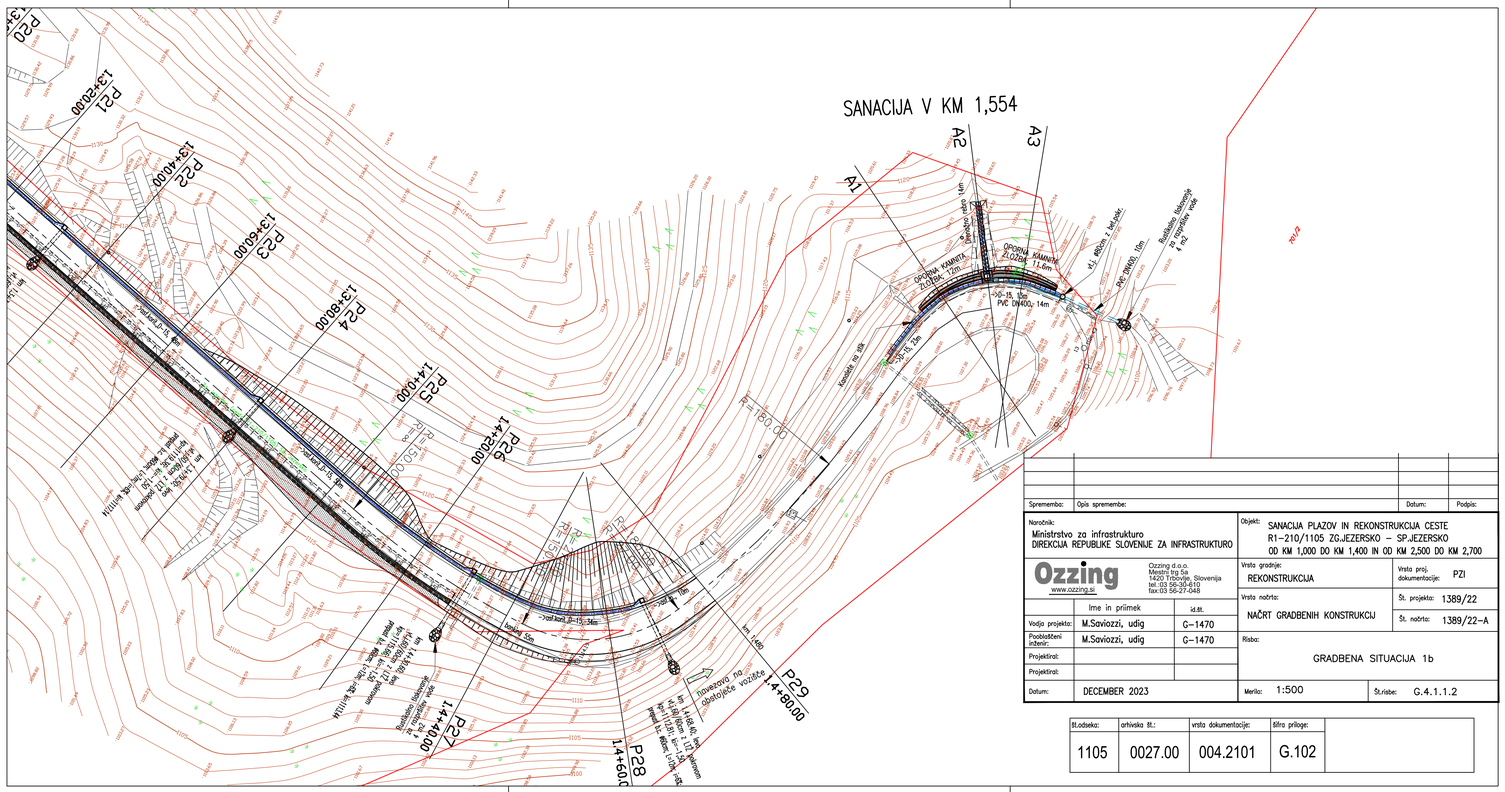

Spremembe:	Opis spremembe:	Datum:	Podpis:

Naročnik:
Ministrstvo za infrastrukturo
DIREKCIJA REPUBLIKE SLOVENIJE ZA INFRASTRUKTURO

Objekt: SANACIJA PLAZOV IN REKONSTRUKCIJA CESTE R1-210/1105 ZG.JEZERSKO – SP.JEZERSKO OD KM 1,000 DO KM 1,400 IN OD KM 2,500 DO KM 2,700

Ozzing d.o.o.
Mestni trg 5a
1420 Trbovlje, Slovenija
tel.:03 56-30-610
fax:03 56-27-048
www.ozzing.si

Vrsta gradnje: REKONSTRUKCIJA
Vrsta proj. dokumentacije: PZI
Vrsta načrta: NAČRT GRADBENIH KONSTRUKCIJ
Št. projekta: 1389/22
Št. načrta: 1389/22-A

	Ime in priimek	id.št.
Vodja projekta:	M.Saviozzi, udig	G-1470
Projektant inženir:	M.Saviozzi, udig	G-1470
Projektiral:		
Projektiral:		
Datum:	DECEMBER 2023	

Risba: GRADBENA SITUACIJA 1b

Merilo: 1:500 Št.risbe: G.4.1.1.2

št.odseka:	arhivska št.:	vrsta dokumentacije:	šifra priloge:	
1105	0027.00	004.2101	G.102	

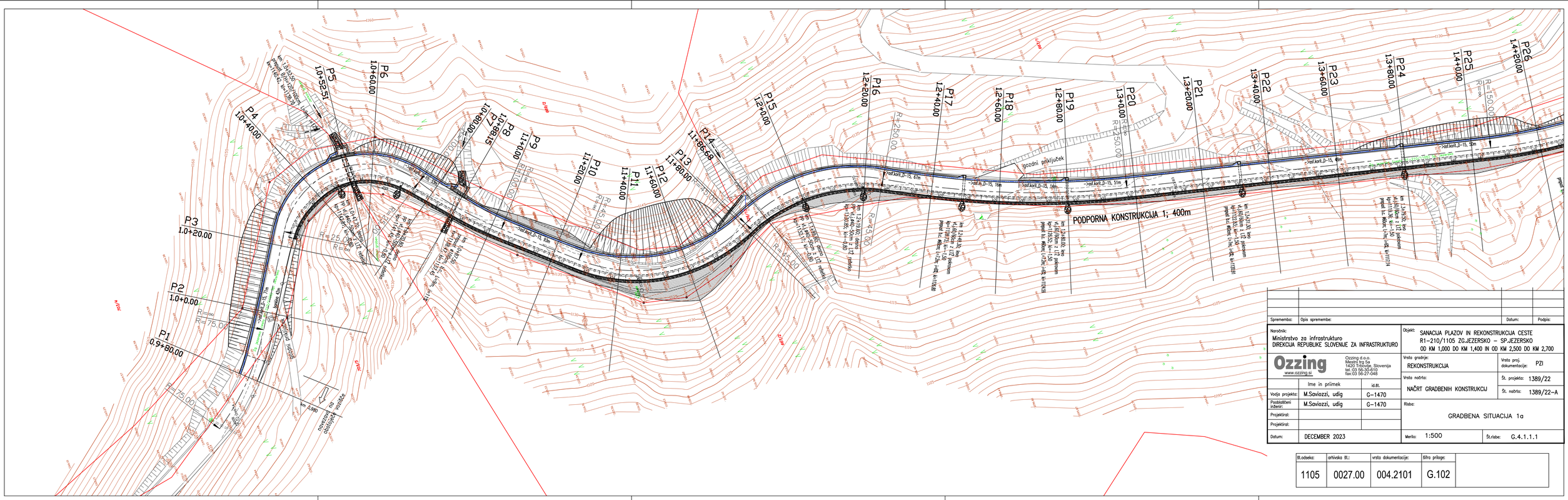

Spremembe:	Opis spremembe:	Datum:	Podpis:

Naročnik:
Ministrstvo za infrastrukturo
DIREKCIJA REPUBLIKE SLOVENIJE ZA INFRASTRUKTURO

Objekt: SANACIJA PLAZOV IN REKONSTRUKCIJA CESTE R1-210/1105 ZG.JEZERSKO – SP.JEZERSKO OD KM 1,000 DO KM 1,400 IN OD KM 2,500 DO KM 2,700

Ozzing d.o.o.
Mestni trg 5a
1420 Trbovlje, Slovenija
tel.:03 56-30-610
fax:03 56-27-048
www.ozzing.si

Vrsta gradnje: REKONSTRUKCIJA
Vrsta proj. dokumentacije: PZI
Vrsta načrta: NAČRT GRADBENIH KONSTRUKCIJ
Št. projekta: 1389/22
Št. načrta: 1389/22-A

	Ime in priimek	id.št.
Vodja projekta:	M.Saviozzi, udig	G-1470
Projektant inženir:	M.Saviozzi, udig	G-1470
Projektiral:		
Projektiral:		
Datum:	DECEMBER 2023	

Risba: GRADBENA SITUACIJA 1a

Merilo: 1:500 Št.risbe: G.4.1.1.1

št.odseka:	arhivska št.:	vrsta dokumentacije:	šifra priloge:	
1105	0027.00	004.2101	G.102	

Sprememba:	Opis spremembe:	Datum:	Podpis:

Naročnik:
Ministrstvo za infrastrukturo
DIREKCIJA REPUBLIKE SLOVENIJE ZA INFRASTRUKTURO

Objekt: SANACIJA PLAZOV IN REKONSTRUKCIJA CESTE R1–210/1105 ZG.JEZERSKO – SP.JEZERSKO OD KM 1,000 DO KM 1,400 IN OD KM 2,500 DO KM 2,700

Ozzing
www.ozzing.si
Ozzing d.o.o.
Mestni trg 5a
1420 Trbovlje, Slovenija
tel.:03 56-30-610
fax:03 56-27-048

	Ime in priimek	id.št.
Vodja projekta:	M.Saviozzi, udig	G–1470
Pooblaščeni inženir:	M.Saviozzi, udig	G–1470
Projektiral:		
Projektiral:		
Datum:	DECEMBER 2023	

Vrsta gradnje:	REKONSTRUKCIJA
Vrsta proj. dokumentacije:	PZI
Vrsta načrta:	NAČRT GRADBENIH KONSTRUKCIJ
Št. projekta:	1389/22
Št. načrta:	1389/22–A
Risba:	GRADBENA SITUACIJA 2
Merilo:	1:500
Št.risbe:	G.4.1.2

št.odseka:	arhivska št.:	vrsta dokumentacije:	šifra priloge:
1105	0027.00	004.2101	G.102

OPOMBA:
Oznake pilotov so razvidne iz situacije zakoličbe v M 1:250

Sprememba:	Opis spremembe:	Datum:	Podpis:

Naročnik: Ministrstvo za infrastrukturo DIREKCIJA REPUBLIKE SLOVENIJE ZA INFRASTRUKTURO	Objekt: SANACIJA PLAZOV IN REKONSTRUKCIJA CESTE R1-210/1105 ZG.JEZERSKO – SP.JEZERSKO OD KM 1,000 DO KM 1,400 IN OD KM 2,500 DO KM 2,700
Ozzing www.ozzing.si — Ozzing d.o.o. Mestni trg 5a 1420 Trbovlje, Slovenija tel.:03 56-30-610 fax:03 56-27-048	Vrsta gradnje: REKONSTRUKCIJA — Vrsta proj. dokumentacije: PZI
	Vrsta načrta: NAČRT GRADBENIH KONSTRUKCIJ — Št. projekta: 1389/22 — Št. načrta: 1389/22-A

	Ime in priimek	id.št.
Vodja projekta:	M.Saviozzi, udig	G-1470
Pooblaščeni inženir:	M.Saviozzi, udig	G-1470
Projektiral:		
Projektiral:		
Datum:	DECEMBER 2023	

Risba: SITUACIJA DELOVNEGA PLATOJA

Merilo: 1:500 — Št.risbe: G.4.2.1

št.odseka:	arhivska št.:	vrsta dokumentacije:	šifra priloge:
1105	0027.00	004.2101	G.120

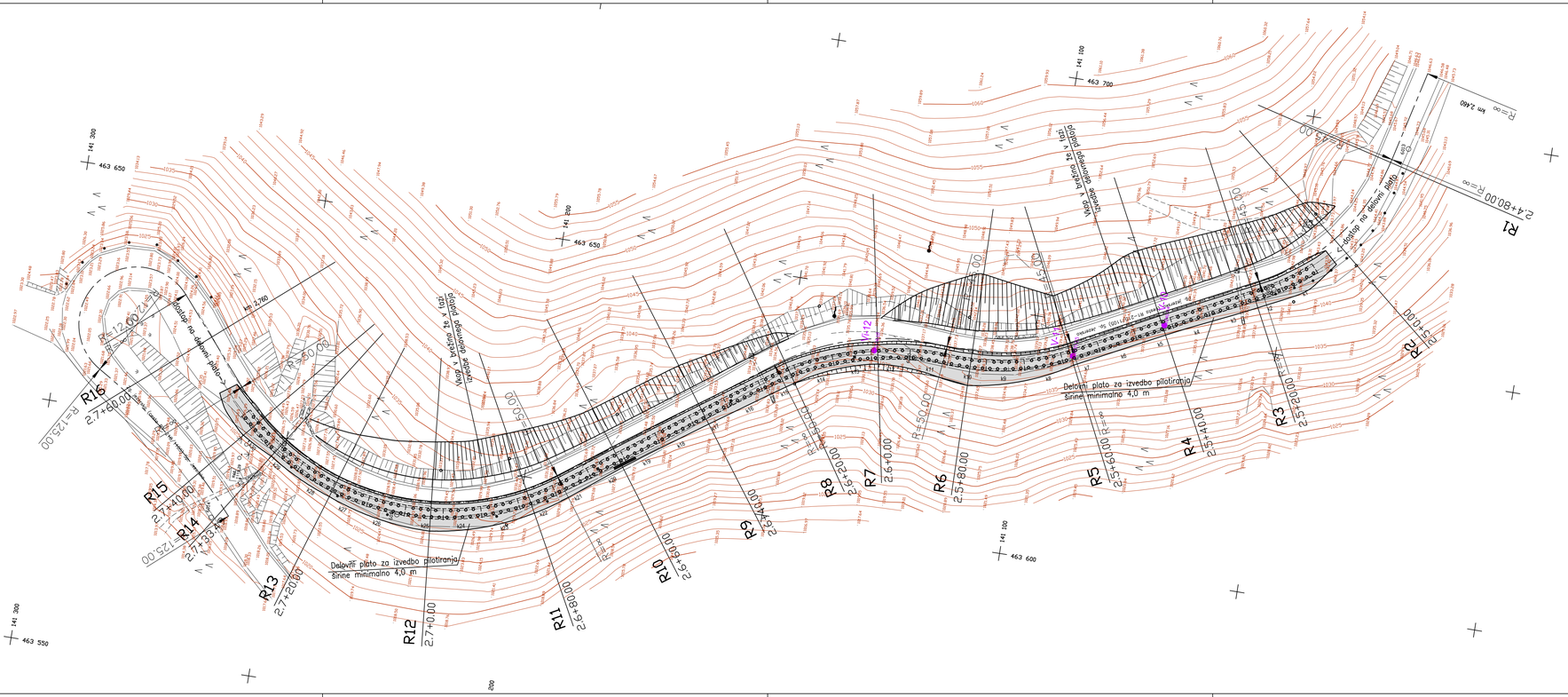

OPOMBA:
Oznake pilotov so razvidne iz situacije zakoličbe v M 1:250

Sprememba:	Opis spremembe:	Datum:	Podpis:

Naročnik: Ministrstvo za infrastrukturo DIREKCIJA REPUBLIKE SLOVENIJE ZA INFRASTRUKTURO		Objekt: SANACIJA PLAZOV IN REKONSTRUKCIJA CESTE R1-210/1105 ZG.JEZERSKO – SP.JEZERSKO OD KM 1,000 DO KM 1,400 IN OD KM 2,500 DO KM 2,700	
Ozzing www.ozzing.si	Ozzing d.o.o. Mestni trg 5a 1420 Trbovlje, Slovenija tel.:03 56-30-810 fax:03 56-27-048	Vrsta gradnje: REKONSTRUKCIJA	Vrsta proj. dokumentacije: PZI
	Ime in priimek	id.št.	Vrsta načrta: NAČRT GRADBENIH KONSTRUKCIJ	Št. projekta: 1389/22
Vodja projekta:	M.Saviozzi, udig	G-1470		Št. načrta:
Pooblaščeni inženir:	M.Saviozzi, udig	G-1470	Risba: SITUACIJA DELOVNEGA PLATOJA 2	
Projektiral:				
Projektiral:				
Datum:	DECEMBER 2023		Merilo: 1:500	Št.risbe: G.4.1.2

Št.odseka:	arhivska št.:	vrsta dokumentacije:	šifra priloge:
1105	0027.00	004.2101	G.120

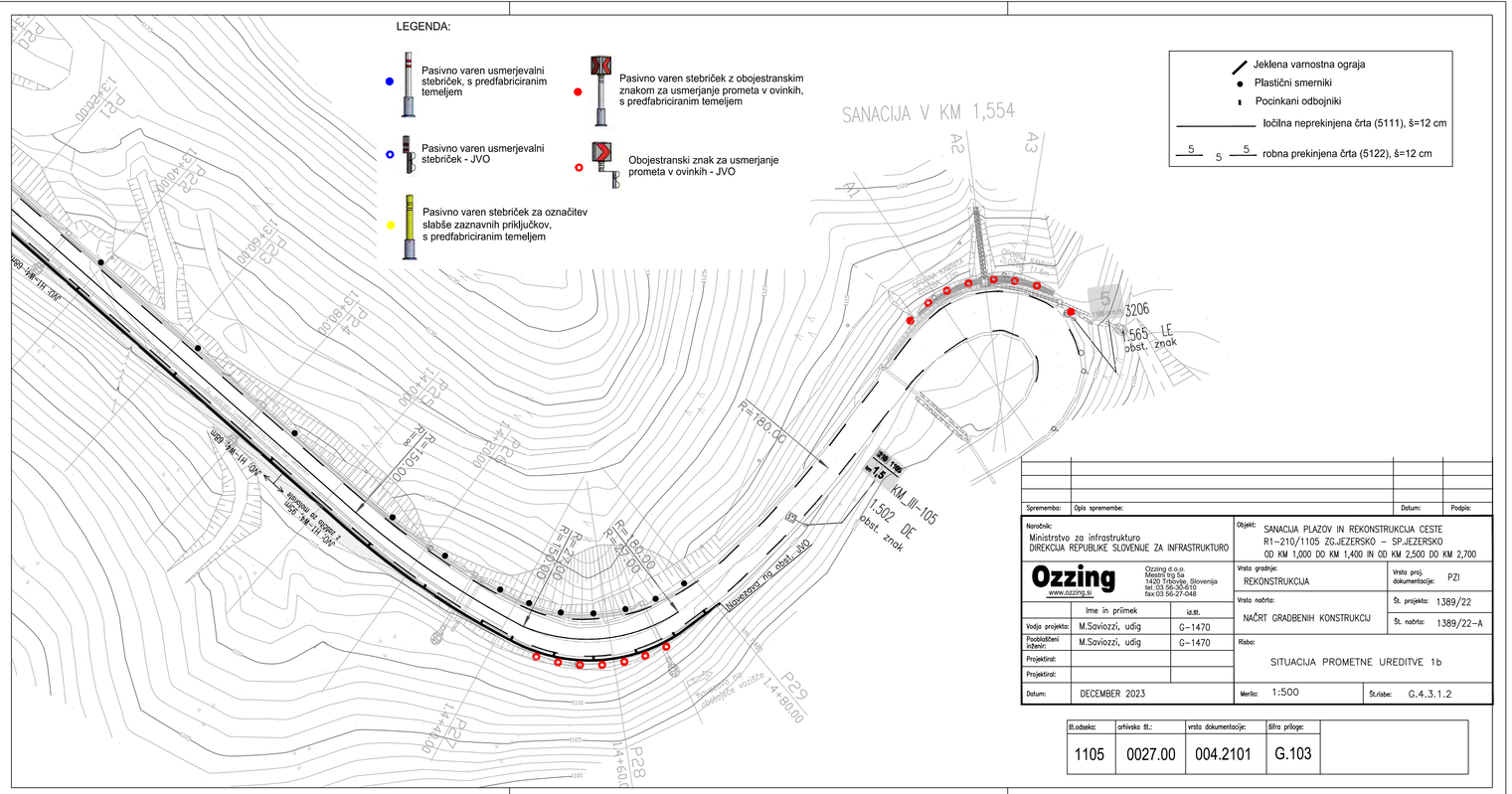

LEGENDA:

- Pasivno varen usmerjevalni stebriček, s predfabriciranim temeljem
- Pasivno varen usmerjevalni stebriček - JVO
- Pasivno varen stebriček za označitev slabše zaznavnih priključkov, s predfabriciranim temeljem
- Pasivno varen stebriček z obojestranskim znakom za usmerjanje prometa v ovinkih, s predfabriciranim temeljem
- Obojestranski znak za usmerjanje prometa v ovinkih - JVO

- Jeklena varnostna ograja
- Plastični smerniki
- Pocinkani odbojniki
- ločilna neprekinjena črta (5111), š=12 cm
- 5 5 5 robna prekinjena črta (5122), š=12 cm

Spremembe:	Opis sprememb:	Datum:	Podpis:

Naročnik:
Ministrstvo za infrastrukturo
DIREKCIJA REPUBLIKE SLOVENIJE ZA INFRASTRUKTURO

Objekt: SANACIJA PLAZOV IN REKONSTRUKCIJA CESTE R1-210/1105 ZG.JEZERSKO – SP.JEZERSKO OD KM 1,000 DO KM 1,400 IN OD KM 2,500 DO KM 2,700

Ozzing
www.ozzing.si
Ozzing d.o.o.
Mestni trg 5a
1420 Trbovlje, Slovenija
tel.:03 56-30-610
fax:03 56-27-048

Vrsta gradnje: REKONSTRUKCIJA
Vrsta proj. dokumentacije: PZI
Vrsta načrta: NAČRT GRADBENIH KONSTRUKCIJ
Št. projekta: 1389/22
Št. načrta: 1389/22-A

	Ime in priimek	id.št.
Vodja projekta:	M.Saviozzi, udig	G-1470
Pooblaščeni inženir:	M.Saviozzi, udig	G-1470
Projektiral:		
Projektiral:		
Datum:	DECEMBER 2023	

Risba: SITUACIJA PROMETNE UREDITVE 1b

Merilo: 1:500 Št.risbe: G.4.3.1.2

št.odseka:	arhivska št.:	vrsta dokumentacije:	šifra priloge:	
1105	0027.00	004.2101	G.103	

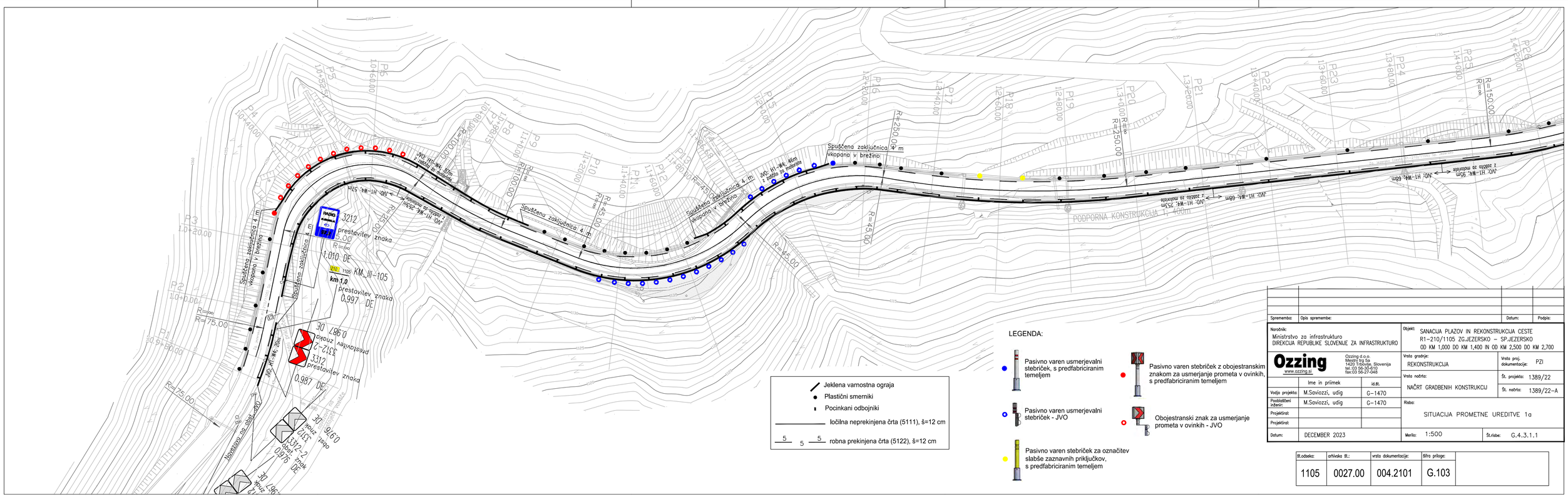

LEGENDA:

- Pasivno varen usmerjevalni stebriček, s predfabriciranim temeljem
- Pasivno varen usmerjevalni stebriček - JVO
- Pasivno varen stebriček za označitev slabše zaznavnih priključkov, s predfabriciranim temeljem
- Pasivno varen stebriček z obojestranskim znakom za usmerjanje prometa v ovinkih, s predfabriciranim temeljem
- Obojestranski znak za usmerjanje prometa v ovinkih - JVO

- Jeklena varnostna ograja
- Plastični smerniki
- Pocinkani odbojniki
- ločilna neprekinjena črta (5111), š=12 cm
- 5 5 5 robna prekinjena črta (5122), š=12 cm

Spremembe:	Opis sprememb:	Datum:	Podpis:

Naročnik:
Ministrstvo za infrastrukturo
DIREKCIJA REPUBLIKE SLOVENIJE ZA INFRASTRUKTURO

Objekt: SANACIJA PLAZOV IN REKONSTRUKCIJA CESTE R1-210/1105 ZG.JEZERSKO – SP.JEZERSKO OD KM 1,000 DO KM 1,400 IN OD KM 2,500 DO KM 2,700

Ozzing
www.ozzing.si
Ozzing d.o.o.
Mestni trg 5a
1420 Trbovlje, Slovenija
tel.:03 56-30-610
fax:03 56-27-048

Vrsta gradnje: REKONSTRUKCIJA
Vrsta proj. dokumentacije: PZI
Vrsta načrta: NAČRT GRADBENIH KONSTRUKCIJ
Št. projekta: 1389/22
Št. načrta: 1389/22-A

	Ime in priimek	id.št.
Vodja projekta:	M.Saviozzi, udig	G-1470
Pooblaščeni inženir:	M.Saviozzi, udig	G-1470
Projektiral:		
Projektiral:		
Datum:	DECEMBER 2023	

Risba: SITUACIJA PROMETNE UREDITVE 1a

Merilo: 1:500 Št.risbe: G.4.3.1.1

št.odseka:	arhivska št.:	vrsta dokumentacije:	šifra priloge:	
1105	0027.00	004.2101	G.103	

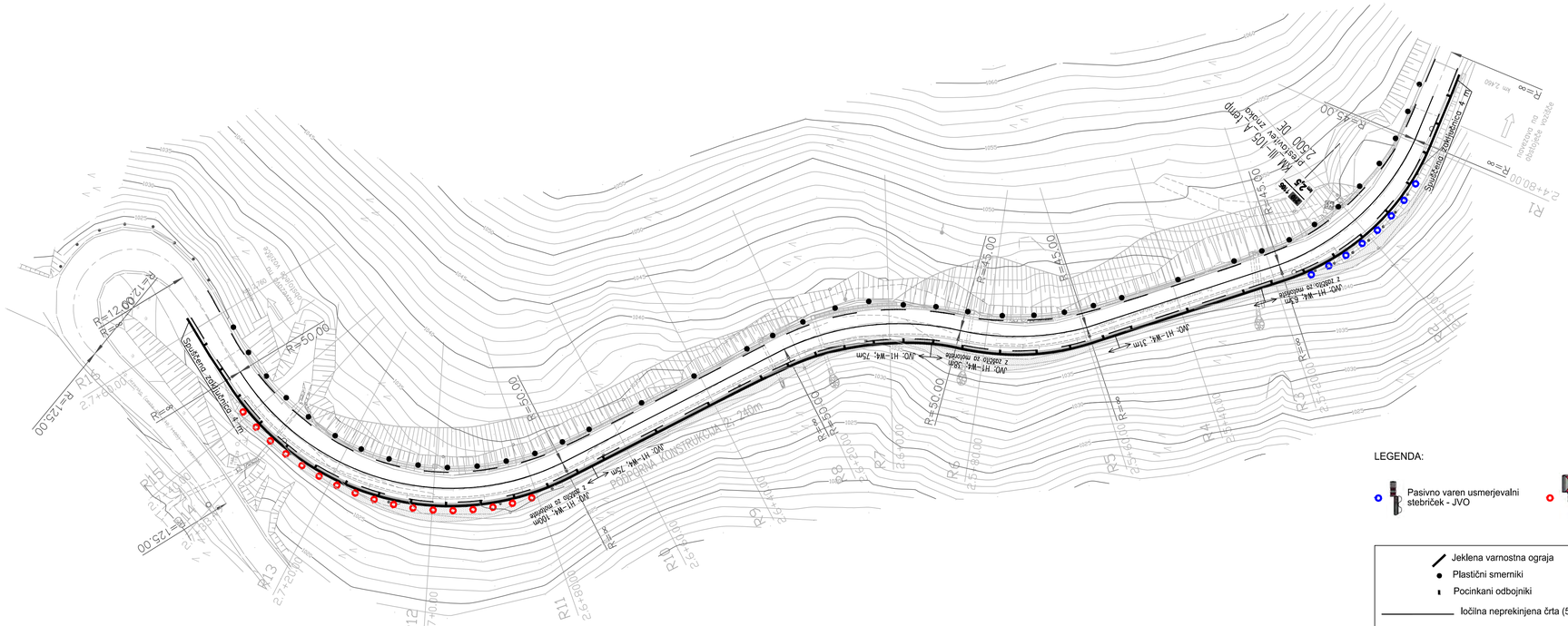

Tabela prometne signalizacije								
Oznaka	Slocionazta	Dimenzija	Vrsta folije	Skica	Višina od tal (cm)	Št. stebrov	Višina stebra (cm)	Komentar
3312	0.987 DE	50x50 cm	RA2		100	1	230	prestavitev znaka
3312-2	0.987 DE	50x50 cm	RA2		100	1	230	prestavitev znaka
KM_III-105	0.997 DE	35x30 cm	RA2	210 1105 km 1,0	100	1	210	prestavitev znaka
3212	1.010 DE	60x90 cm	RA2	RADIO SLOVENIJA 4G 97,2	150	1	320	prestavitev znaka
KM_III-105	2.500 DE	35x30 cm	RA2	210 1105 km 2,5	100	1	210	prestavitev znaka

LEGENDA:

- Pasivno varen usmerjevalni stebriček - JVO
- Obojestranski znak za usmerjanje prometa v ovinkih - JVO
- Jeklena varnostna ograja
- Plastični smerniki
- Pocinkani odbojniki
- Ločilna neprekinjena črta (5111), š=12 cm
- 5 5 robna prekinjena črta (5122), š=12 cm

Spremenba:	Opis spremembe:	Datum:	Podpis:

Naročnik:
Ministrstvo za infrastrukturo
DIREKCIJA REPUBLIKE SLOVENIJE ZA INFRASTRUKTURO

Ozzing
www.ozzing.si

Ozzing d.o.o.
Mestni trg 5a
1420 Trbovlje, Slovenija
tel.:03 56-30-610
fax:03 56-27-048

	Ime in priimek	id.st.
Vodja projekta:	M.Saviozzi, udig	G-1470
Pooblaščeni inženir:	M.Saviozzi, udig	G-1470
Projektiral:		
Projektiral:		
Datum:	DECEMBER 2023	

Objekt: SANACIJA PLAZOV IN REKONSTRUKCIJA CESTE R1-210/1105 ZG.JEZERSKO – SP.JEZERSKO OD KM 1,000 DO KM 1,400 IN OD KM 2,500 DO KM 2,700

Vrsta gradnje: REKONSTRUKCIJA

Vrsta proj. dokumentacije: PZI

Vrsta načrta: NAČRT GRADBENIH KONSTRUKCIJ

Št. projekta: 1389/22

Št. načrta: 1389/22-A

Risba: SITUACIJA PROMETNE UREDITVE 2

Merilo: 1:500

Št.risbe: G.4.3.2

Št.odseka:	arhivska št.:	vrsta dokumentacije:	šifra priloge:
1105	0027.00	004.2101	G.103

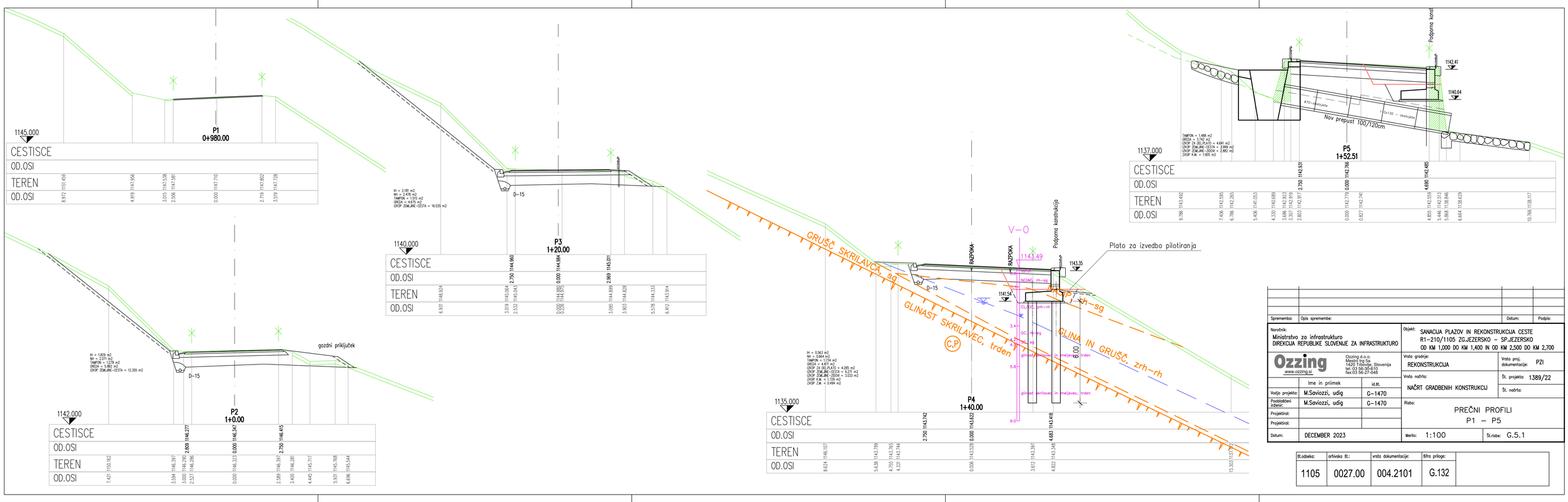

Spremembe:	Opis spremembe:	Datum:	Podpis:

Naročnik: Ministrstvo za infrastrukturo, DIREKCIJA REPUBLIKE SLOVENIJE ZA INFRASTRUKTURO

Ozzing d.o.o., Mestni trg 5a, 1420 Trbovlje, Slovenija, tel.:03 56-30-610, fax:03 56-27-048, www.ozzing.si

Objekt: SANACIJA PLAZOV IN REKONSTRUKCIJA CESTE R1-210/1105 ZG.JEZERSKO – SP.JEZERSKO, OD KM 1,000 DO KM 1,400 IN OD KM 2,500 DO KM 2,700

Vrsta gradnje: REKONSTRUKCIJA — Vrsta proj. dokumentacije: PZI

Vrsta načrta: NAČRT GRADBENIH KONSTRUKCIJ — Št. projekta: 1389/22 — Št. načrta:

	Ime in priimek	id.št.
Vodja projekta:	M.Saviozzi, udig	G-1470
Pooblaščeni inženir:	M.Saviozzi, udig	G-1470
Projektiral:		
Projektiral:		
Datum:	DECEMBER 2023	

Risba: PREČNI PROFILI P1 – P5

Merilo: 1:100 — Št.risbe: G.5.1

Št.odseka:	arhivska št.:	vrsta dokumentacije:	šifra priloge:
1105	0027.00	004.2101	G.132

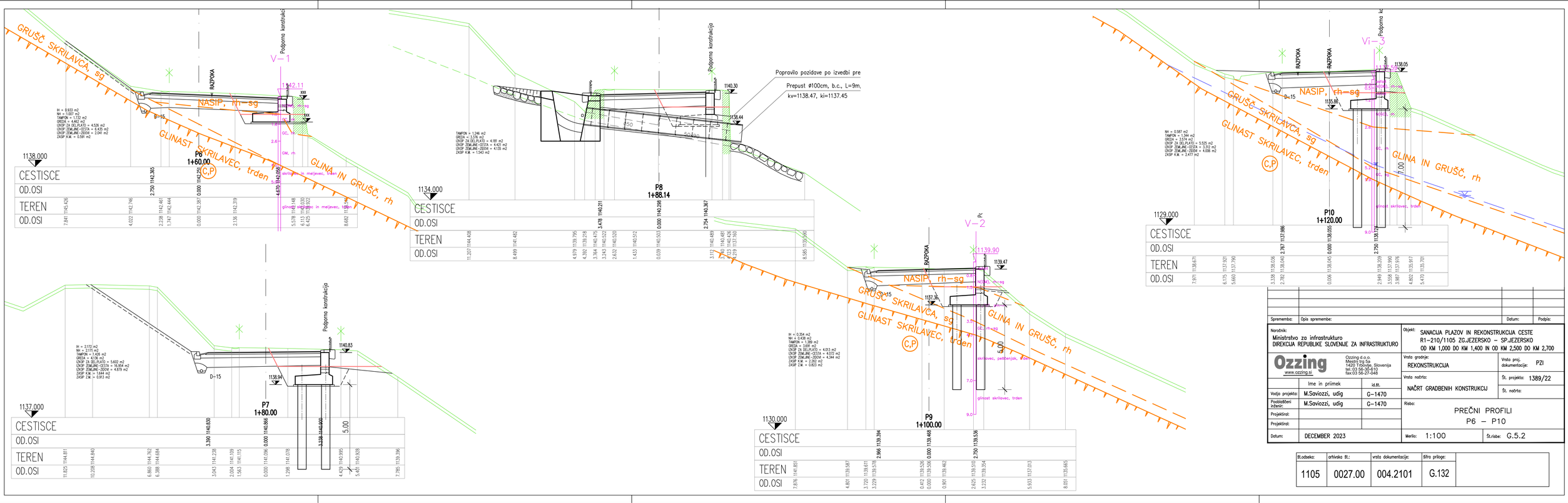

Spremembe:	Opis spremembe:	Datum:	Podpis:

Naročnik: Ministrstvo za infrastrukturo, DIREKCIJA REPUBLIKE SLOVENIJE ZA INFRASTRUKTURO

Ozzing d.o.o., Mestni trg 5a, 1420 Trbovlje, Slovenija, tel.:03 56-30-610, fax:03 56-27-048, www.ozzing.si

Objekt: SANACIJA PLAZOV IN REKONSTRUKCIJA CESTE R1-210/1105 ZG.JEZERSKO – SP.JEZERSKO, OD KM 1,000 DO KM 1,400 IN OD KM 2,500 DO KM 2,700

Vrsta gradnje: REKONSTRUKCIJA — Vrsta proj. dokumentacije: PZI

Vrsta načrta: NAČRT GRADBENIH KONSTRUKCIJ — Št. projekta: 1389/22 — Št. načrta:

	Ime in priimek	id.št.
Vodja projekta:	M.Saviozzi, udig	G-1470
Pooblaščeni inženir:	M.Saviozzi, udig	G-1470
Projektiral:		
Projektiral:		
Datum:	DECEMBER 2023	

Risba: PREČNI PROFILI P6 – P10

Merilo: 1:100 — Št.risbe: G.5.2

Št.odseka:	arhivska št.:	vrsta dokumentacije:	šifra priloge:
1105	0027.00	004.2101	G.132

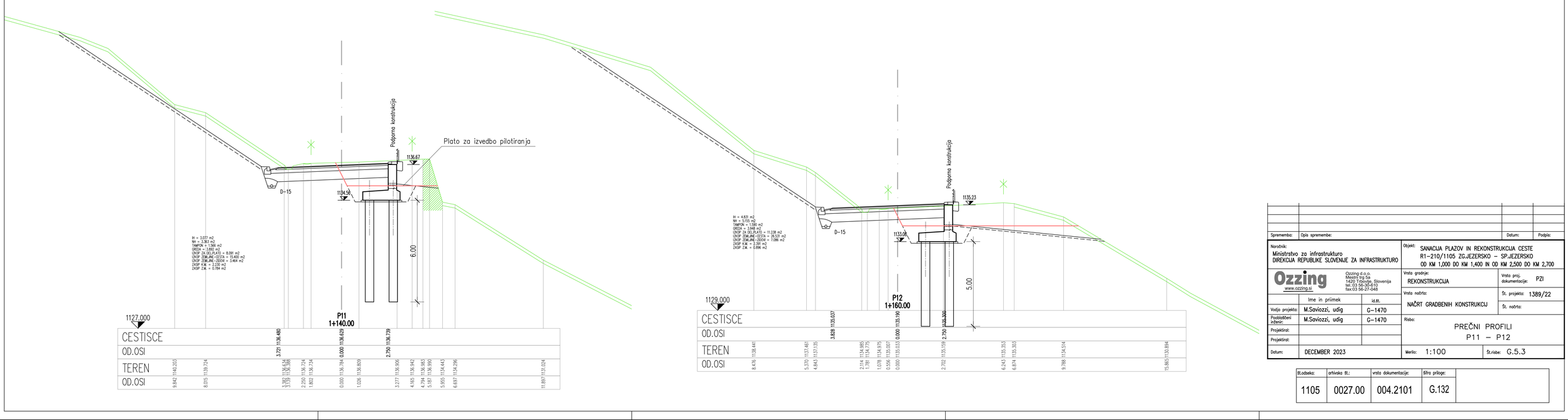

Spremembe:	Opis spremembe:	Datum:	Podpis:

Naročnik: Ministrstvo za infrastrukturo, DIREKCIJA REPUBLIKE SLOVENIJE ZA INFRASTRUKTURO

Ozzing d.o.o., Mestni trg 5a, 1420 Trbovlje, Slovenija, tel.:03 56-30-610, fax:03 56-27-048, www.ozzing.si

Objekt: SANACIJA PLAZOV IN REKONSTRUKCIJA CESTE R1-210/1105 ZG.JEZERSKO – SP.JEZERSKO, OD KM 1,000 DO KM 1,400 IN OD KM 2,500 DO KM 2,700

Vrsta gradnje: REKONSTRUKCIJA — Vrsta proj. dokumentacije: PZI

Vrsta načrta: NAČRT GRADBENIH KONSTRUKCIJ — Št. projekta: 1389/22 — Št. načrta:

	Ime in priimek	id.št.
Vodja projekta:	M.Saviozzi, udig	G-1470
Pooblaščeni inženir:	M.Saviozzi, udig	G-1470
Projektiral:		
Projektiral:		
Datum:	DECEMBER 2023	

Risba: PREČNI PROFILI P11 – P12

Merilo: 1:100 — Št.risbe: G.5.3

Št.odseka:	arhivska št.:	vrsta dokumentacije:	šifra priloge:
1105	0027.00	004.2101	G.132

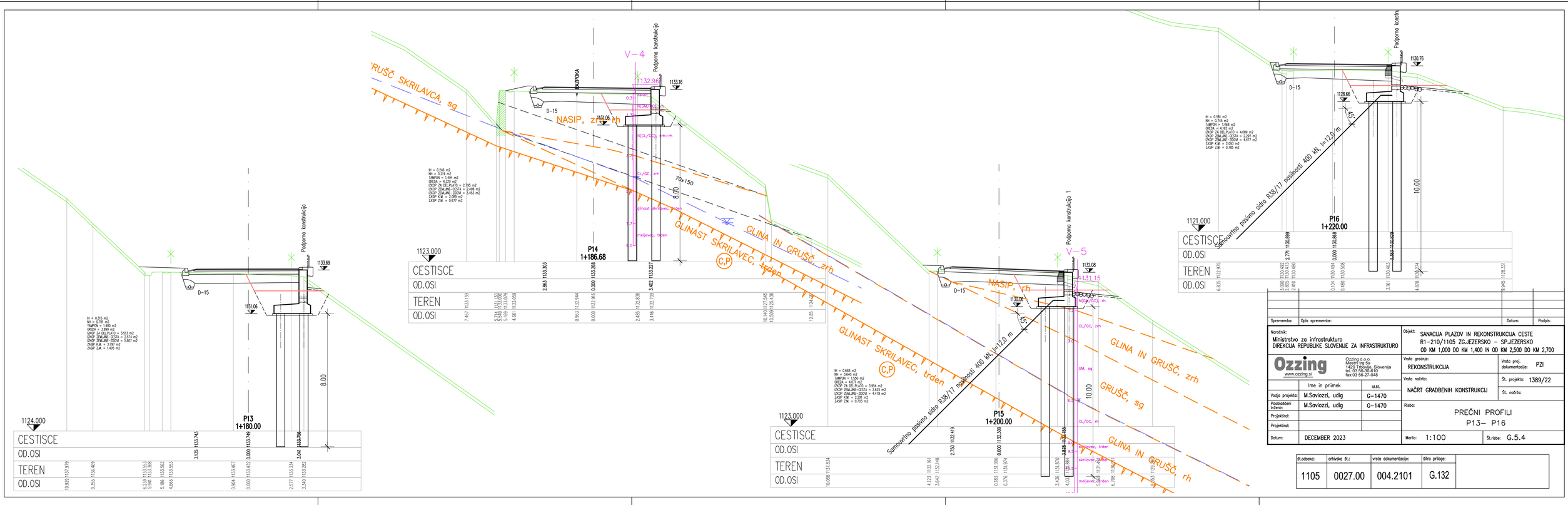

Spremembe:	Opis spremembe:	Datum:	Podpis:

Naročnik: Ministrstvo za infrastrukturo, DIREKCIJA REPUBLIKE SLOVENIJE ZA INFRASTRUKTURO

Ozzing d.o.o., Mestni trg 5a, 1420 Trbovlje, Slovenija, tel.:03 56-30-610, fax:03 56-27-048, www.ozzing.si

Objekt: SANACIJA PLAZOV IN REKONSTRUKCIJA CESTE R1-210/1105 ZG.JEZERSKO – SP.JEZERSKO, OD KM 1,000 DO KM 1,400 IN OD KM 2,500 DO KM 2,700

Vrsta gradnje: REKONSTRUKCIJA — Vrsta proj. dokumentacije: PZI

Vrsta načrta: NAČRT GRADBENIH KONSTRUKCIJ — Št. projekta: 1389/22 — Št. načrta:

	Ime in priimek	id.št.
Vodja projekta:	M.Saviozzi, udig	G-1470
Pooblaščeni inženir:	M.Saviozzi, udig	G-1470
Projektiral:		
Projektiral:		
Datum:	DECEMBER 2023	

Risba: PREČNI PROFILI P13– P16

Merilo: 1:100 — Št.risbe: G.5.4

Št.odseka:	arhivska št.:	vrsta dokumentacije:	šifra priloge:
1105	0027.00	004.2101	G.132

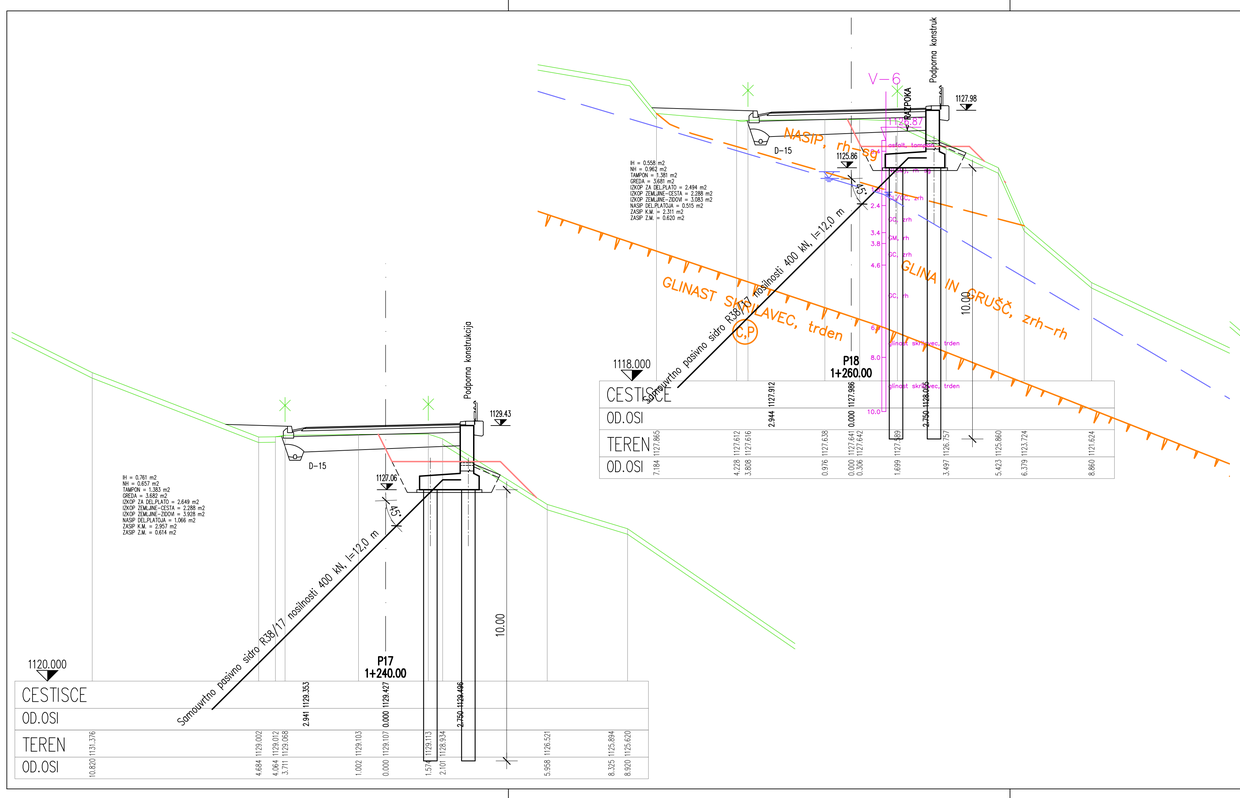

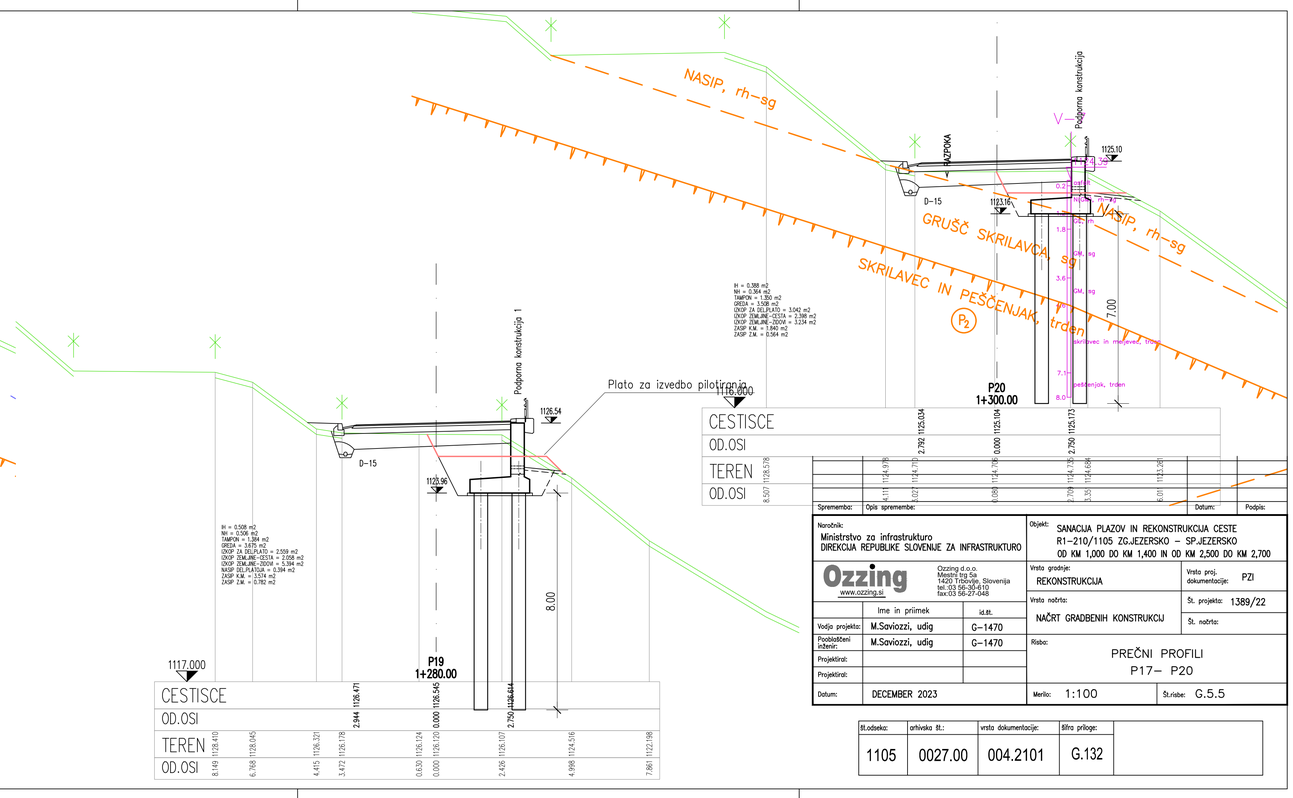

Spremembe: | Opis spremembe: | Datum: | Podpis:

Naročnik:
Ministrstvo za infrastrukturo
DIREKCIJA REPUBLIKE SLOVENIJE ZA INFRASTRUKTURO

Ozzing
www.ozzing.si
Ozzing d.o.o.
Mestni trg 5a
1420 Trbovlje, Slovenija
tel.:03 56-30-610
fax:03 56-27-048

	Ime in priimek	id.št.
Vodja projekta:	M.Saviozzi, udig	G–1470
Pooblaščeni inženir:	M.Saviozzi, udig	G–1470
Projektiral:		
Projektiral:		
Datum:	DECEMBER 2023	

Objekt: SANACIJA PLAZOV IN REKONSTRUKCIJA CESTE R1–210/1105 ZG.JEZERSKO – SP.JEZERSKO OD KM 1,000 DO KM 1,400 IN OD KM 2,500 DO KM 2,700

Vrsta gradnje: REKONSTRUKCIJA
Vrsta proj. dokumentacije: PZI
Vrsta načrta: NAČRT GRADBENIH KONSTRUKCIJ
Št. projekta: 1389/22
Št. načrta:
Risba: PREČNI PROFILI P17– P20
Merilo: 1:100
Št.risbe: G.5.5

Št.odseka:	arhivska št.:	vrsta dokumentacije:	šifra priloge:	
1105	0027.00	004.2101	G.132	

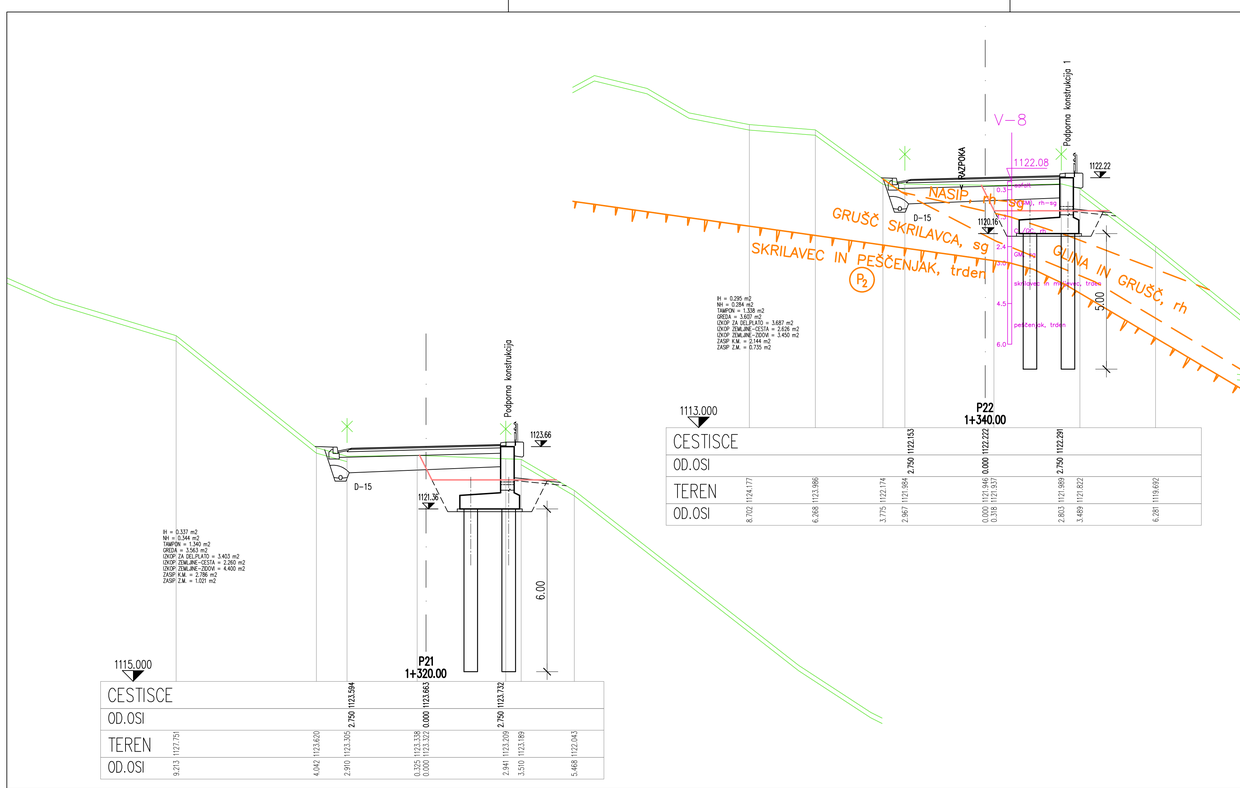

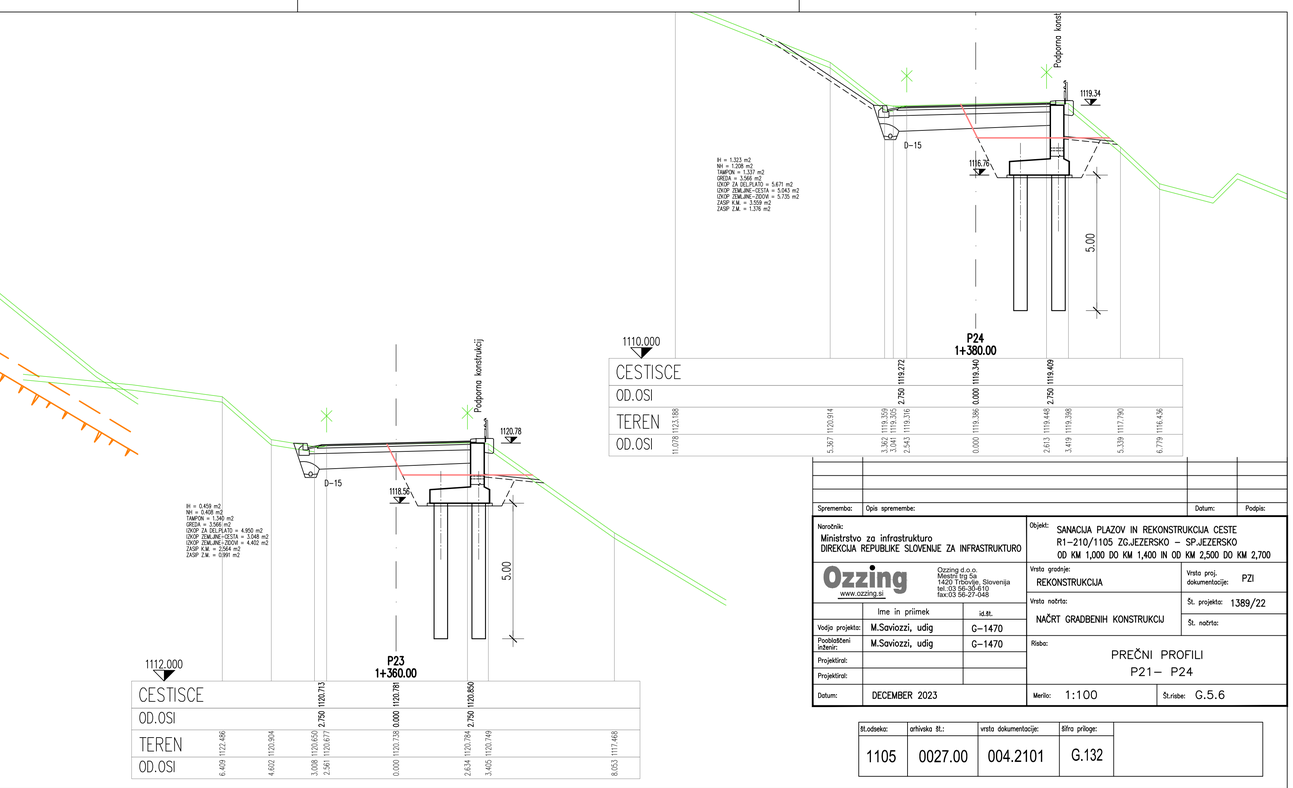

Spremembe: | Opis spremembe: | Datum: | Podpis:

Naročnik:
Ministrstvo za infrastrukturo
DIREKCIJA REPUBLIKE SLOVENIJE ZA INFRASTRUKTURO

Ozzing
www.ozzing.si
Ozzing d.o.o.
Mestni trg 5a
1420 Trbovlje, Slovenija
tel.:03 56-30-610
fax:03 56-27-048

	Ime in priimek	id.št.
Vodja projekta:	M.Saviozzi, udig	G–1470
Pooblaščeni inženir:	M.Saviozzi, udig	G–1470
Projektiral:		
Projektiral:		
Datum:	DECEMBER 2023	

Objekt: SANACIJA PLAZOV IN REKONSTRUKCIJA CESTE R1–210/1105 ZG.JEZERSKO – SP.JEZERSKO OD KM 1,000 DO KM 1,400 IN OD KM 2,500 DO KM 2,700

Vrsta gradnje: REKONSTRUKCIJA
Vrsta proj. dokumentacije: PZI
Vrsta načrta: NAČRT GRADBENIH KONSTRUKCIJ
Št. projekta: 1389/22
Št. načrta:
Risba: PREČNI PROFILI P21– P24
Merilo: 1:100
Št.risbe: G.5.6

Št.odseka:	arhivska št.:	vrsta dokumentacije:	šifra priloge:	
1105	0027.00	004.2101	G.132	

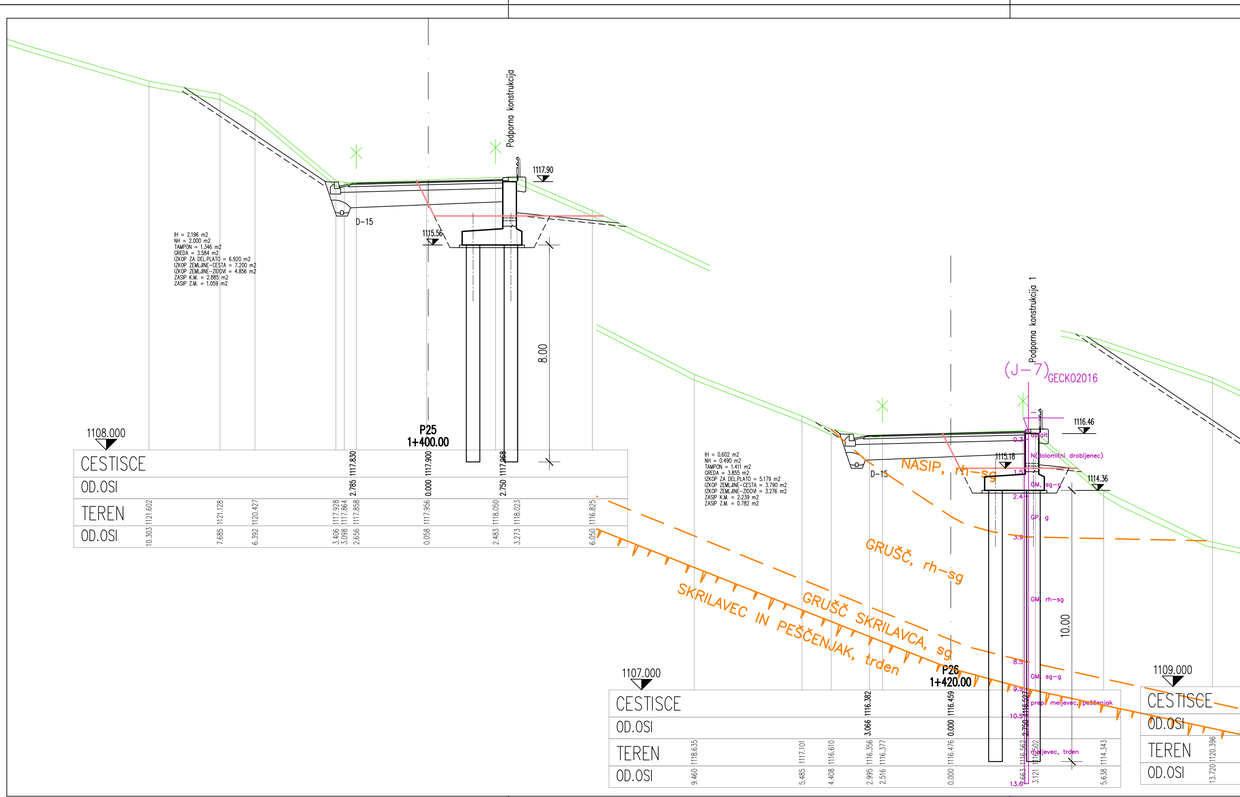

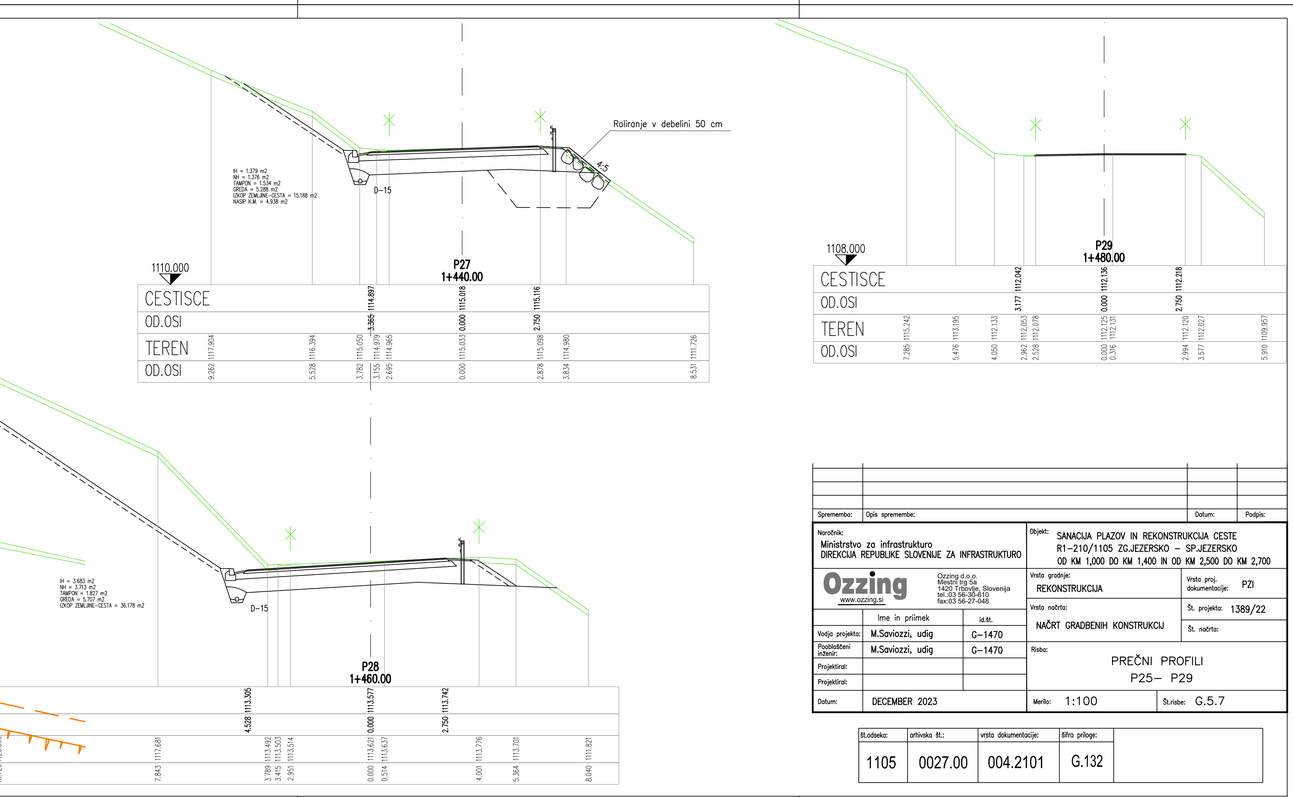

Spremembe: | Opis spremembe: | Datum: | Podpis:

Naročnik:
Ministrstvo za infrastrukturo
DIREKCIJA REPUBLIKE SLOVENIJE ZA INFRASTRUKTURO

Ozzing
www.ozzing.si
Ozzing d.o.o.
Mestni trg 5a
1420 Trbovlje, Slovenija
tel.:03 56-30-610
fax:03 56-27-048

	Ime in priimek	id.št.
Vodja projekta:	M.Saviozzi, udig	G–1470
Pooblaščeni inženir:	M.Saviozzi, udig	G–1470
Projektiral:		
Projektiral:		
Datum:	DECEMBER 2023	

Objekt: SANACIJA PLAZOV IN REKONSTRUKCIJA CESTE R1–210/1105 ZG.JEZERSKO – SP.JEZERSKO OD KM 1,000 DO KM 1,400 IN OD KM 2,500 DO KM 2,700

Vrsta gradnje: REKONSTRUKCIJA
Vrsta proj. dokumentacije: PZI
Vrsta načrta: NAČRT GRADBENIH KONSTRUKCIJ
Št. projekta: 1389/22
Št. načrta:
Risba: PREČNI PROFILI P25– P29
Merilo: 1:100
Št.risbe: G.5.7

Št.odseka:	arhivska št.:	vrsta dokumentacije:	šifra priloge:	
1105	0027.00	004.2101	G.132	

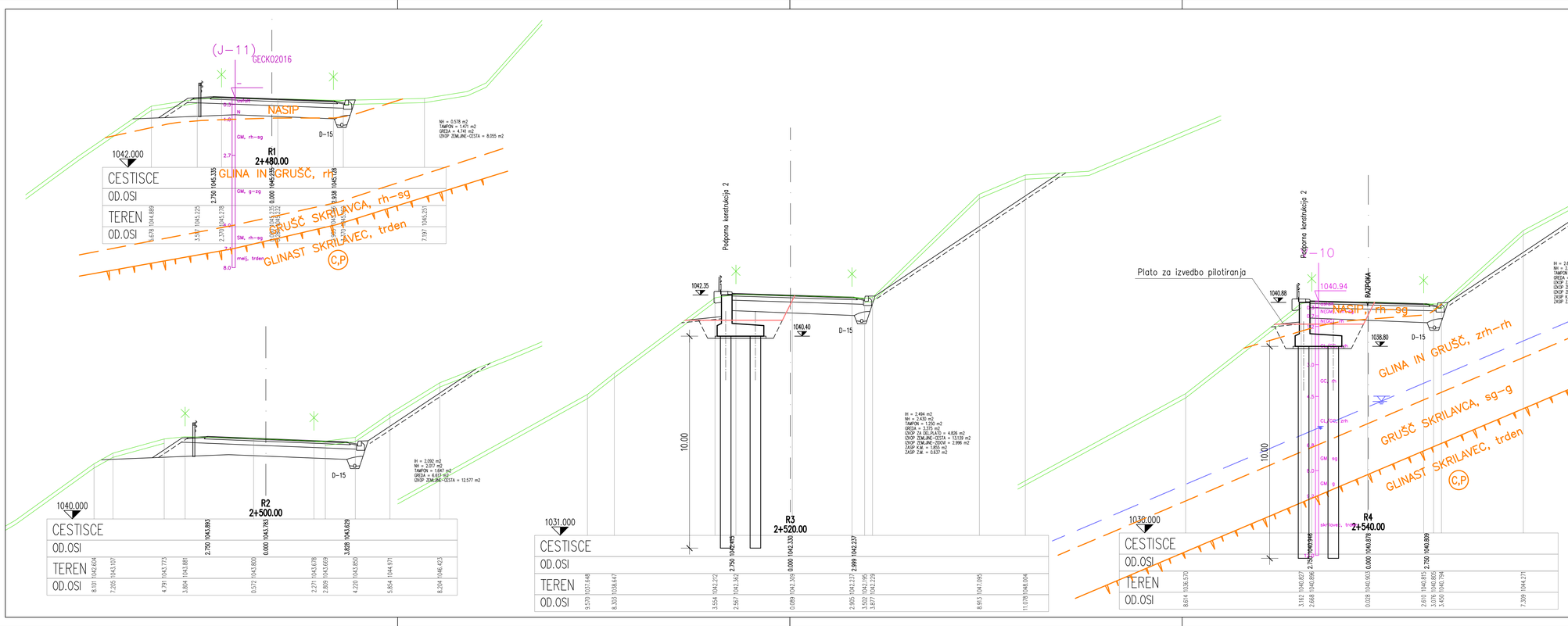

Spremembe:	Opis spremembe:	Datum:	Podpis:

Naročnik: Ministrstvo za infrastrukturo, DIREKCIJA REPUBLIKE SLOVENIJE ZA INFRASTRUKTURO

Objekt: SANACIJA PLAZOV IN REKONSTRUKCIJA CESTE R1-210/1105 ZGJEZERSKO – SPJEZERSKO, OD KM 1,000 DO KM 1,400 IN OD KM 2,500 DO KM 2,700

Izdelovalec: Ozzing d.o.o., Mestni trg 5a, 1420 Trbovlje, Slovenija, tel.:03 56-30-610, fax:03 56-27-048, www.ozzing.si

Vrsta gradnje: REKONSTRUKCIJA | Vrsta proj. dokumentacije: PZI

Vrsta načrta: NAČRT GRADBENIH KONSTRUKCIJ | Št. projekta: 1389/22 | Št. načrta:

	Ime in priimek	id.št.
Vodja projekta:	M.Saviozzi, udig	G-1470
Pooblaščeni inženir:	M.Saviozzi, udig	G-1470
Projektiral:		
Projektiral:		
Datum:	DECEMBER 2023	

Risba: PREČNI PROFILI R1 – R4

Merilo: 1:100 | Št.risbe: G.5.8

Št.odseka:	arhivska št.:	vrsta dokumentacije:	šifra priloge:
1105	0027.00	004.2101	G.132

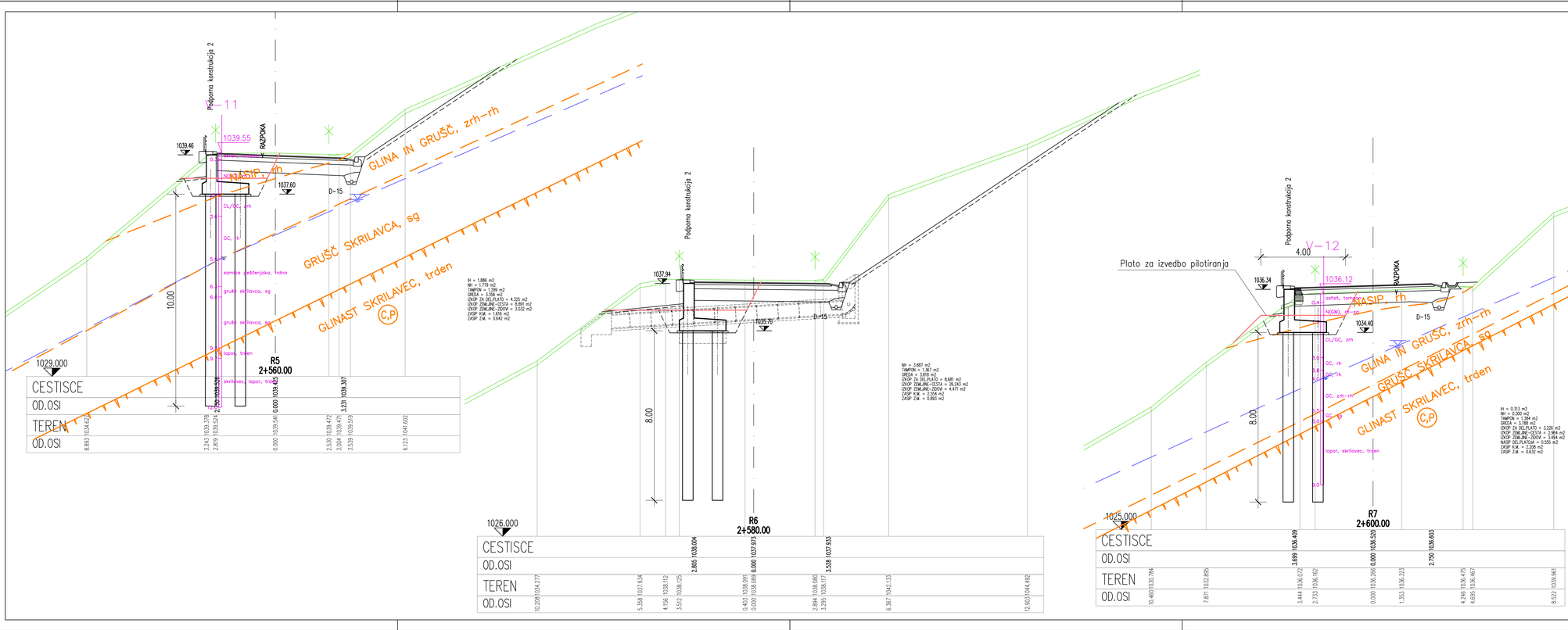

Spremembe:	Opis spremembe:	Datum:	Podpis:

Naročnik: Ministrstvo za infrastrukturo, DIREKCIJA REPUBLIKE SLOVENIJE ZA INFRASTRUKTURO

Objekt: SANACIJA PLAZOV IN REKONSTRUKCIJA CESTE R1-210/1105 ZGJEZERSKO – SPJEZERSKO, OD KM 1,000 DO KM 1,400 IN OD KM 2,500 DO KM 2,700

Izdelovalec: Ozzing d.o.o., Mestni trg 5a, 1420 Trbovlje, Slovenija, tel.:03 56-30-610, fax:03 56-27-048, www.ozzing.si

Vrsta gradnje: REKONSTRUKCIJA | Vrsta proj. dokumentacije: PZI

Vrsta načrta: NAČRT GRADBENIH KONSTRUKCIJ | Št. projekta: 1389/22 | Št. načrta:

	Ime in priimek	id.št.
Vodja projekta:	M.Saviozzi, udig	G-1470
Pooblaščeni inženir:	M.Saviozzi, udig	G-1470
Projektiral:		
Projektiral:		
Datum:	DECEMBER 2023	

Risba: PREČNI PROFILI R5 – R7

Merilo: 1:100 | Št.risbe: G.5.9

Št.odseka:	arhivska št.:	vrsta dokumentacije:	šifra priloge:
1105	0027.00	004.2101	G.132

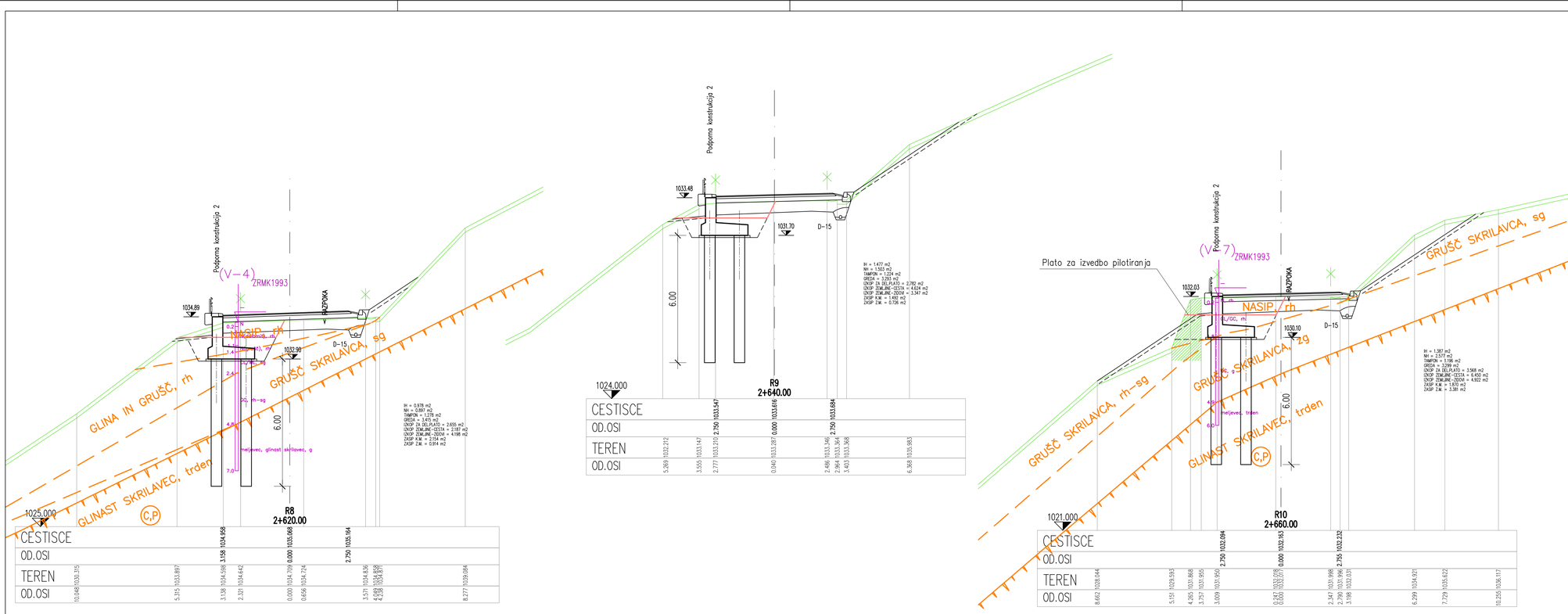

Spremembe:	Opis spremembe:	Datum:	Podpis:

Naročnik: Ministrstvo za infrastrukturo, DIREKCIJA REPUBLIKE SLOVENIJE ZA INFRASTRUKTURO

Objekt: SANACIJA PLAZOV IN REKONSTRUKCIJA CESTE R1-210/1105 ZGJEZERSKO – SPJEZERSKO, OD KM 1,000 DO KM 1,400 IN OD KM 2,500 DO KM 2,700

Izdelovalec: Ozzing d.o.o., Mestni trg 5a, 1420 Trbovlje, Slovenija, tel.:03 56-30-610, fax:03 56-27-048, www.ozzing.si

Vrsta gradnje: REKONSTRUKCIJA | Vrsta proj. dokumentacije: PZI

Vrsta načrta: NAČRT GRADBENIH KONSTRUKCIJ | Št. projekta: 1389/22 | Št. načrta:

	Ime in priimek	id.št.
Vodja projekta:	M.Saviozzi, udig	G-1470
Pooblaščeni inženir:	M.Saviozzi, udig	G-1470
Projektiral:		
Projektiral:		
Datum:	DECEMBER 2023	

Risba: PREČNI PROFILI R8 – R10

Merilo: 1:100 | Št.risbe: G.5.10

Št.odseka:	arhivska št.:	vrsta dokumentacije:	šifra priloge:
1105	0027.00	004.2101	G.132

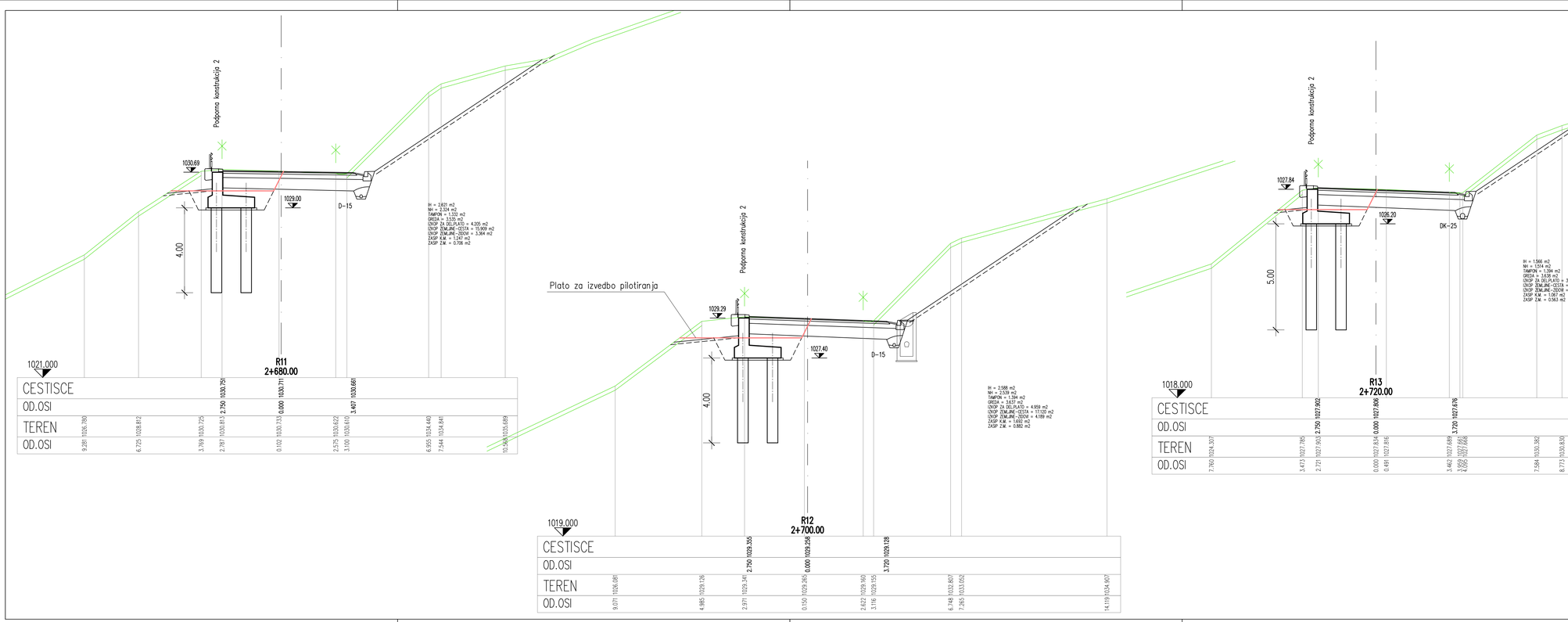

Spremembe:	Opis spremembe:	Datum:	Podpis:

Naročnik: Ministrstvo za infrastrukturo, DIREKCIJA REPUBLIKE SLOVENIJE ZA INFRASTRUKTURO

Objekt: SANACIJA PLAZOV IN REKONSTRUKCIJA CESTE R1-210/1105 ZGJEZERSKO – SPJEZERSKO, OD KM 1,000 DO KM 1,400 IN OD KM 2,500 DO KM 2,700

Izdelovalec: Ozzing d.o.o., Mestni trg 5a, 1420 Trbovlje, Slovenija, tel.:03 56-30-610, fax:03 56-27-048, www.ozzing.si

Vrsta gradnje: REKONSTRUKCIJA | Vrsta proj. dokumentacije: PZI

Vrsta načrta: NAČRT GRADBENIH KONSTRUKCIJ | Št. projekta: 1389/22 | Št. načrta:

	Ime in priimek	id.št.
Vodja projekta:	M.Saviozzi, udig	G-1470
Pooblaščeni inženir:	M.Saviozzi, udig	G-1470
Projektiral:		
Projektiral:		
Datum:	DECEMBER 2023	

Risba: PREČNI PROFILI R11 – R13

Merilo: 1:100 | Št.risbe: G.5.11

Št.odseka:	arhivska št.:	vrsta dokumentacije:	šifra priloge:
1105	0027.00	004.2101	G.132

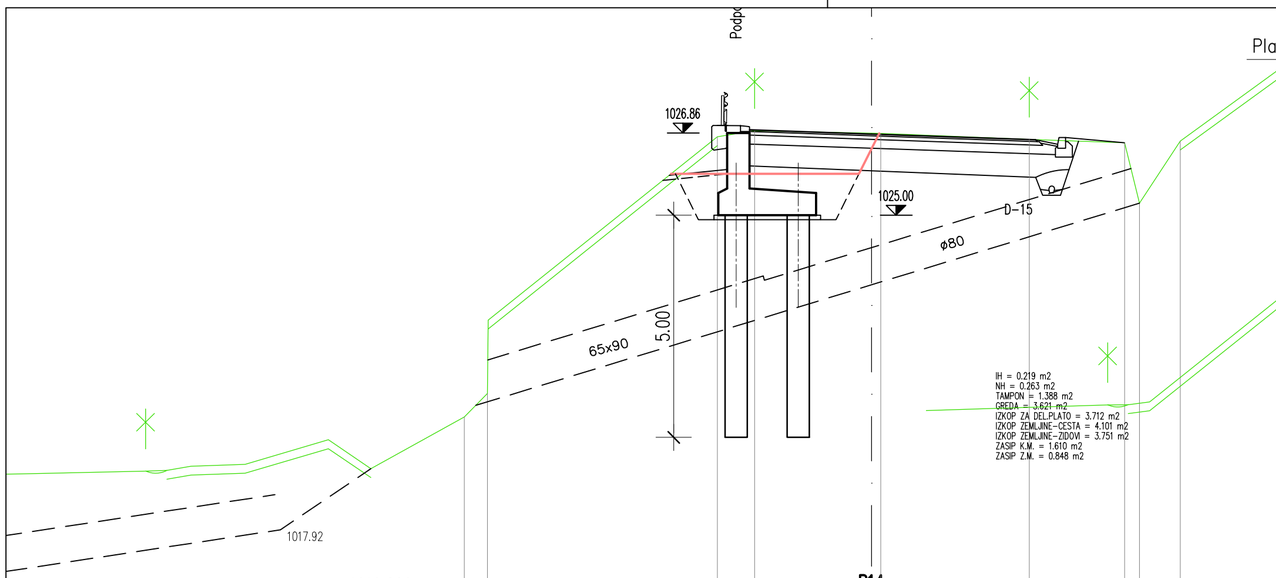

1016.000

R14
2+733.49

CESTISCE						2.750	1026.922	0.000	1026.826	3.689	1026.697			
OD.OSI														
TEREN	1020.459	1020.988	1022.640	1026.766	1026.901			1026.846	1026.842	1026.705		1026.634	1025.270	1026.667
OD.OSI	9.169	8.648		3.473	2.635			0.000	0.207	3.549		5.697	6.029	6.950

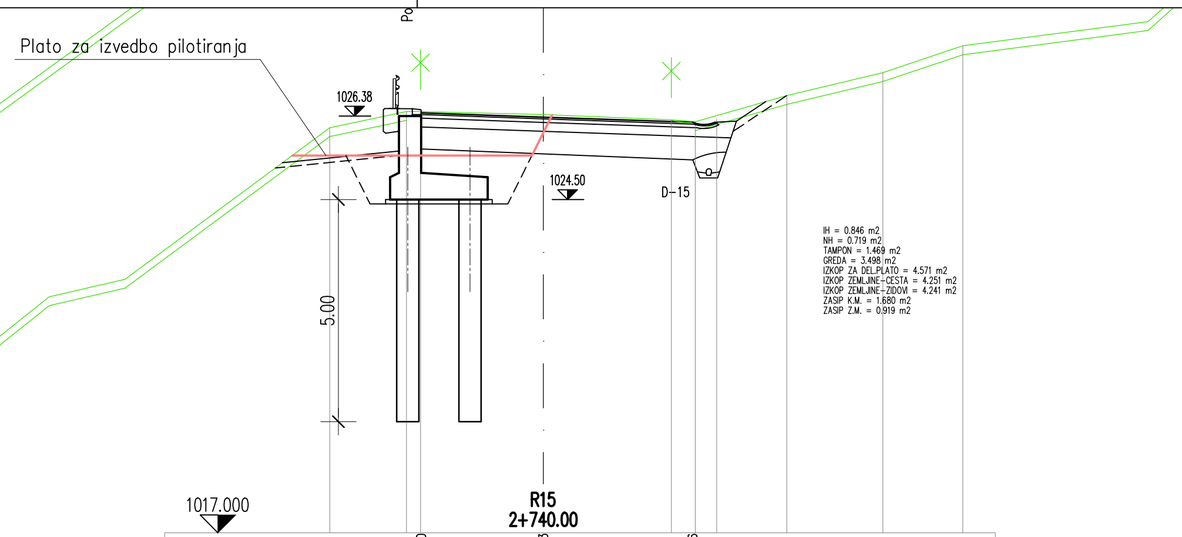

1017.000

R15
2+740.00

CESTISCE						2.750	1026.450	0.000	1026.353	3.361	1026.236			
OD.OSI														
TEREN	4.807	1026.116	3.081	1026.479	2.765	1026.480		0.000	1026.411	2.882	1026.291	3.420	1026.251	5.482	1026.838	7.647	1027.356	9.446	1027.959
OD.OSI														

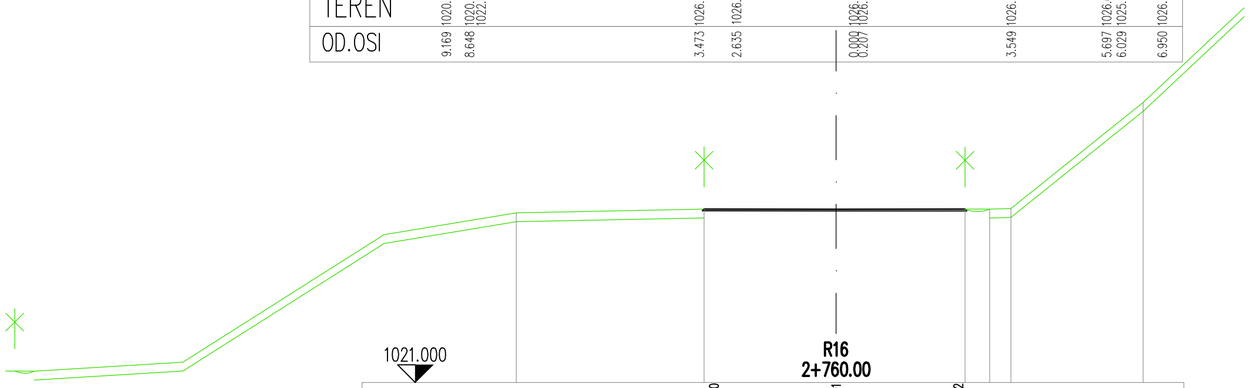

1021.000

R16
2+760.00

CESTISCE						2.750	1024.960	0.000	1024.901	2.750	1024.842		
OD.OSI													
TEREN	7.200	1024.820		2.974	1024.904			0.000	1024.901	2.901	1024.902	3.457	1024.902	3.934	1024.916	6.909	1027.304
OD.OSI													

Spremembe:	Opis spremembe:	Datum:	Podpis:

Naročnik:
Ministrstvo za infrastrukturo
DIREKCIJA REPUBLIKE SLOVENIJE ZA INFRASTRUKTURO

Objekt: SANACIJA PLAZOV IN REKONSTRUKCIJA CESTE R1-210/1105 ZG.JEZERSKO – SP.JEZERSKO OD KM 1,000 DO KM 1,400 IN OD KM 2,500 DO KM 2,700

Ozzing
www.ozzing.si
Ozzing d.o.o.
Mestni trg 5a
1420 Trbovlje, Slovenija
tel.:03 56-30-610
fax:03 56-27-048

	Ime in priimek	id.št.
Vodja projekta:	M.Saviozzi, udig	G-1470
Pooblaščeni inženir:	M.Saviozzi, udig	G-1470
Projektiral:		
Projektiral:		
Datum:	DECEMBER 2023	

Vrsta gradnje: REKONSTRUKCIJA
Vrsta proj. dokumentacije: PZI
Vrsta načrta: NAČRT GRADBENIH KONSTRUKCIJ
Št. projekta: 1389/22
Št. načrta:
Risba: PREČNI PROFILI R14 – R16
Merilo: 1:100
Št.risbe: G.5.12

Št.odseka:	arhivska št.:	vrsta dokumentacije:	šifra priloge:
1105	0027.00	004.2101	G.132

KARAKTERISTIČNI PROFIL PODPORNEGA ZIDU 1
(na mikropilotih)
M 1:50

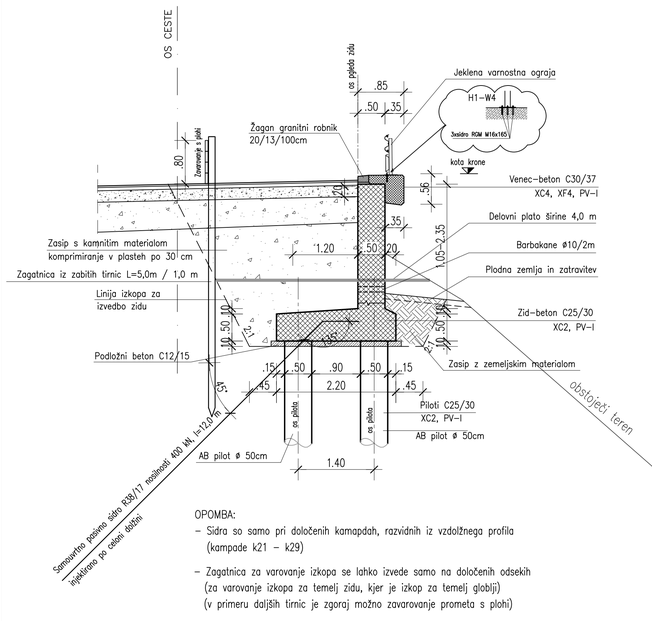

OPOMBA:
- Sidra so samo pri določenih kamapdah, razvidnih iz vzdolžnega profila (kampade k21 – k29)
- Zagatnica za varovanje izkopa se lahko izvede samo na določenih odsekih (za varovanje izkopa za temelj zidu, kjer je izkop za temelj globlji) (v primeru daljših tirnic je zgoraj možno zavarovanje prometa s plohi)

DETAJL ROBNEGA VENCA
M 1:25

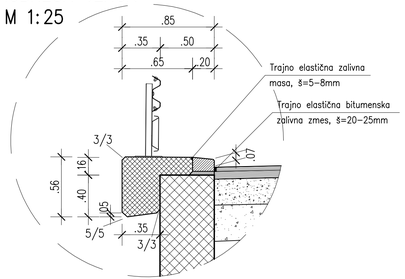

OPOMBA :
-vse ostre robove posneti s trikotnimi letvicami 3/3 cm

LEGENDA :

-Delovni stik

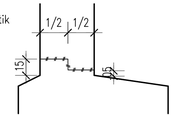

DETAJL SIDRANJA ROBNIKOV, M 1:20

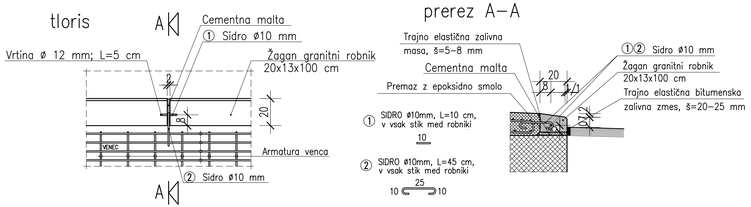

TLORIS KARAKTERISTIČNE KAMPADE
M 1 : 100

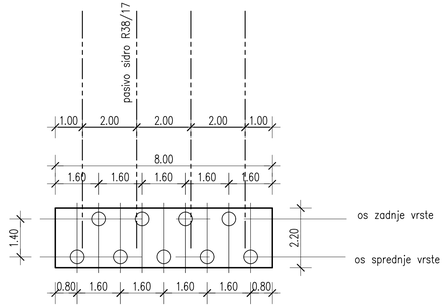

OPOMBA:
Vpetje prve vrste pilotov v hribino mora biti minimalno 2,0 m

DETAJL STIKA KAMPAD
TLORIS, M 1:10

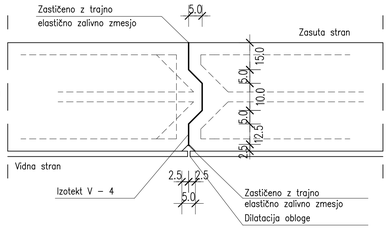

DETAJL SKOKA KAMPADE
M 1:20

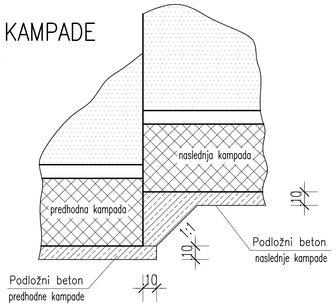

Sprememba:	Opis spremembe:	Datum:	Podpis:

Naročnik: Ministrstvo za infrastrukturo DIREKCIJA REPUBLIKE SLOVENIJE ZA INFRASTRUKTURO		Objekt: SANACIJA PLAZOV IN REKONSTRUKCIJA CESTE R1-210/1105 ZGJEZERSKO – SPJEZERSKO OD KM 1,000 DO KM 1,400 IN OD KM 2,500 DO KM 2,700	
Ozzing www.ozzing.si	Ozzing d.o.o. Mestni trg 5a 1420 Trbovlje, Slovenija tel.:03 56-30-610 fax:03 56-27-048	Vrsta gradnje: REKONSTRUKCIJA	Vrsta proj. dokumentacije: PZI
	Ime in priimek / id.št.	Vrsta načrta: NAČRT GRADBENIH KONSTRUKCIJ	Št. projekta: 1389/22
Vodja projekta:	M.Saviozzi, udig / G-1470		Št. načrta:
Pooblaščeni inženir:	M.Saviozzi, udig / G-1470	Risba: KARAKTERISTIČNI PROFIL PODPORNIH KONSTRUKCIJ	
Projektiral:			
Projektiral:			
Datum:	DECEMBER 2023	Merilo: 1: 50	Št.risbe: G.6.1

Št.odseka:	arhivska št.:	vrsta dokumentacije:	šifra priloge:	
1105	0027.00	004.2101	G.240	

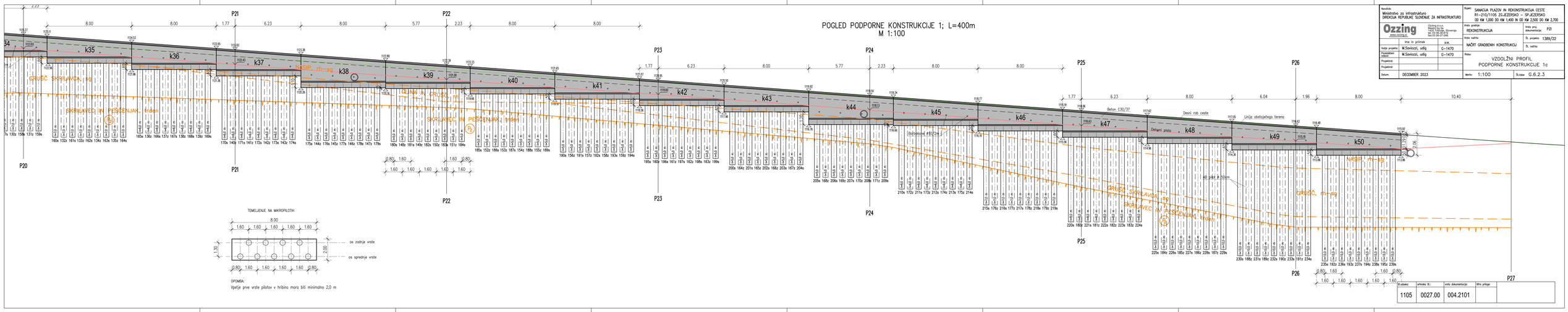

Naročnik: Ministrstvo za infrastrukturo DIREKCIJA REPUBLIKE SLOVENIJE ZA INFRASTRUKTURO		Objekt: SANACIJA PLAZOV IN REKONSTRUKCIJA CESTE R1-210/1105 ZG.JEZERSKO – SP.JEZERSKO OD KM 1,000 DO KM 1,400 IN OD KM 2,500 DO KM 2,700	
Ozzing www.ozzing.si	Ozzing d.o.o. Ulica Lucijana Šeruga 5 1000 Ljubljana, Slovenija Tel.:03 56 20 240 Fax:03 56 20 249	Vrsta gradnje: REKONSTRUKCIJA	Vrsta proj. dokumentacije: PZI
		Vrsta načrta: NAČRT GRADBENIH KONSTRUKCIJ	Št. projekta: 1389/22
	Ime in priimek	id.št.	Št. načrta:
Vodja projekta:	M.Sovinšcži, udig	G-1470	Ribež: VZDOLŽNI PROFIL PODPORNE KONSTRUKCIJE 1c
Pooblaščeni inženir:	M.Sovinšcži, udig	G-1470	
Projektirал:			
Projektirал:			
Datum:	DECEMBER 2023		Merilo: 1:100 Šifra/ev: G.6.2.3

Št.zabeleg:	arhivska št.:	vrsta dokumentacije:	Bližnja priloga:
1105	0027.00	004.2101	

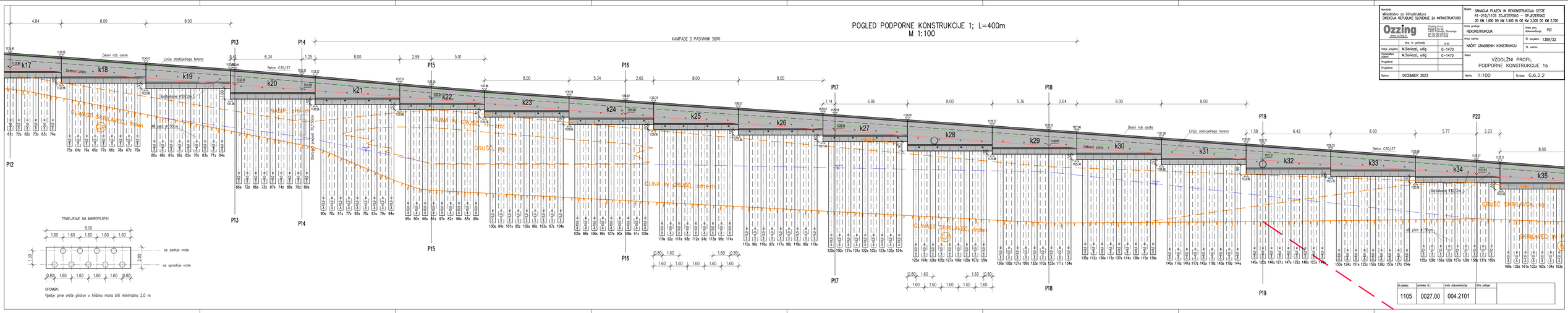

Naročnik: Ministrstvo za infrastrukturo DIREKCIJA REPUBLIKE SLOVENIJE ZA INFRASTRUKTURO		Objekt: SANACIJA PLAZOV IN REKONSTRUKCIJA CESTE R1-210/1105 ZG.JEZERSKO – SP.JEZERSKO OD KM 1,000 DO KM 1,400 IN OD KM 2,500 DO KM 2,700	
Ozzing www.ozzing.si	Ozzing d.o.o. Ulica Lucijana Šeruga 5 1000 Ljubljana, Slovenija Tel.:03 56 20 240 Fax:03 56 20 249	Vrsta gradnje: REKONSTRUKCIJA	Vrsta proj. dokumentacije: PZI
		Vrsta načrta: NAČRT GRADBENIH KONSTRUKCIJ	Št. projekta: 1389/22
	Ime in priimek	id.št.	Št. načrta:
Vodja projekta:	M.Sovinšcži, udig	G-1470	Ribež: VZDOLŽNI PROFIL PODPORNE KONSTRUKCIJE 1b
Pooblaščeni inženir:	M.Sovinšcži, udig	G-1470	
Projektirал:			
Projektirал:			
Datum:	DECEMBER 2023		Merilo: 1:100 Šifra/ev: G.6.2.2

Št.zabeleg:	arhivska št.:	vrsta dokumentacije:	Bližnja priloga:
1105	0027.00	004.2101	

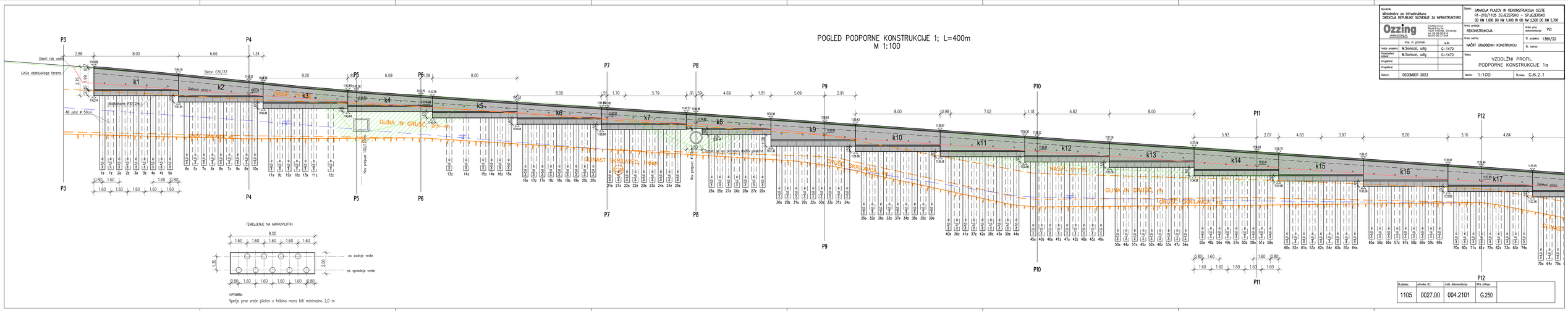

Naročnik: Ministrstvo za infrastrukturo DIREKCIJA REPUBLIKE SLOVENIJE ZA INFRASTRUKTURO		Objekt: SANACIJA PLAZOV IN REKONSTRUKCIJA CESTE R1-210/1105 ZG.JEZERSKO – SP.JEZERSKO OD KM 1,000 DO KM 1,400 IN OD KM 2,500 DO KM 2,700	
Ozzing www.ozzing.si	Ozzing d.o.o. Ulica Lucijana Šeruga 5 1000 Ljubljana, Slovenija Tel.:03 56 20 240 Fax:03 56 20 249	Vrsta gradnje: REKONSTRUKCIJA	Vrsta proj. dokumentacije: PZI
		Vrsta načrta: NAČRT GRADBENIH KONSTRUKCIJ	Št. projekta: 1389/22
	Ime in priimek	id.št.	Št. načrta:
Vodja projekta:	M.Sovinšcži, udig	G-1470	Ribež: VZDOLŽNI PROFIL PODPORNE KONSTRUKCIJE 1a
Pooblaščeni inženir:	M.Sovinšcži, udig	G-1470	
Projektirал:			
Projektirал:			
Datum:	DECEMBER 2023		Merilo: 1:100 Šifra/ev: G.6.2.1

Št.zabeleg:	arhivska št.:	vrsta dokumentacije:	Bližnja priloga:
1105	0027.00	004.2101	G.250

POGLED PODPORNE KONSTRUKCIJE 2; L=240m
M 1:100

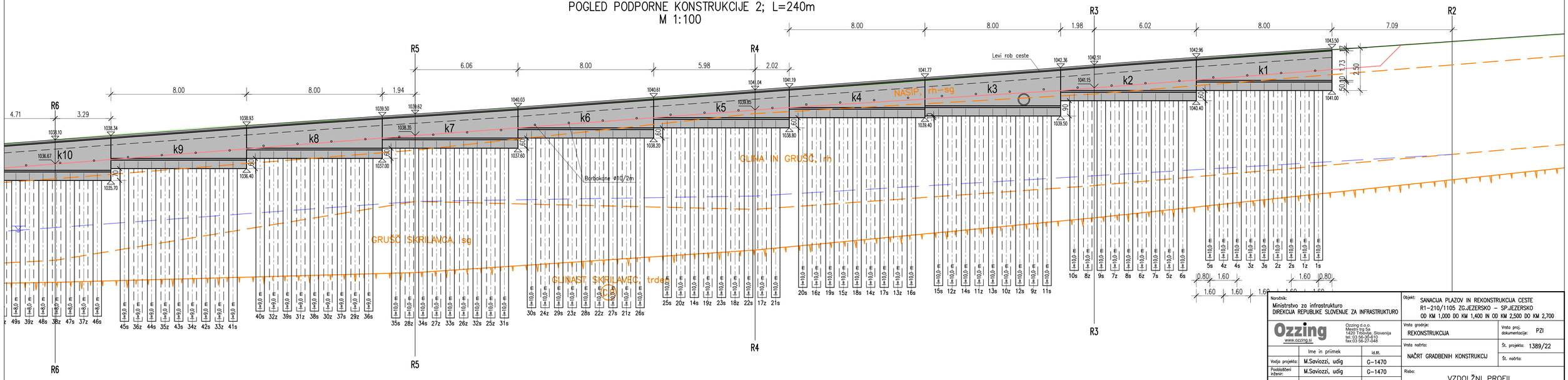

Naročnik:	Ministrstvo za infrastrukturo DIREKCIJA REPUBLIKE SLOVENIJE ZA INFRASTRUKTURO
Objekt:	SANACIJA PLAZOV IN REKONSTRUKCIJA CESTE R1-210/1105 ZGJEZERSKO – SPJEZERSKO OD KM 1,000 DO KM 1,400 IN OD KM 2,500 DO KM 2,700
Ozzing	Ozzing d.o.o. Mestni trg 5a 1420 Trbovlje, Slovenija tel.:03 56-30-610 fax:03 56-27-048 www.ozzing.si
Vrsta gradnje:	REKONSTRUKCIJA
Vrsta proj. dokumentacije:	PZI
Vrsta načrta:	NAČRT GRADBENIH KONSTRUKCIJ
Št. projekta:	1389/22
Št. načrta:	
Risba:	VZDOLŽNI PROFIL PODPORNE KONSTRUKCIJE 2c
Ime in priimek / id.št.	
Vodja projekta:	M.Saviozzi, udig — G-1470
Pooblaščeni inženir:	M.Saviozzi, udig — G-1470
Projektiral:	
Projektiral:	
Datum:	DECEMBER 2023
Merilo:	1:100
Št.risbe:	G.6.2.6

Št.odseka:	arhivska št.:	vrsta dokumentacije:	šifra priloge:	
1105	0027.00	004.2101	G.250	

POGLED PODPORNE KONSTRUKCIJE 2; L=240m
M 1:100

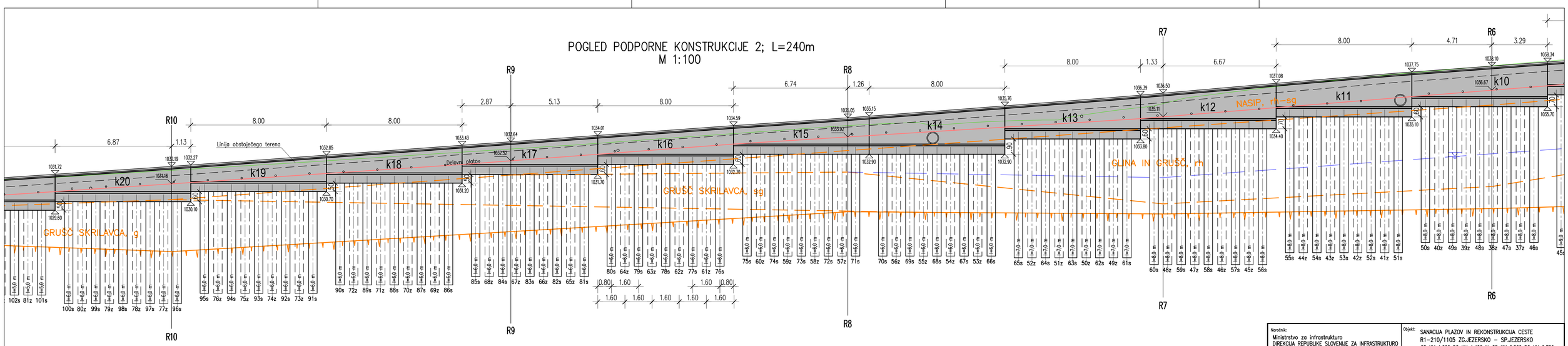

Naročnik:	Ministrstvo za infrastrukturo DIREKCIJA REPUBLIKE SLOVENIJE ZA INFRASTRUKTURO
Objekt:	SANACIJA PLAZOV IN REKONSTRUKCIJA CESTE R1-210/1105 ZGJEZERSKO – SPJEZERSKO OD KM 1,000 DO KM 1,400 IN OD KM 2,500 DO KM 2,700
Ozzing	Ozzing d.o.o. Mestni trg 5a 1420 Trbovlje, Slovenija tel.:03 56-30-610 fax:03 56-27-048 www.ozzing.si
Vrsta gradnje:	REKONSTRUKCIJA
Vrsta proj. dokumentacije:	PZI
Vrsta načrta:	NAČRT GRADBENIH KONSTRUKCIJ
Št. projekta:	1389/22
Št. načrta:	
Risba:	VZDOLŽNI PROFIL PODPORNE KONSTRUKCIJE 2b
Ime in priimek / id.št.	
Vodja projekta:	M.Saviozzi, udig — G-1470
Pooblaščeni inženir:	M.Saviozzi, udig — G-1470
Projektiral:	
Projektiral:	
Datum:	DECEMBER 2023
Merilo:	1:100
Št.risbe:	G.6.2.5

Št.odseka:	arhivska št.:	vrsta dokumentacije:	šifra priloge:	
1105	0027.00	004.2101	G.250	

POGLED PODPORNE KONSTRUKCIJE 2; L=240m
M 1:100

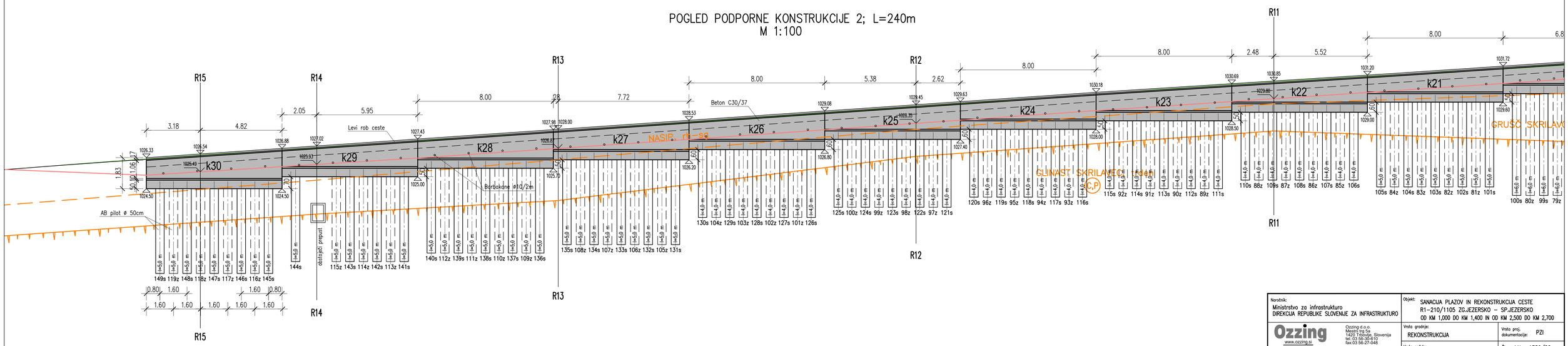

Naročnik:	Ministrstvo za infrastrukturo DIREKCIJA REPUBLIKE SLOVENIJE ZA INFRASTRUKTURO
Objekt:	SANACIJA PLAZOV IN REKONSTRUKCIJA CESTE R1-210/1105 ZGJEZERSKO – SPJEZERSKO OD KM 1,000 DO KM 1,400 IN OD KM 2,500 DO KM 2,700
Ozzing	Ozzing d.o.o. Mestni trg 5a 1420 Trbovlje, Slovenija tel.:03 56-30-610 fax:03 56-27-048 www.ozzing.si
Vrsta gradnje:	REKONSTRUKCIJA
Vrsta proj. dokumentacije:	PZI
Vrsta načrta:	NAČRT GRADBENIH KONSTRUKCIJ
Št. projekta:	1389/22
Št. načrta:	
Risba:	VZDOLŽNI PROFIL PODPORNE KONSTRUKCIJE 2a
Ime in priimek / id.št.	
Vodja projekta:	M.Saviozzi, udig — G-1470
Pooblaščeni inženir:	M.Saviozzi, udig — G-1470
Projektiral:	
Projektiral:	
Datum:	DECEMBER 2023
Merilo:	1:100
Št.risbe:	G.6.2.4

Št.odseka:	arhivska št.:	vrsta dokumentacije:	šifra priloge:	
1105	0027.00	004.2101	G.250	

ARMATURNI NAČRT PILOTOV
PODPORNE KONSTRUKCIJE 1

	PILOTI	KOM	DOLŽINA PILOTA	GLAVNA ARMATURA 1 B500B				NOSILNI OBROČI 2 St Sp 37				SPIRALNA ARM. 3 B500B			NOSILNA ARM. 4 St Sp 37			St Sp 37	B500B	
			(D)	ϕ	L(m)	kom	Kg	ϕ	L(m)	kom	Kg	ϕ	L(m)	Kg	4xϕ	L(m)	Kg	ϕ>12	ϕ<12	ϕ>12
PILOTI ϕ 52	14s-34s,65s-74s,175s-209s, 13z-31z,56z-63z,144z-171z	121	5,0	25	5,40	12	256,02	16	1,45	4	9,152	8	66,35	27,07	20	5,0	49,32	7075,16	3275,57	30979,00
	6s-13s,35s-39s,55s,64s,75s-84s, 165s-174s,210s-214s,5z-12z, 32z-35z,48z-55z, 64z-71z, 136z-143z,172z-175z	88	6,0	25	6,40	12	303,44	16	1,45	4	9,152	8	79,62	32,48	20	6,0	59,18	6013,60	2858,68	26702,44
	1s-5s, 40s-54s, 155s-164s, 215s-219s, 1z-4z, 36z-47z, 128z-135z, 176z-179z	63	7,0	25	7,40	12	350,85	16	1,45	5	11,44	8	92,89	37,9	20	7,0	69,05	5070,78	2387,64	22103,47
	85s-89s, 145s-154s, 220s-224s, 72z-75z, 120z-157z, 180z-183z	36	8,0	25	8,40	12	398,26	16	1,45	5	11,44	8	106,16	43,31	20	8,0	78,91	3252,69	1559,28	14337,39
	14s-34s,65s-74s,175s-209s, 13z-31z,56z-63z,144z-171z	18	9,0	25	9,40	12	445,67	16	1,45	6	13,73	8	119,43	48,73	20	9,0	88,78	1845,08	877,09	8022,11
	135s-144s, 122z-119z	108	10,0	25	10,40	12	493,08	16	1,45	6	13,73	8	132,70	54,14	20	10,0	98,64	12135,81	5847,29	53253,16
	Piloti skupaj	434																		

B500B do ϕ 12 mm:	kg	16806
B500B nad ϕ 12 mm:	kg	155398
St Sp 37 nad ϕ 12 mm:	kg	35393
ojačitev na obroču:	kg	1437

ARMATURNI KOŠ
PILOTNE STENE
12ø25

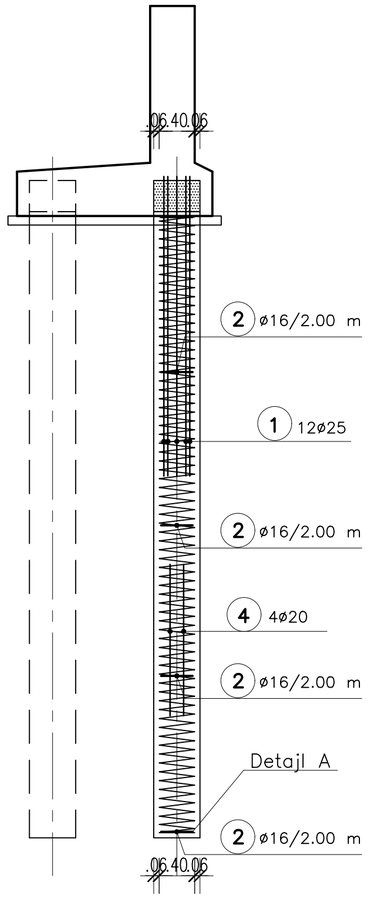

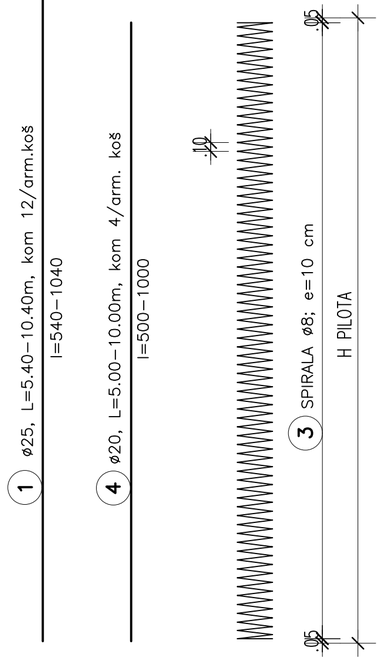

3 ø8 e=10cm, L=13.27m/m'

.40
zunanja mera

Detajl A

ojačitev na prvem obroču

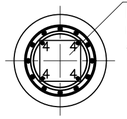

Poz. 5
Privarjena na Poz.4
434kom=1437kg

Poz. 5
Pločevina dim. 8/230/230 mm

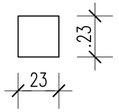

TLORIS M 1:25

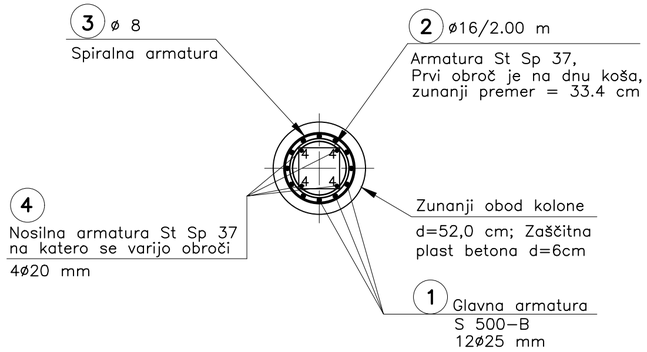

OPOMBA:

- Zunanji premer arm. koša naj ne bo večji od 38 cm, zaradi lažje vstavitve armat. v kolono. Najbolj točno se izvede premer nosilnega obroča, če se izvaja na preklop.
- Obvezna uporaba distančnikov za pravilen odmik armature od kolone

2 ø16 L=0.95 m; 2087kom
dolžina zaradi preklopa
L=1.45 m

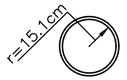

BETON: C 25/30; XC2, PV–I
ARMATURA: B500B
St Sp 37
ZAŠČITNA PLAST BETONA: 6.0 cm

Spremembe:	Opis spremembe:	Datum:	Podpis:

Naročnik:
Ministrstvo za infrastrukturo
DIREKCIJA REPUBLIKE SLOVENIJE ZA INFRASTRUKTURO

Objekt: SANACIJA PLAZOV IN REKONSTRUKCIJA CESTE R1–210/1105 ZG.JEZERSKO – SP.JEZERSKO OD KM 1,000 DO KM 1,400 IN OD KM 2,500 DO KM 2,700

Ozzing
www.ozzing.si
Ozzing d.o.o.
Mestni trg 5a
1420 Trbovlje, Slovenija
tel.:03 56-30-610
fax:03 56-27-048

	Ime in priimek	id.št.
Vodja projekta:	M.Saviozzi, udig	G–1470
Pooblaščeni inženir:	M.Saviozzi, udig	G–1470
Projektiral:		
Projektiral:		
Datum:	DECEMBER 2023	

Vrsta gradnje: REKONSTRUKCIJA
Vrsta proj. dokumentacije: PZI
Vrsta načrta: NAČRT GRADBENIH KONSTRUKCIJ
Št. projekta: 1389/22
Št. načrta:
Risba: ARMATURNI NAČRT PILOTOV PODPORNE KONSTRUKCIJE 1
Merilo: 1:50, 25
Št.risbe: G.6.3.1

Št.odseka:	arhivska št.:	vrsta dokumentacije:	šifra priloge:
1105	0027.00	004.2101	G.271

ARMATURNI NAČRT PILOTOV PODPORNE KONSTRUKCIJE 2

ARMATURNI KOŠ
PILOTNE STENE
12ø25

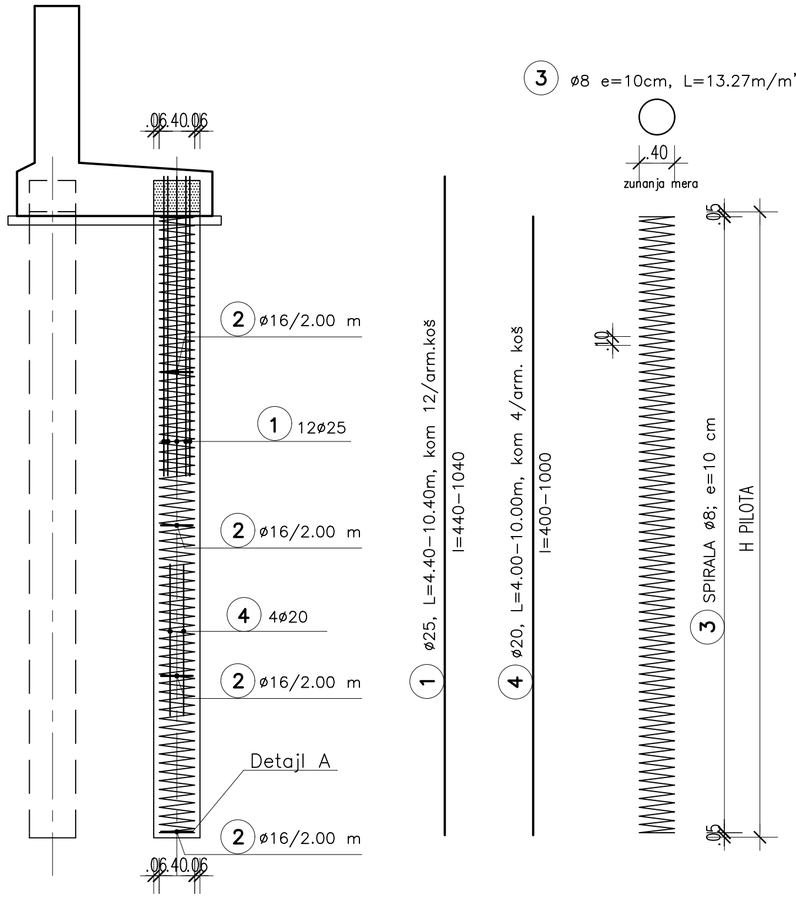

Detajl A

ojačitev na prvem obroču

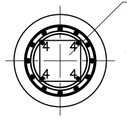

Poz. 5
Privarjena na Poz.4
268kom=887kg

Poz. 5
Pločevina dim.
8/230/230 mm

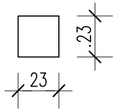

TLORIS M 1:25

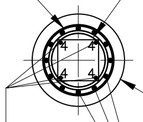

3 ø 8
Spiralna armatura

2 ø16/2.00 m
Armatura St Sp 37,
Prvi obroč je na dnu koša,
zunanji premer = 33.4 cm

4
Nosilna armatura St Sp 37
na katero se varijo obroči
4ø20 mm

Zunanji obod kolone
d=52,0 cm; Zaščitna
plast betona d=6cm

1 Glavna armatura
S 500–B
12ø25 mm

OPOMBA:

- Zunanji premer arm. koša naj ne bo večji od 38 cm, zaradi lažje vstavitve armat. v kolono. Najbolj točno se izvede premer nosilnega obroča, če se izvaja na preklop.
- Obvezna uporaba distančnikov za pravilen odmik armature od kolone

2 ø16 L=0.95 m; 1225kom
dolžina zaradi preklopa
L=1.45 m

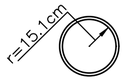

	PILOTI	KOM	DOLŽINA PILOTA (D)	GLAVNA ARMATURA 1 B500B ϕ	L(m)	kom	Kg	NOSILNI OBROČI 2 St Sp 37 ϕ	L(m)	kom	Kg	SPIRALNA ARM. 3 B500B ϕ	L(m)	Kg	NOSILNA ARM. 4 St Sp 37 4xϕ	L(m)	Kg	St Sp 37 ϕ>12	B500B ϕ<12	B500B ϕ>12
PILOTI ϕ52	106s-130s, 85z-104z	45	4,0	25	4,40	12	208,61	16	1,45	3	6,864	8	53,08	21,66	20	4,0	39,46	2084,41	974,55	9387,58
	101s-105s, 131s-149s, 81z-84z, 105z-119z	43	5,0	25	5,40	12	256,02	16	1,45	4	9,152	8	66,35	27,07	20	5,0	49,32	2514,31	1164,04	11009,07
	66s-100s, 53z-80z	63	6,0	25	6,40	12	303,44	16	1,45	4	9,152	8	79,62	32,48	20	6,0	59,18	4305,19	2046,55	19116,52
	61s-65s, 49z-52z	9	7,0	25	7,40	12	350,85	16	1,45	5	11,44	8	92,89	37,9	20	7,0	69,05	724,40	341,09	3157,64
	46s-60s, 37z-48z	27	8,0	25	8,40	12	398,26	16	1,45	5	11,44	8	106,16	43,31	20	8,0	78,91	2439,52	1169,46	10753,04
	36s-45s, 29z-36z	18	9,0	25	9,40	12	445,67	16	1,45	6	13,73	8	119,43	48,73	20	9,0	88,78	1845,08	877,09	8022,11
	1s-35s, 1z-28z	63	10,0	25	10,40	12	493,08	16	1,45	6	13,73	8	132,70	54,14	20	10,0	98,64	7079,22	3410,92	31064,34
	Piloti skupaj	268																		

B500B do ϕ 12 mm:	kg	9984
B500B nad ϕ 12 mm:	kg	92510
St Sp 37 nad ϕ 12 mm:	kg	20992
ojačitev na obroču:	kg	887

BETON: C 25/30; XC2, PV–I
ARMATURA: B500B
St Sp 37
ZAŠČITNA PLAST BETONA: 6.0 cm

Spremembe:	Opis spremembe:	Datum:	Podpis:

Naročnik:
Ministrstvo za infrastrukturo
DIREKCIJA REPUBLIKE SLOVENIJE ZA INFRASTRUKTURO

Objekt: SANACIJA PLAZOV IN REKONSTRUKCIJA CESTE R1–210/1105 ZG.JEZERSKO – SP.JEZERSKO OD KM 1,000 DO KM 1,400 IN OD KM 2,500 DO KM 2,700

Ozzing
www.ozzing.si
Ozzing d.o.o.
Mestni trg 5a
1420 Trbovlje, Slovenija
tel.:03 56-30-610
fax:03 56-27-048

Vrsta gradnje: REKONSTRUKCIJA
Vrsta proj. dokumentacije: PZI
Vrsta načrta: NAČRT GRADBENIH KONSTRUKCIJ
Št. projekta: 1389/22
Št. načrta:

	Ime in priimek	id.št.
Vodja projekta:	M.Saviozzi, udig	G–1470
Pooblaščeni inženir:	M.Saviozzi, udig	G–1470
Projektiral:		
Projektiral:		
Datum:	DECEMBER 2023	

Risba: ARMATURNI NAČRT PILOTOV PODPORNE KONSTRUKCIJE 2
Merilo: 1:50, 25
Št.risbe: G.6.3.2

Št.odseka:	arhivska št.:	vrsta dokumentacije:	šifra priloge:
1105	0027.00	004.2101	G.271

ARMATURNI NAČRT PODPORNE KONSTRUKCIJE 1

PREČNI PREREZ PODPORNEGA ZIDU 1; M 1:25

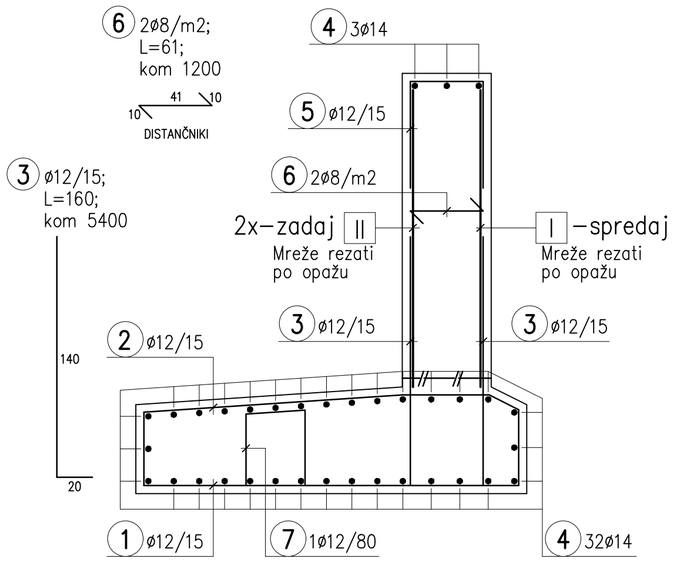

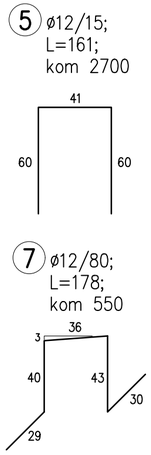

DETAJL STIKA KAMPAD TLORIS, M 1.25

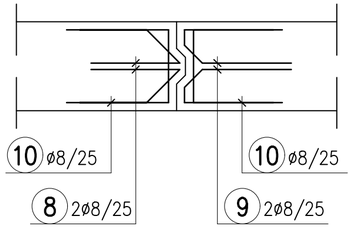

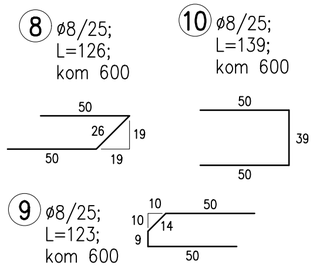

VZDOLŽNE PALICE V TEMELJU IN NJIHOVO ZAPIRANJE

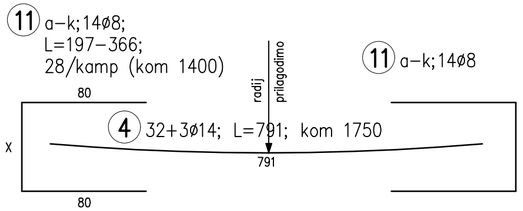

Poz.		X	kom./zaklj.	x100 zaključkov
11	a	37	1	100
	b	38	1	100
	c	39	1	100
	d	40	1	100
	e	41	1	100
	f	42	1	100
	g	43	1	100
	h	44	1	100
	i	45	1	100
	j	46	4	400
	j	187	1	100

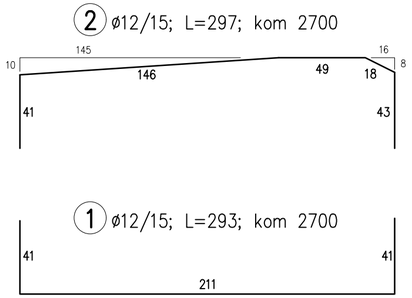

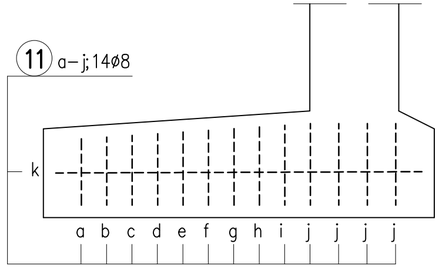

PALICE ZA ZAPIRANJE VZDOLŽNIH PALIC TEMELJA

Armatura: S 500-B				Teža v kg								
Poz	ϕ	L(m)	Kom	ϕ 8	ϕ 10	ϕ 12	ϕ 14	ϕ 16	ϕ 19	ϕ 22	ϕ 25	ϕ 28
1	12	2,93	2700			7207						
2	12	2,97	2700			7305						
3	12	1,60	5400			7871						
4	14	7,91	1750				17192					
5	12	1,61	2700			3960						
6	8	0,61	1200	296								
7	12	1,78	550			892						
8	8	1,26	600	306								
9	8	1,23	600	299								
10	8	1,39	600	338								
Δ11	8	2,13	1400	1208								
				2447		27235	17192					
				SKUPAJ (kg)								46874

SEZNAM MREŽ

I R189; ø6.0/ø4.2; 150/250; 5000/2200; kom 75; kg 1605,0

2x II R424 ø9.0/ø5.0; 150/250; 6000/2200; kom 120; kg 6792,0

VERTIKALNI PREKLOP JE MIN. 30 cm

kg 8397

BETON C 25/30; XC2, PV–I – temelj
C 30/37; XC4, XF4, PV–I – stojina
C 8/10 – podložni beton

ARMATURA S 500 S(B)

zaščitni sloj betona : 4.5 cm

Obvezna uporaba distančnikov za pravilen odmik armature od opaža

Spremembe:	Opis spremembe:	Datum:	Podpis:

Naročnik:
Ministrstvo za infrastrukturo
DIREKCIJA REPUBLIKE SLOVENIJE ZA INFRASTRUKTURO

Objekt: SANACIJA PLAZOV IN REKONSTRUKCIJA CESTE R1–210/1105 ZG.JEZERSKO – SP.JEZERSKO OD KM 1,000 DO KM 1,400 IN OD KM 2,500 DO KM 2,700

Ozzing
www.ozzing.si

Ozzing d.o.o.
Mestni trg 5a
1420 Trbovlje, Slovenija
tel.:03 56-30-610
fax:03 56-27-048

	Ime in priimek	id.št.
Vodja projekta:	M.Saviozzi, udig	G–1470
Pooblaščeni inženir:	M.Saviozzi, udig	G–1470
Projektiral:		
Projektiral:		
Datum:	DECEMBER 2023	

Vrsta gradnje: REKONSTRUKCIJA
Vrsta proj. dokumentacije: PZI
Vrsta načrta: NAČRT GRADBENIH KONSTRUKCIJ
Št. projekta: 1389/22
Št. načrta:
Risba: ARMATURNI NAČRT PODPORNE KONSTRUKCIJE 1
Merilo: 1:25
Št.risbe: G.6.3.3

Št.odseka:	arhivska št.:	vrsta dokumentacije:	šifra priloge:
1105	0027.00	004.2101	G.271

ARMATURNI NAČRT PODPORNE KONSTRUKCIJE 2

PREČNI PREREZ PODPORNEGA ZIDU 1; M 1:25

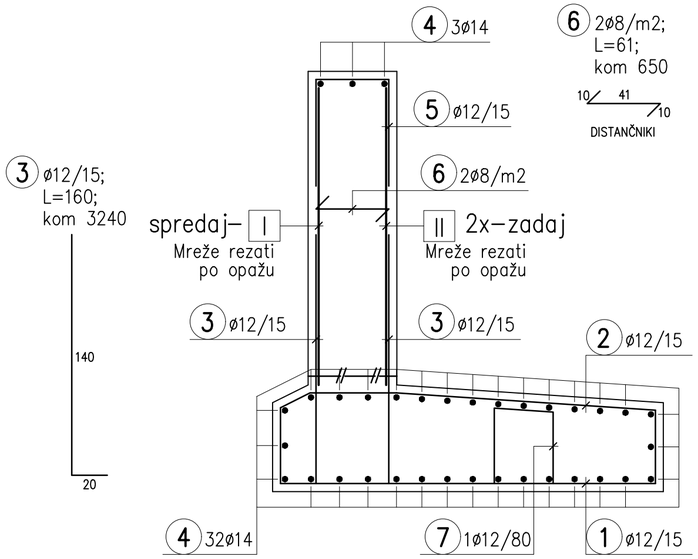

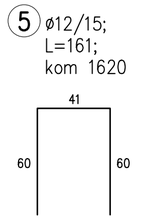

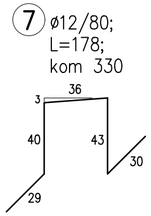

DETAJL STIKA KAMPAD TLORIS, M 1.25

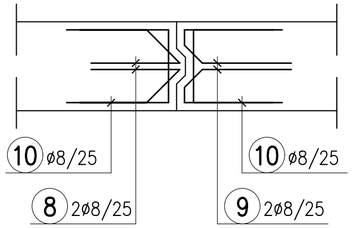

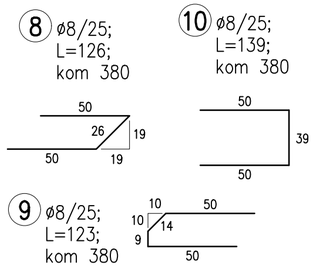

VZDOLŽNE PALICE V TEMELJU IN NJIHOVO ZAPIRANJE

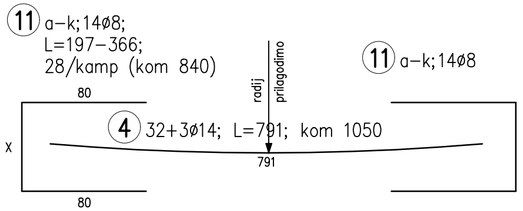

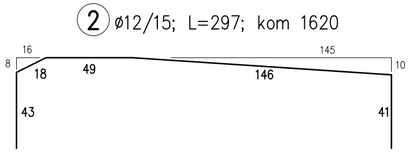

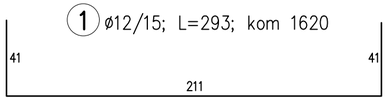

Poz.		X	kom./zaklj.	x60 zaključkov
11	a	37	1	60
	b	38	1	60
	c	39	1	60
	d	40	1	60
	e	41	1	60
	f	42	1	60
	g	43	1	60
	h	44	1	60
	i	45	1	60
	j	46	4	240
	j	187	1	60

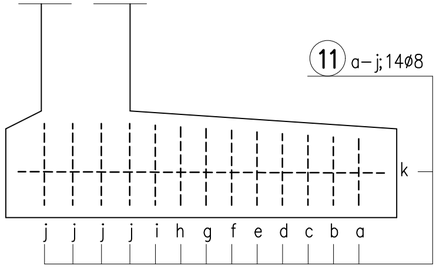

PALICE ZA ZAPIRANJE VZDOLŽNIH PALIC TEMELJA

Armatura: S 500-B				Teža v kg								
Poz	ϕ	L(m)	Kom	ϕ 8	ϕ 10	ϕ 12	ϕ 14	ϕ 16	ϕ 19	ϕ 22	ϕ 25	ϕ 28
1	12	2,93	1620			4324						
2	12	2,97	1620			4383						
3	12	1,60	3240			4723						
4	14	7,91	1050				10315					
5	12	1,61	1620			2376						
6	8	0,61	650	161								
7	12	1,78	330			535						
8	8	1,26	380	194								
9	8	1,23	380	189								
10	8	1,39	380	214								
Δ11	8	2,13	840	725								
				1483		16341	10315					
				SKUPAJ (kg)								28139

SEZNAM MREŽ

	I	R189; ø6.0/ø4.2; 150/250; 5000/2200;	kom 30;	kg	642,0
2x	II	R424 ø9.0/ø5.0; 150/250; 6000/2200;	kom 60;	kg	3396,0
		VERTIKALNI PREKLOP JE MIN. 30 cm		kg	4038

BETON C 25/30; XC2, PV–I – temelj
C 30/37; XC4, XF4, PV–I – stojina
C 8/10 – podložni beton

ARMATURA S 500 S(B)

zaščitni sloj betona : 4.5 cm

Obvezna uporaba distančnikov za pravilen odmik armature od opaža

Spremembe:	Opis spremembe:	Datum:	Podpis:

Naročnik:
Ministrstvo za infrastrukturo
DIREKCIJA REPUBLIKE SLOVENIJE ZA INFRASTRUKTURO

Objekt: SANACIJA PLAZOV IN REKONSTRUKCIJA CESTE R1–210/1105 ZG.JEZERSKO – SP.JEZERSKO OD KM 1,000 DO KM 1,400 IN OD KM 2,500 DO KM 2,700

Ozzing
www.ozzing.si
Ozzing d.o.o.
Mestni trg 5a
1420 Trbovlje, Slovenija
tel.:03 56-30-610
fax:03 56-27-048

	Ime in priimek	id.št.
Vodja projekta:	M.Saviozzi, udig	G–1470
Pooblaščeni inženir:	M.Saviozzi, udig	G–1470
Projektiral:		
Projektiral:		
Datum:	DECEMBER 2023	

Vrsta gradnje: REKONSTRUKCIJA
Vrsta proj. dokumentacije: PZI
Vrsta načrta: NAČRT GRADBENIH KONSTRUKCIJ
Št. projekta: 1389/22
Št. načrta:
Risba: ARMATURNI NAČRT PODPORNE KONSTRUKCIJE 2
Merilo: 1:25
Št.risbe: G.6.3.4

Št.odseka:	arhivska št.:	vrsta dokumentacije:	šifra priloge:
1105	0027.00	004.2101	G.271

Armatura: S 500 S(B)				Teža v kg								
Poz	ϕ	L(m)	Kom	ϕ 8	ϕ 10	ϕ 12	ϕ 14	ϕ 16	ϕ 19	ϕ 22	ϕ 25	ϕ 28
1	12	7,91	750			5405						
2	10	2,33	2700		3982							
3	16	0,50	800					648				
					3982	5405		648				
				SKUPAJ (kg)								10035

ARMATURA ROBNEGA VENCA PODPORNE KONSTRUKCIJE 1

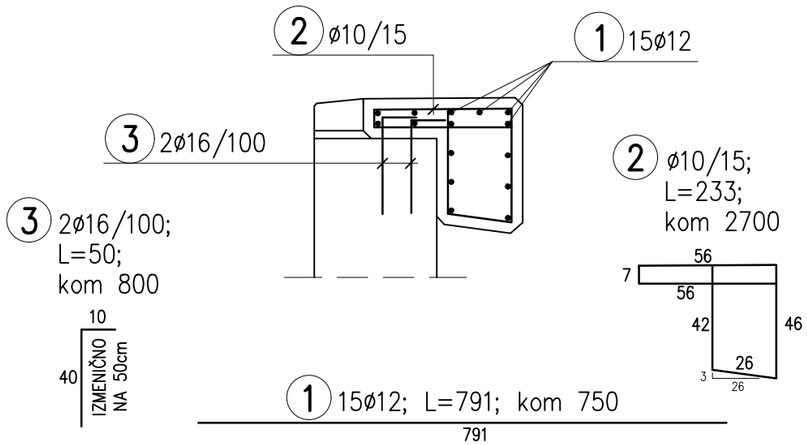

BETON C 30/37; XC4, XF4, PV-II

ARMATURA S 500 S(B)

zaščitni sloj betona : 4.5 cm

Obvezna uporaba distančnikov za pravilen odmik armature od opaža

Sprememba:	Opis spremembe:	Datum:	Podpis:

Naročnik:
Ministrstvo za infrastrukturo
DIREKCIJA REPUBLIKE SLOVENIJE ZA INFRASTRUKTURO

Objekt: SANACIJA PLAZOV IN REKONSTRUKCIJA CESTE R1-210/1105 ZG.JEZERSKO – SP.JEZERSKO OD KM 1,000 DO KM 1,400 IN OD KM 2,500 DO KM 2,700

Ozzing
www.ozzing.si
Ozzing d.o.o.
Mestni trg 5a
1420 Trbovlje, Slovenija
tel.:03 56-30-610
fax:03 56-27-048

	Ime in priimek	id.št.
Vodja projekta:	M.Saviozzi, udig	G-1470
Pooblaščeni inženir:	M.Saviozzi, udig	G-1470
Projektiral:		
Projektiral:		
Datum:	DECEMBER 2023	

Vrsta gradnje: REKONSTRUKCIJA

Vrsta proj. dokumentacije: PZI

Vrsta načrta: NAČRT GRADBENIH KONSTRUKCIJ

Št. projekta: 1389/22

Št. načrta:

Risba: ARMATURNI NAČRT ROBNEGA VENCA PODPORNE KONSTRUKCIJE 1

Merilo: 1:25

Št.risbe: G.6.3.5

št.odseka:	arhivska št.:	vrsta dokumentacije:	šifra priloge:
1105	0027.00	004.2101	G.271

Armatura: S 500 S(B)				Teža v kg								
Poz	ϕ	L(m)	Kom	ϕ 8	ϕ 10	ϕ 12	ϕ 14	ϕ 16	ϕ 19	ϕ 22	ϕ 25	ϕ 28
1	12	7,91	450			3243						
2	10	2,33	1620		2389							
3	16	0,50	480					389				
					2389	3243		389				
				SKUPAJ (kg)								6021

ARMATURA ROBNEGA VENCA
PODPORNE KONSTRUKCIJE 2, M 1:25

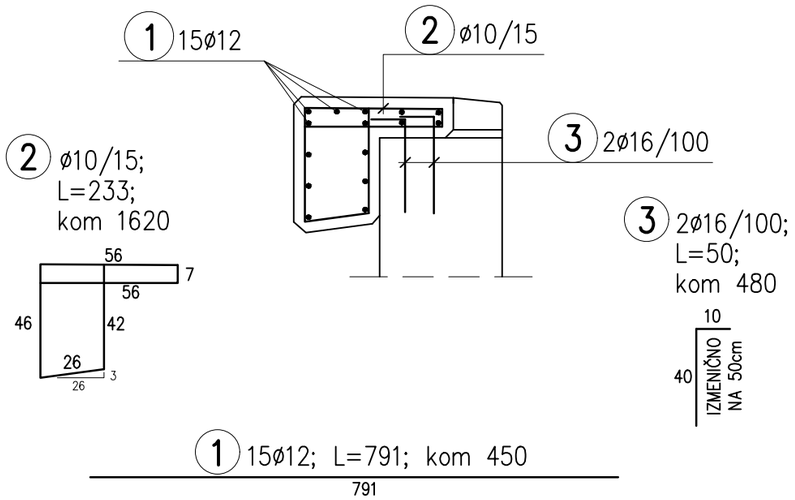

BETON C 30/37; XC4, XF4, PV–II

ARMATURA S 500 S(B)

zaščitni sloj betona : 4.5 cm

Obvezna uporaba distančnikov za pravilen odmik armature od opaža

Sprememba:	Opis spremembe:	Datum:	Podpis:

Naročnik:
Ministrstvo za infrastrukturo
DIREKCIJA REPUBLIKE SLOVENIJE ZA INFRASTRUKTURO

Objekt: SANACIJA PLAZOV IN REKONSTRUKCIJA CESTE R1–210/1105 ZG.JEZERSKO – SP.JEZERSKO OD KM 1,000 DO KM 1,400 IN OD KM 2,500 DO KM 2,700

Ozzing
www.ozzing.si
Ozzing d.o.o.
Mestni trg 5a
1420 Trbovlje, Slovenija
tel.:03 56-30-610
fax:03 56-27-048

	Ime in priimek	id.št.
Vodja projekta:	M.Saviozzi, udig	G–1470
Pooblaščeni inženir:	M.Saviozzi, udig	G–1470
Projektiral:		
Projektiral:		
Datum:	DECEMBER 2023	

Vrsta gradnje: REKONSTRUKCIJA

Vrsta proj. dokumentacije: PZI

Vrsta načrta: NAČRT GRADBENIH KONSTRUKCIJ

Št. projekta: 1389/22

Št. načrta:

Risba: ARMATURNI NAČRT ROBNEGA VENCA PODPORNE KONSTRUKCIJE 2

Merilo: 1:25

Št.risbe: G.6.3.6

št.odseka:	arhivska št.:	vrsta dokumentacije:	šifra priloge:
1105	0027.00	004.2101	G.271

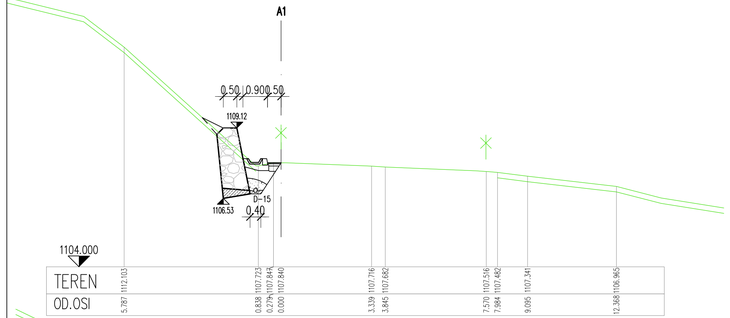

VZDOLŽNI PROFIL OPORNE KONSTRUKCIJE; M 1:100

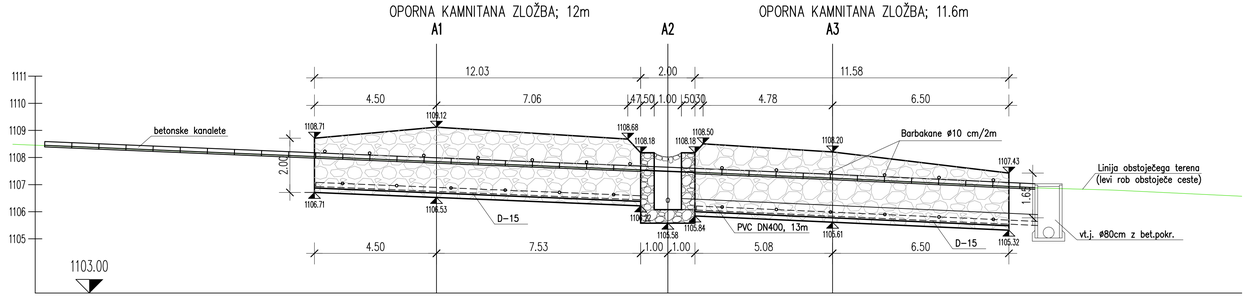

KARAKTERISTIČNI PROFIL OPORNE KONSTRUKCIJE
M 1:50

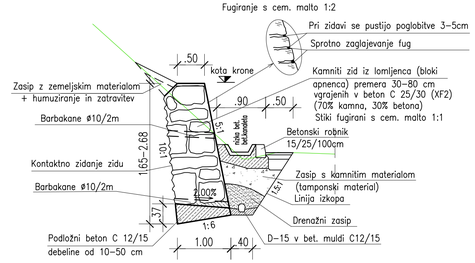

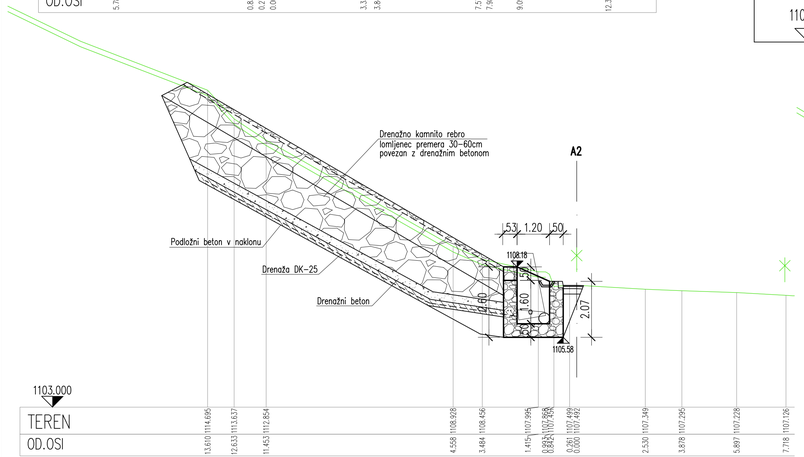

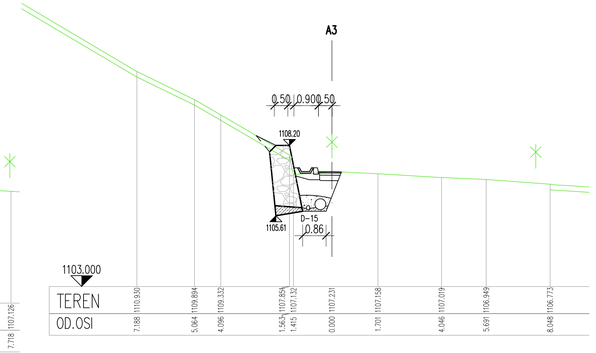

KARAKTERISTIČNI PROFIL DRENAŽNEGA REBRA
M 1:50

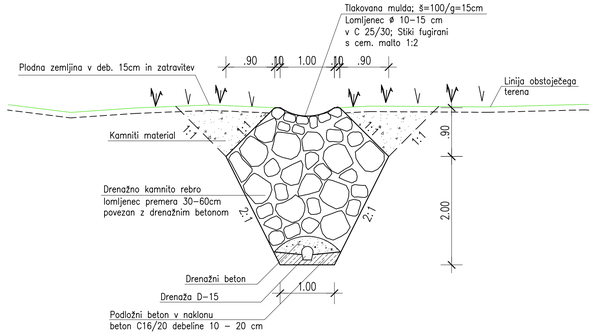

Spremembe:	Opis spremembe:	Datum:	Podpis:

Naročnik: Ministrstvo za infrastrukturo DIREKCIJA REPUBLIKE SLOVENIJE ZA INFRASTRUKTURO		Objekt: SANACIJA PLAZOV IN REKONSTRUKCIJA CESTE R1-210/1105 ZGJEZERSKO – SPJEZERSKO OD KM 1,000 DO KM 1,400 IN OD KM 2,500 DO KM 2,700	
Ozzing www.ozzing.si	Ozzing d.o.o. Mestni trg 5a 1420 Trbovlje, Slovenija tel.:03 56-30-610 fax:03 56-27-048	Vrsta gradnje: REKONSTRUKCIJA	Vrsta proj. dokumentacije: PZI
	Ime in priimek / id.št.	Vrsta načrta: NAČRT GRADBENIH KONSTRUKCIJ	Št. projekta: 1389/22
Vodja projekta:	M.Saviozzi, udig / G-1470		Št. načrta:
Pooblaščeni inženir:	M.Saviozzi, udig / G-1470	Risba: SANACIJA V KM 1,554	
Projektiral:			
Projektiral:			
Datum:	DECEMBER 2023	Merilo: 1:100,50	Št.risbe: G.6.4

Št.odseka:	arhivska št.:	vrsta dokumentacije:	šifra priloge:	
1105	0027.00	004.2101	G.151	

PREPUST V KM 1,048

Tloris vtoka

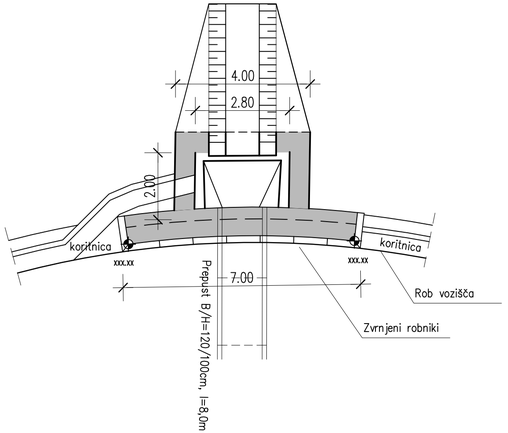

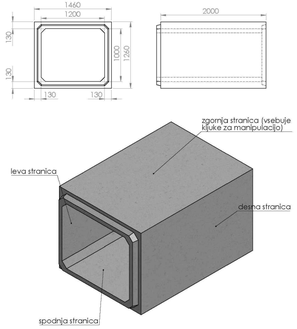

Vzdolžni prerez

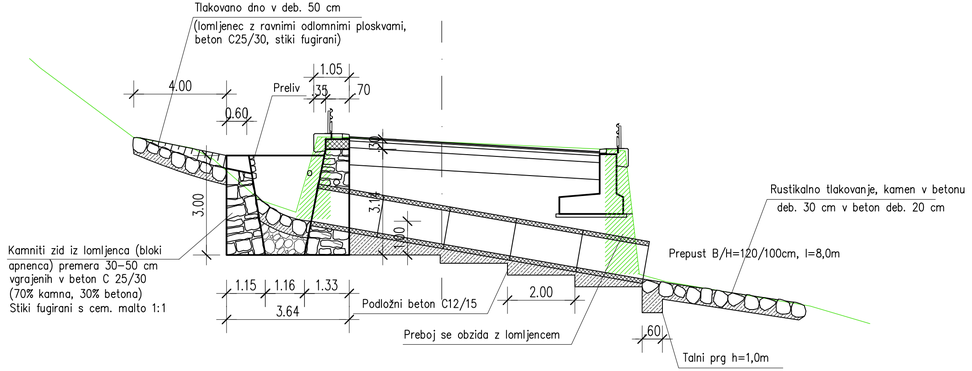

Pogled na preliv

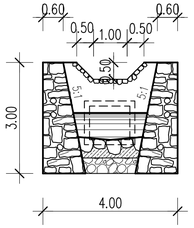

Armatura: S 500 S(B)				Teža v kg									
Poz	ϕ	L(m)	Kom	ϕ 8	ϕ 10	ϕ 12	ϕ 14	ϕ 16	ϕ 19	ϕ 22	ϕ 25	ϕ 28
1	12	6,91	22			138						
2	10	2,69	47		80							
3	16	0,45	15					11				
					80	138		11				
				SKUPAJ (kg)								229

BETON C 30/37; XC4, XF4, PV–II

ARMATURA S 500 S(B)

zaščitni sloj betona :

Obvezna uporaba distančnikov za pravilen odmik armature od opaža

ARMATURA ROBNEGA VENCA NA PREPUSTU V KM 1,048; M 1:25

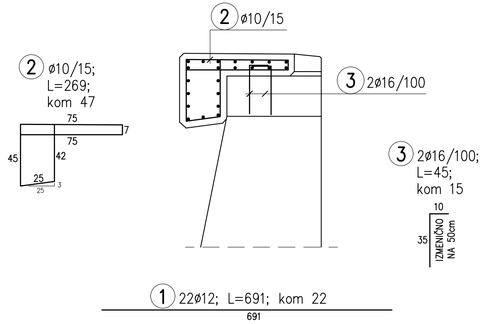

Spremembe:	Opis spremembe:	Datum:	Podpis:

Naročnik:
Ministrstvo za infrastrukturo
DIREKCIJA REPUBLIKE SLOVENIJE ZA INFRASTRUKTURO

Objekt: SANACIJA PLAZOV IN REKONSTRUKCIJA CESTE R1–210/1105 ZG.JEZERSKO – SP.JEZERSKO OD KM 1,000 DO KM 1,400 IN OD KM 2,500 DO KM 2,700

Ozzing d.o.o.
Mestni trg 5a
1420 Trbovlje, Slovenija
tel.:03 56-30-610
fax:03 56-27-048
www.ozzing.si

Vrsta gradnje: REKONSTRUKCIJA
Vrsta proj. dokumentacije: PZI
Vrsta načrta: NAČRT GRADBENIH KONSTRUKCIJ
Št. projekta: 1389/22
Št. načrta: 1389/22–A

	Ime in priimek	id.št.
Vodja projekta:	M.Saviozzi, udig	G–1470
Pooblaščeni inženir:	M.Saviozzi, udig	G–1470
Projektiral:		
Projektiral:		
Datum:	DECEMBER 2023	

Risba: PREPUST V KM 1,048

Merilo: 1:100,25 Št.risbe: G.6.5

Št.odseka:	arhivska št.:	vrsta dokumentacije:	šifra priloge:
1105	0027.00	004.2101	G.151

PREPUST V KM 1,088

Tloris vtoka

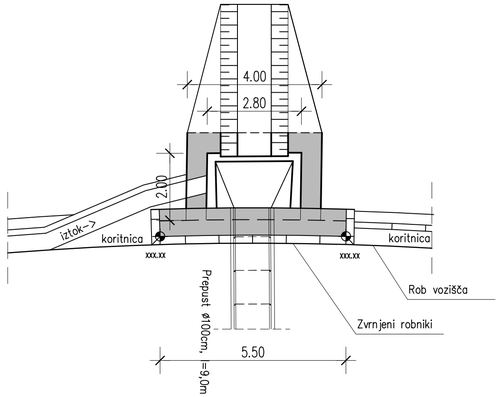

Pogled na preliv

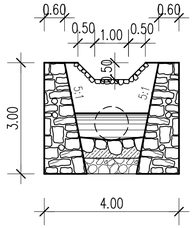

Vzdolžni prerez

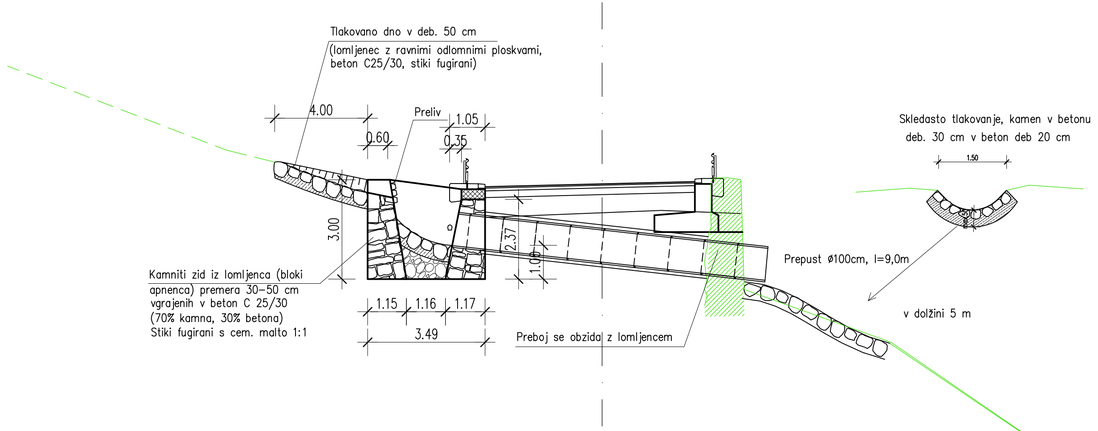

Skledasto tlakovanje, kamen v betonu deb. 30 cm v beton deb 20 cm

Armatura: S 500 S(B)				Teža v kg								
Poz	ϕ	L(m)	Kom	ϕ 8	ϕ 10	ϕ 12	ϕ 14	ϕ 16	ϕ 19	ϕ 22	ϕ 25	ϕ 28
1	12	5,41	22			108						
2	10	2,69	38		65							
3	16	0,45	12					9				
					65	108		9				
				SKUPAJ (kg)								182

BETON C 30/37; XC4, XF4, PV–II

ARMATURA S 500 S(B)

zaščitni sloj betona :

Obvezna uporaba distančnikov za pravilen odmik armature od opaža

ARMATURA ROBNEGA VENCA NA PREPUSTU V KM 1,088; M 1:25

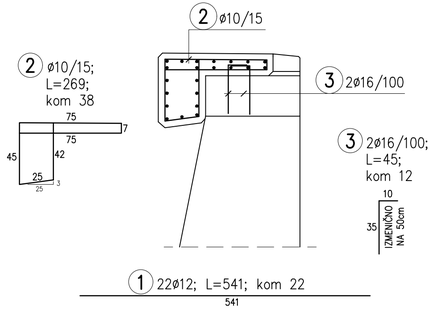

Sprememba:	Opis spremembe:	Datum:	Podpis:

Naročnik: Ministrstvo za infrastrukturo DIREKCIJA REPUBLIKE SLOVENIJE ZA INFRASTRUKTURO		Objekt: SANACIJA PLAZOV IN REKONSTRUKCIJA CESTE R1–210/1105 ZG.JEZERSKO – SP.JEZERSKO OD KM 1,000 DO KM 1,400 IN OD KM 2,500 DO KM 2,700	
Ozzing www.ozzing.si	Ozzing d.o.o. Mestni trg 5a 1420 Trbovlje, Slovenija tel.:03 56-30-610 fax:03 56-27-048	Vrsta gradnje: REKONSTRUKCIJA	Vrsta proj. dokumentacije: PZI
		Vrsta načrta: NAČRT GRADBENIH KONSTRUKCIJ	Št. projekta: 1389/22
	Ime in priimek / id.št.		Št. načrta: 1389/22–A
Vodja projekta:	M.Saviozzi, udig / G–1470		
Pooblaščeni inženir:	M.Saviozzi, udig / G–1470	Risba: PREPUST V KM 1,088	
Projektiral:			
Projektiral:			
Datum:	DECEMBER 2023	Merilo: 1:100,25	Št.risbe: G.6.6

Št.odseka:	arhivska št.:	vrsta dokumentacije:	šifra priloge:
1105	0027.00	004.2101	G.151

MONTAŽNI VTOČNI JAŠEK OB PODPORNEM ZIDU, M 1:25

kot npr. Combipoint PP element
z iztokom DN150
l.ž. rešetka 300/500; D400 kN

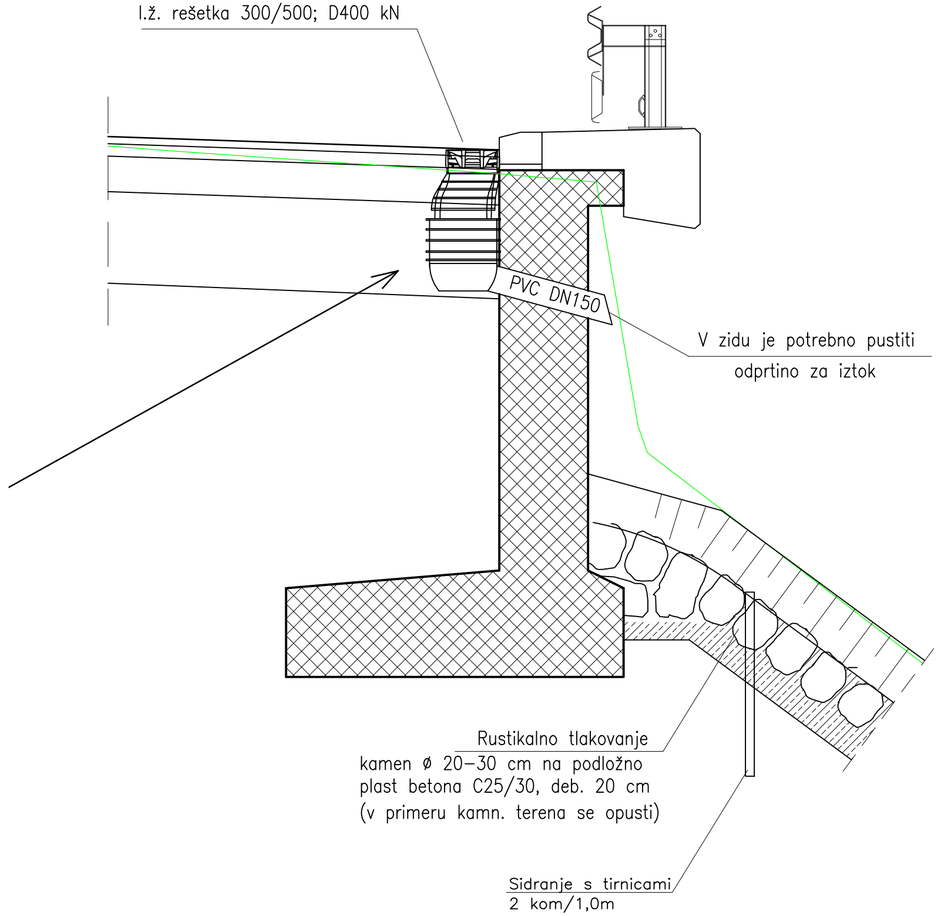

Sprememba:	Opis spremembe:	Datum:	Podpis:

Naročnik:
Ministrstvo za infrastrukturo
DIREKCIJA REPUBLIKE SLOVENIJE ZA INFRASTRUKTURO

Objekt: SANACIJA PLAZOV IN REKONSTRUKCIJA CESTE R1–210/1105 ZG.JEZERSKO – SP.JEZERSKO OD KM 1,000 DO KM 1,400 IN OD KM 2,500 DO KM 2,700

Ozzing
www.ozzing.si
Ozzing d.o.o.
Mestni trg 5a
1420 Trbovlje, Slovenija
tel.:03 56-30-610
fax:03 56-27-048

Vrsta gradnje: REKONSTRUKCIJA
Vrsta proj. dokumentacije: PZI
Vrsta načrta: NAČRT GRADBENIH KONSTRUKCIJ
Št. projekta: 1389/22
Št. načrta:

	Ime in priimek	id.št.
Vodja projekta:	M.Saviozzi, udig	G–1470
Pooblaščeni inženir:	M.Saviozzi, udig	G–1470
Projektiral:		
Projektiral:		
Datum:	DECEMBER 2023	

Risba: DETAJL VTOČNEGA JAŠKA OB PODPORNEM ZIDU

Merilo: 1:25
Št.risbe: G.7.1

Št.odseka:	arhivska št.:	vrsta dokumentacije:	šifra priloge:
1105	0027.00	004.2101	G.151

Betonski jašek s čelnim vtokom velikosti 60x60 cm

prerez A–A

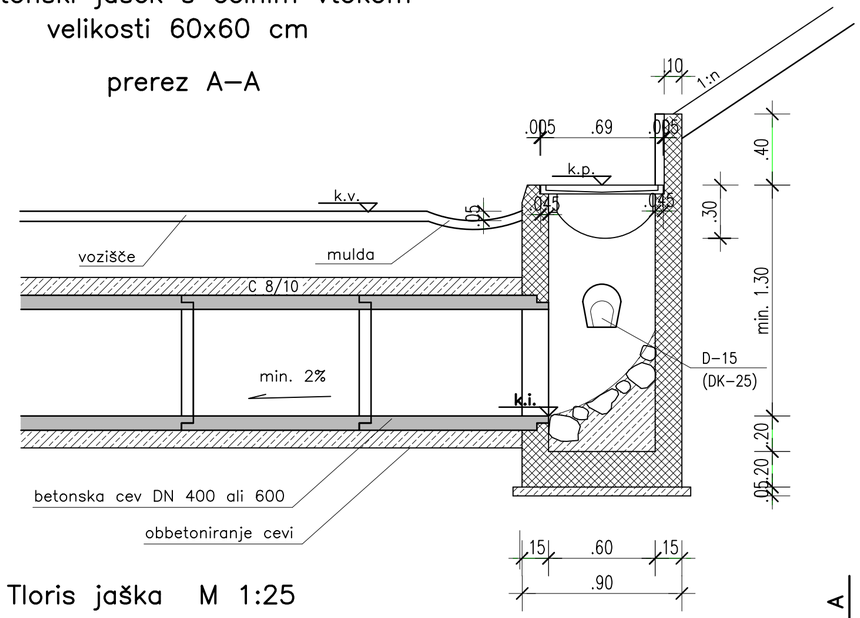

prerez B–B

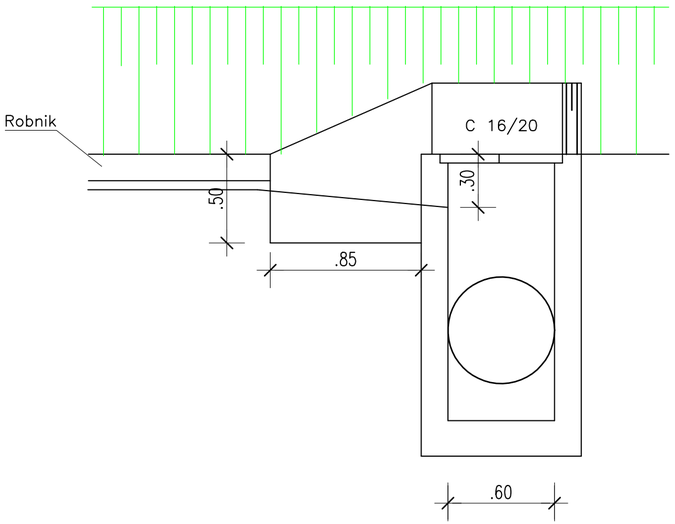

Pogled M 1:25

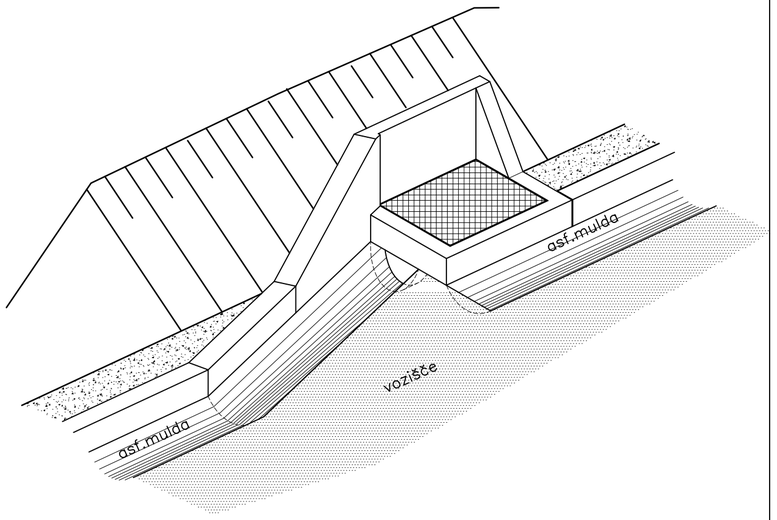

Tloris jaška M 1:25

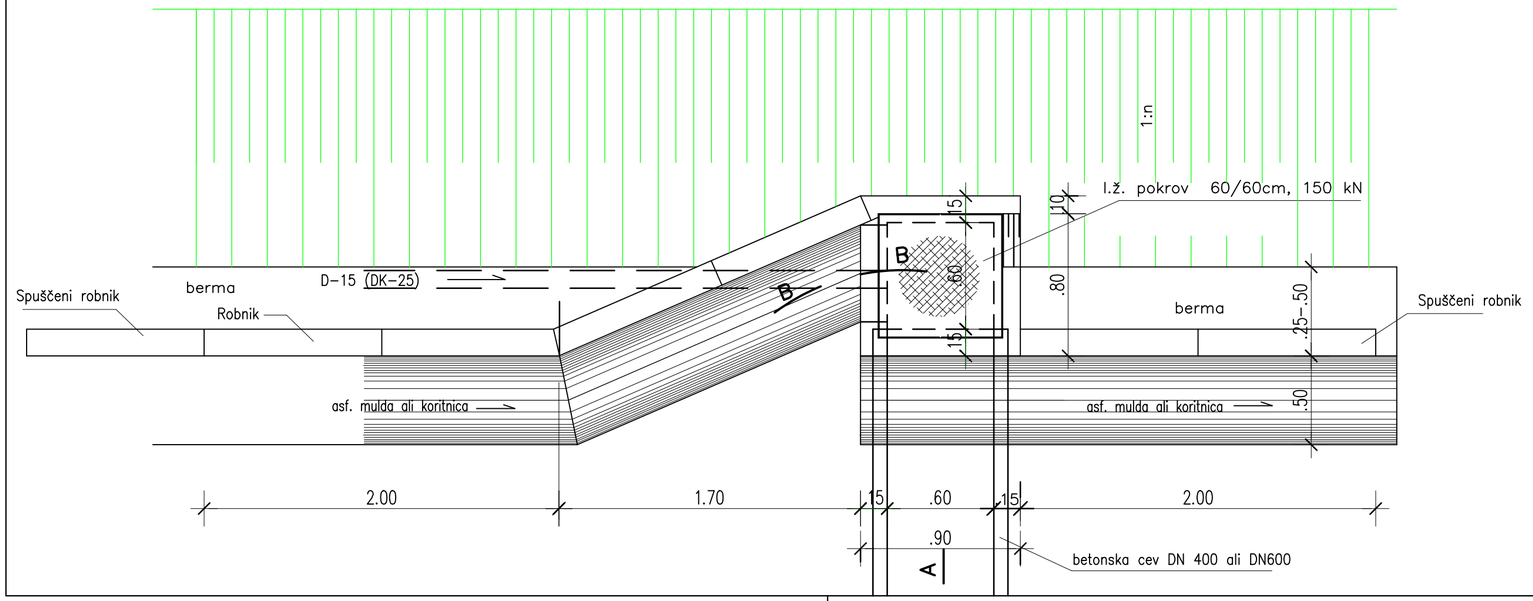

Sprememba:	Opis spremembe:	Datum:	Podpis:

Naročnik:
Ministrstvo za infrastrukturo
DIREKCIJA REPUBLIKE SLOVENIJE ZA INFRASTRUKTURO

Objekt: SANACIJA PLAZOV IN REKONSTRUKCIJA CESTE R1–210/1105 ZG.JEZERSKO – SP.JEZERSKO OD KM 1,000 DO KM 1,400 IN OD KM 2,500 DO KM 2,700

Ozzing
www.ozzing.si
Ozzing d.o.o.
Mestni trg 5a
1420 Trbovlje, Slovenija
tel.:03 56-30-610
fax:03 56-27-048

	Ime in priimek	id.št.
Vodja projekta:	M.Saviozzi, udig	G–1470
Pooblaščeni inženir:	M.Saviozzi, udig	G–1470
Projektiral:		
Projektiral:		
Datum:	DECEMBER 2023	

Vrsta gradnje: REKONSTRUKCIJA
Vrsta proj. dokumentacije: PZI
Vrsta načrta: NAČRT GRADBENIH KONSTRUKCIJ
Št. projekta: 1389/22
Št. načrta:
Risba: DETAJL VTOČNEGA JAŠKA 60x60
Merilo: 1:25
Št.risbe: G.7.2

Št.odseka:	arhivska št.:	vrsta dokumentacije:	šifra priloge:
1105	0027.00	004.2101	G.151

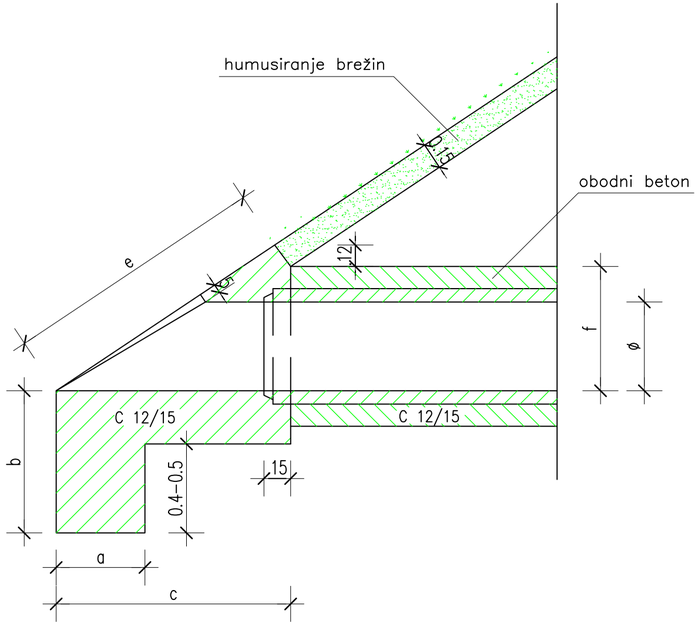

STRANSKI RIS

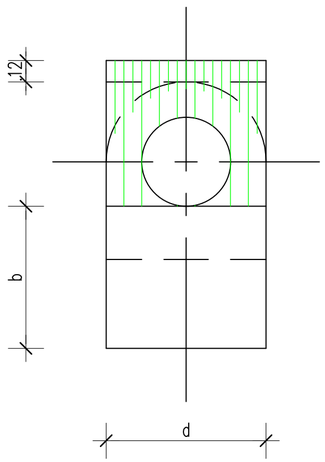

TABELA PODATKOV ZA CEVNE PREPUSTE

OSNOVNE MERE							PREDIZMERE ZA 1m CEVI				
Profil cevi ø	Teža 1m cevi	Debelina cevi	Širina prepusta	Obodni beton in cev	Debelina obodnega betona	Širina izkopa na dnu	Obodni beton	Opaž z obeh	Zunanji obod	Zunanja površina prepusta	Zunanja površina cevi
cm	t / m	cm	m	cm	cm	m	m / m	m / m	m / m	m	m
a		b	c	d	e	l	B	O	Z	P	p
20	0.06	3.6	0.6	20	16.4	1.20	0.263	1.07	1.54	0.320	0.057
30	0.12	4.4	0.7	20	15.6	1.3	0.319	1.80	1.80	0.437	1.118
40	0.20	5.2	0.8	20	14.8	1.4	0.372	2.06	2.06	0.571	0.199
50	0.28	5.8	0.9	20	14.2	1.5	0.424	2.31	2.31	0.723	0.299
60	0.39	6.5	1.0	20	13.5	1.6	0.473	2.57	2.57	0.893	0.420
80	0.60	8.5	1.4	30	21.5	2.0	1.010	3.60	3.60	1.749	0.739
90	0.75	9.5	1.5	30	20.5	2.1	1.075	3.86	3.86	2.008	0.933
100	0.96	10.5	1.6	30	19.5	2.2	1.135	4.11	4.11	2.285	1.150

TABELA PODATKOV ZA POŠEVNE GLAVE PREPUSTOV

OSNOVNE MERE pri nagibu 0%									PREDIZMERE				
Profil cevi ø	Temelj glave				Glava				Beton temelja	Beton glave	Omet vidnih površin	Ravni opaž	Okrogli opaž
	Peta temelja	Višina temelja	Dolžina temelja	Širina temelja	Poševnina glave	cevi in obod	Prerez cevi	Zunanji obod cevi					
cm	m	m	m	m	m	m	m	m	m	m	m	m	m
	a	b	c	d	e	f	E	O	T	G	O	R	P
20	0.5	0.8	0.87	0.60	0.94	0.40	0.058	0.85	0.12	0.26	0.52	0.62	0.37
30	0.5	0.8	1.02	0.70	1.12	0.50	0.18	1.22	0.14	0.37	0.73	0.93	0.63
40	0.5	0.8	1.17	0.80	1.30	0.60	0.199	1.58	0.16	0.50	0.98	1.30	0.94
50	0.5	0.8	1.32	0.90	1.48	0.70	0.299	1.93	0.18	0.66	1.26	1.72	1.29
60	0.5	0.8	1.47	1.00	1.67	0.80	0.420	2.29	0.20	0.84	1.59	2.21	1.72
80	0.5	0.8	1.92	1.40	2.20	1.10	0.739	3.04	0.28	1.73	2.98	4.03	2.96
90	0.5	0.8	2.07	1.50	2.38	1.20	0.933	3.42	0.30	2.05	3.46	1.75	3.59
100	0.5	0.8	2.22	1.60	2.57	1.30	1.150	3.80	0.32	2.40	3.98	5.60	4.26

PREREZ CEVI PREPUSTA

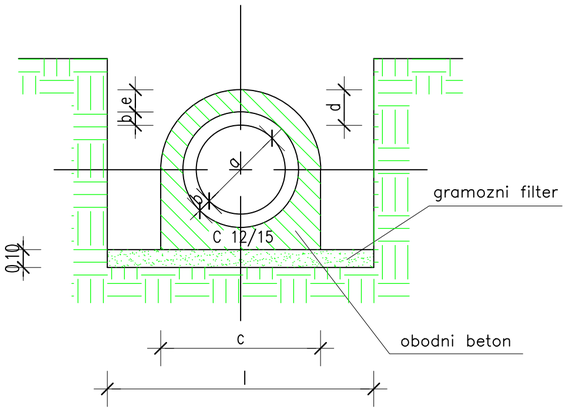

Faktorji za reduciranje horizontalnih dimenzij in poševne glave c,e in dolžin cevi od osi levo – desno

Nagib cevi %	faktor za c , e in dolžine cevi	
	iztočna glava	vtočna glava
1	1.01523	0.98522
2	1.03093	0.97087
3	1.04712	0.95694
4	1.06383	0.94340
5	1.08108	0.93023
6	1.09890	0.91743
7	1.11732	0.90498
8	1.13636	0.89286
9	1.15607	0.88106
10	1.17647	0.86957
11	1.19760	0.85837
12	1.21951	0.84746
13	1.24224	0.83682
14	1.26582	0.82647
15	1.29032	0.81633
16	1.31579	0.80645
17	1.34228	0.79681
18	1.36986	0.78740
19	1.39860	0.77821
20	1.42857	0.76923

Detajl tlakovane mulde

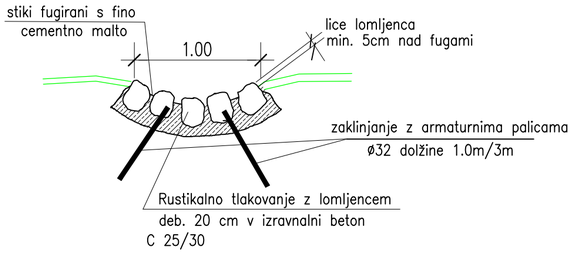

Spremembe:	Opis spremembe:	Datum:	Podpis:

Naročnik:
Ministrstvo za infrastrukturo
DIREKCIJA REPUBLIKE SLOVENIJE ZA INFRASTRUKTURO

Objekt: SANACIJA PLAZOV IN REKONSTRUKCIJA CESTE R1–210/1105 ZG.JEZERSKO – SP.JEZERSKO OD KM 1,000 DO KM 1,400 IN OD KM 2,500 DO KM 2,700

Ozzing d.o.o.
Mestni trg 5a
1420 Trbovlje, Slovenija
tel.:03 56-30-610
fax:03 56-27-048
www.ozzing.si

	Ime in priimek	id.št.
Vodja projekta:	M.Saviozzi, udig	G–1470
Pooblaščeni inženir:	M.Saviozzi, udig	G–1470
Projektiral:		
Projektiral:		
Datum:	DECEMBER 2023	

Vrsta gradnje: REKONSTRUKCIJA
Vrsta proj. dokumentacije: PZI
Vrsta načrta: NAČRT GRADBENIH KONSTRUKCIJ
Št. projekta: 1389/22
Št. načrta:
Risba: DETAJL IZTOČNE GLAVE PREPUSTA
Merilo: 1:25
Št.risbe: G.7.3

Št.odseka:	arhivska št.:	vrsta dokumentacije:	šifra priloge:
1105	0027.00	004.2101	G.151

DETAJL IZTOČNE GLAVE PREPUSTA; M 1:25
pogled

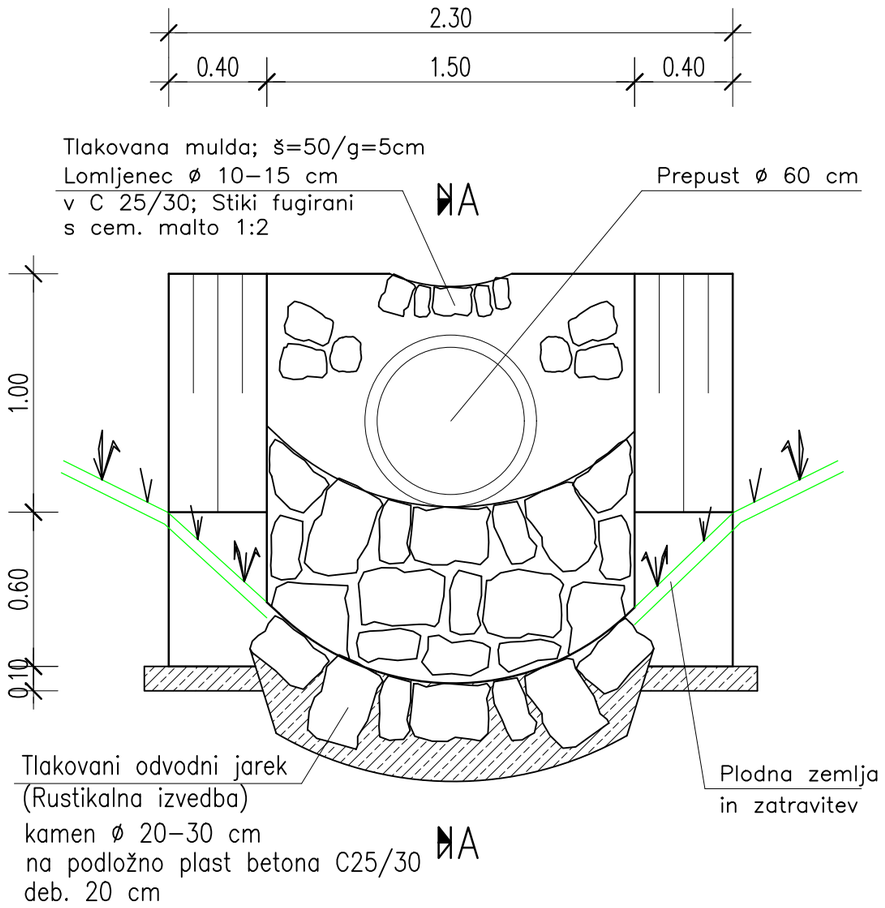

PREREZ A – A
M 1:25

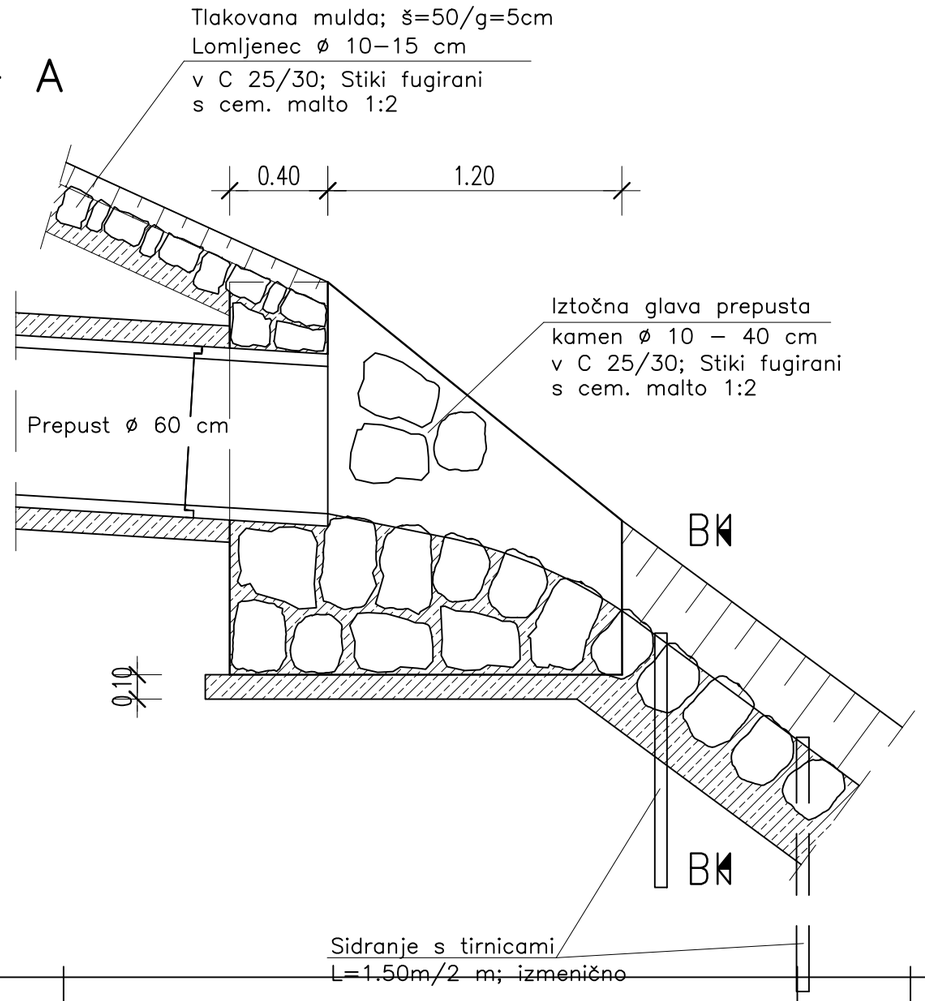

PREREZ B – B
M 1:25

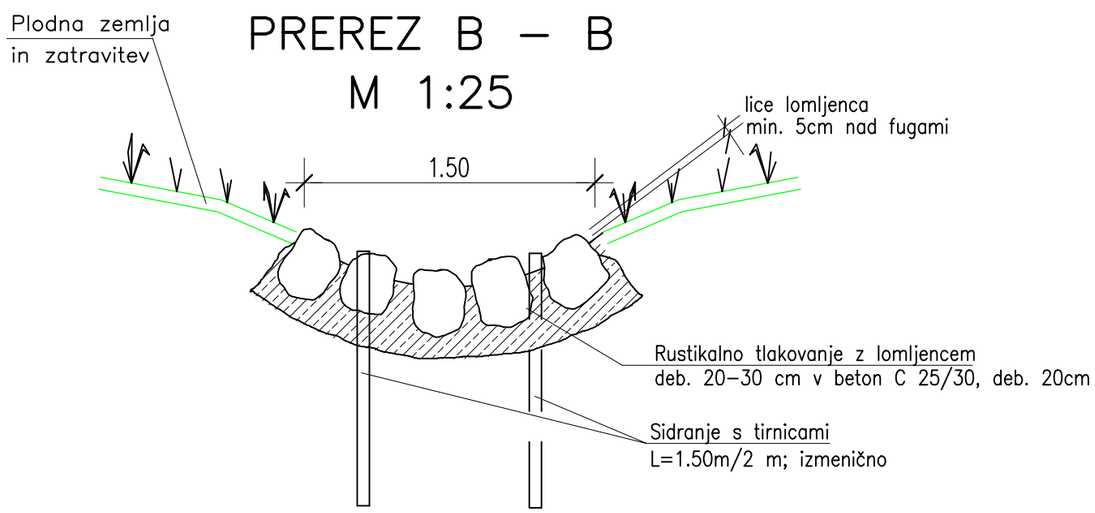

Sprememba:	Opis spremembe:	Datum:	Podpis:

Naročnik: Ministrstvo za infrastrukturo DIREKCIJA REPUBLIKE SLOVENIJE ZA INFRASTRUKTURO		Objekt: SANACIJA PLAZOV IN REKONSTRUKCIJA CESTE R1–210/1105 ZG.JEZERSKO – SP.JEZERSKO OD KM 1,000 DO KM 1,400 IN OD KM 2,500 DO KM 2,700	
Ozzing www.ozzing.si	Ozzing d.o.o. Mestni trg 5a 1420 Trbovlje, Slovenija tel.:03 56-30-610 fax:03 56-27-048	Vrsta gradnje: REKONSTRUKCIJA	Vrsta proj. dokumentacije: PZI
		Vrsta načrta: NAČRT GRADBENIH KONSTRUKCIJ	Št. projekta: 1389/22
			Št. načrta:
	Ime in priimek	id.št.	
Vodja projekta:	M.Saviozzi, udig	G–1470	
Pooblaščeni inženir:	M.Saviozzi, udig	G–1470	Risba: DETAJLI IZTOKA IZ PREPUSTA
Projektiral:			
Projektiral:			
Datum:	DECEMBER 2023	Merilo: 1:25	Št.risbe: G.7.4

št.odseka:	arhivska št.:	vrsta dokumentacije:	šifra priloge:	
1105	0027.00	004.2101	G.151	

DETAJL POLAGANJA PLASTIČNIH CEVI
M 1:25

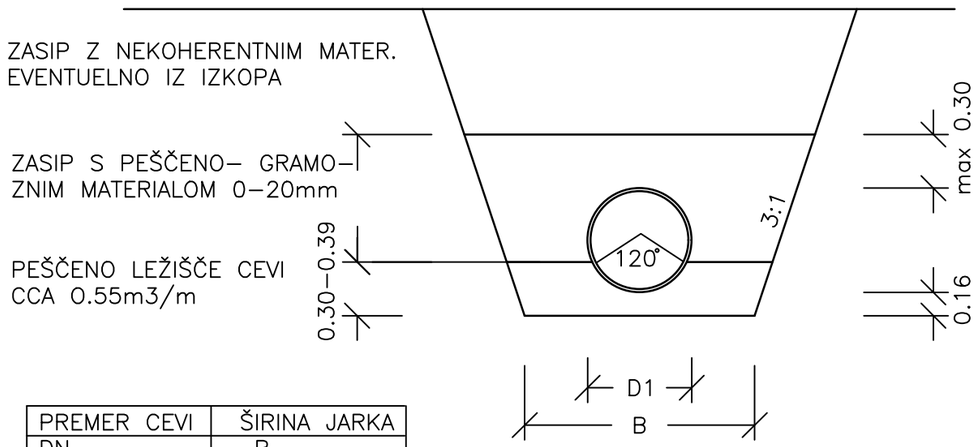

PREMER CEVI	ŠIRINA JARKA
DN	B
mm	m
200–400	D1 + 0.4m
500–800	D1 + 0.7m
800–1400	D1 + 0.95m
NAD 1400	D1 + 1.10m

DETAJL POLAGANJA BETONSKIH CEVI MET. KANALIZACIJE POD CESTO

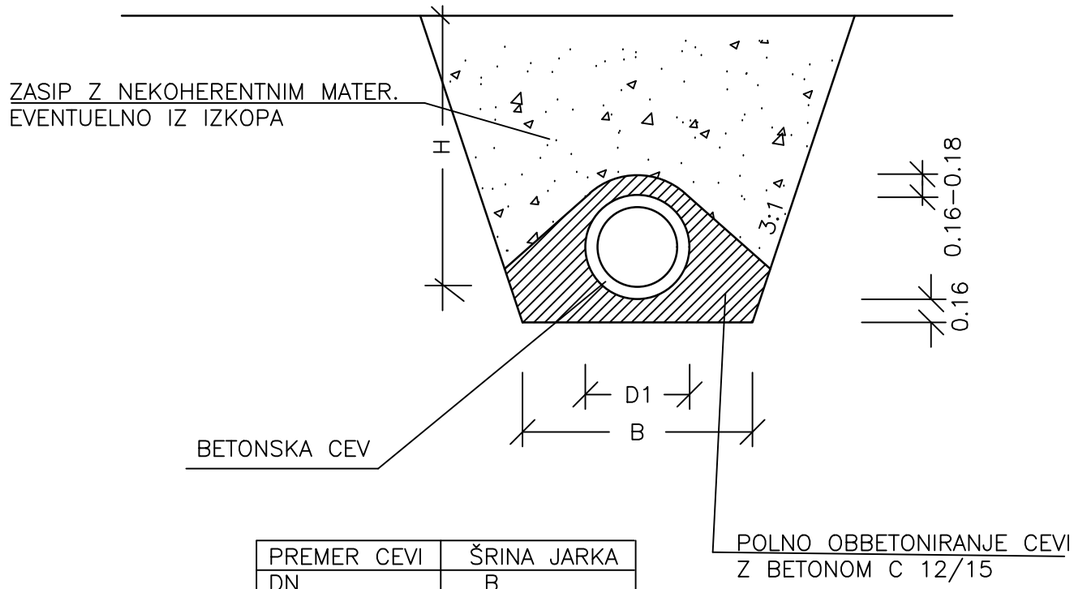

PREMER CEVI	ŠRINA JARKA
DN	B
mm	m
200–400	D1 + 0.4m
500–800	D1 + 0.7m
800–1400	D1 + 0.95m
NAD 1400	D1 + 1.10m

DN300mm.....Hmin=1.00m
DN600mm.....Hmin=1.30m

DETAJL OBBETONIRANJA PLASTIČNE CEVI

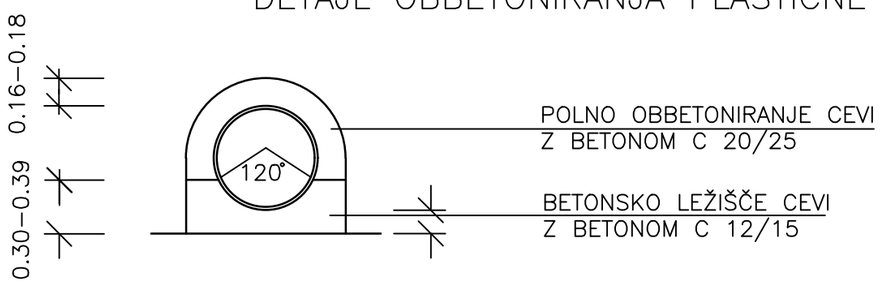

Sprememba:	Opis spremembe:	Datum:	Podpis:

Naročnik:
Ministrstvo za infrastrukturo
DIREKCIJA REPUBLIKE SLOVENIJE ZA INFRASTRUKTURO

Objekt: SANACIJA PLAZOV IN REKONSTRUKCIJA CESTE R1–210/1105 ZG.JEZERSKO – SP.JEZERSKO OD KM 1,000 DO KM 1,400 IN OD KM 2,500 DO KM 2,700

Ozzing
www.ozzing.si
Ozzing d.o.o.
Mestni trg 5a
1420 Trbovlje, Slovenija
tel.:03 56-30-610
fax:03 56-27-048

	Ime in priimek	id.št.
Vodja projekta:	M.Saviozzi, udig	G–1470
Pooblaščeni inženir:	M.Saviozzi, udig	G–1470
Projektiral:		
Projektiral:		
Datum:	DECEMBER 2023	

Vrsta gradnje: REKONSTRUKCIJA
Vrsta proj. dokumentacije: PZI
Vrsta načrta: NAČRT GRADBENIH KONSTRUKCIJ
Št. projekta: 1389/22
Št. načrta:
Risba: DETAJL POLAGANJA CEVI
Merilo: 1:25
Št.risbe: G.7.5

št.odseka:	arhivska št.:	vrsta dokumentacije:	šifra priloge:
1105	0027.00	004.2101	G.151

DETAJL MULDE IN DRENAŽNEGA JARKA
M 1 : 20

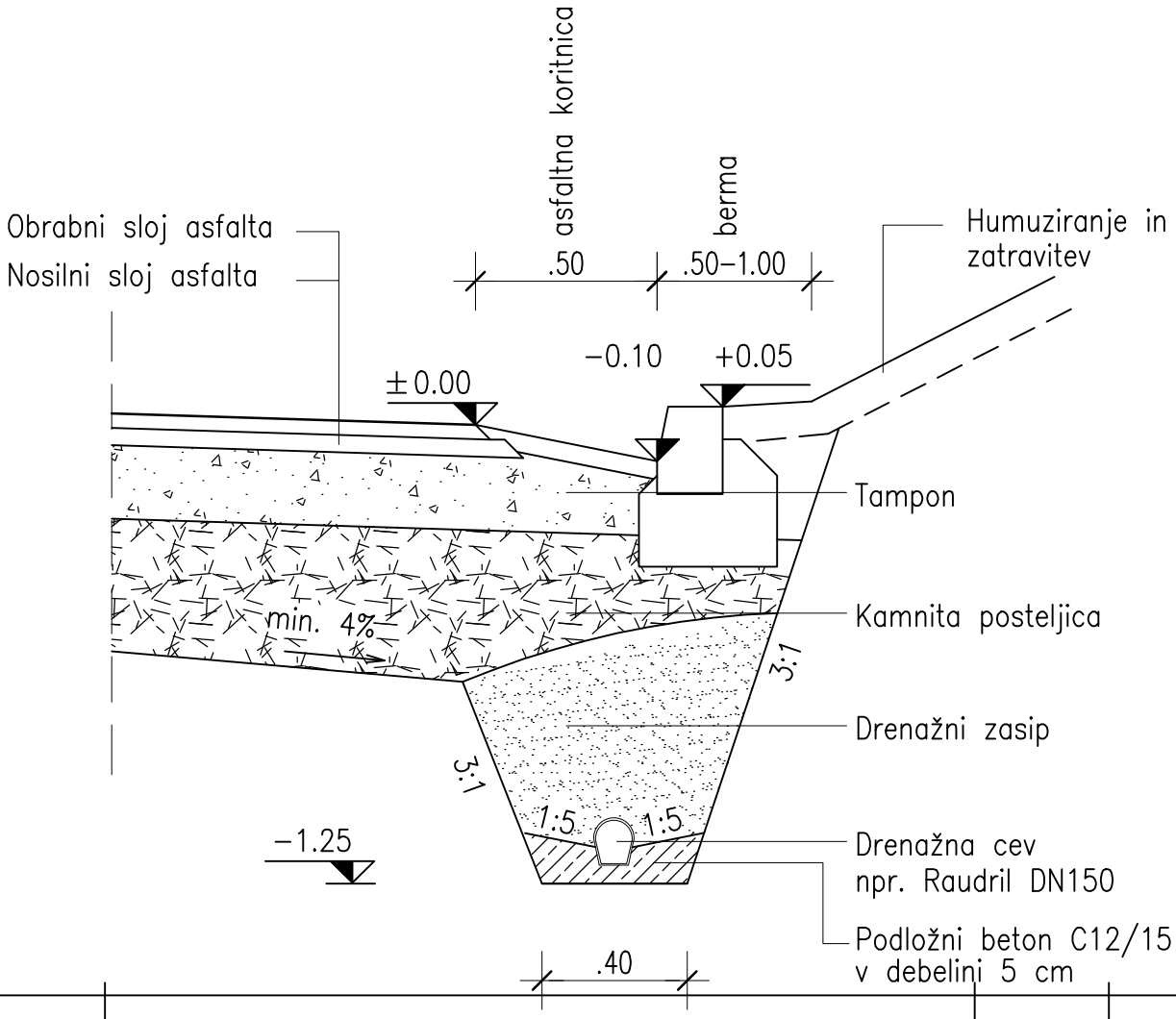

Sprememba:	Opis spremembe:	Datum:	Podpis:

Naročnik:
Ministrstvo za infrastrukturo
DIREKCIJA REPUBLIKE SLOVENIJE ZA INFRASTRUKTURO

Objekt: SANACIJA PLAZOV IN REKONSTRUKCIJA CESTE R1–210/1105 ZG.JEZERSKO – SP.JEZERSKO OD KM 1,000 DO KM 1,400 IN OD KM 2,500 DO KM 2,700

Ozzing
www.ozzing.si
Ozzing d.o.o.
Mestni trg 5a
1420 Trbovlje, Slovenija
tel.:03 56-30-610
fax:03 56-27-048

	Ime in priimek	id.št.
Vodja projekta:	M.Saviozzi, udig	G–1470
Pooblaščeni inženir:	M.Saviozzi, udig	G–1470
Projektiral:		
Projektiral:		

Vrsta gradnje: REKONSTRUKCIJA
Vrsta proj. dokumentacije: PZI
Vrsta načrta: NAČRT GRADBENIH KONSTRUKCIJ
Št. projekta: 1389/22
Št. načrta:

Risba: DETAJL KORITNICE IN DRENAŽNEGA JARKA

Datum: DECEMBER 2023
Merilo: 1:20
Št.risbe: G.7.6

št.odseka:	arhivska št.:	vrsta dokumentacije:	šifra priloge:
1105	0027.00	004.2101	G.151

DETAJL IZTOKA MULDE V KANALETO

tloris 1:50

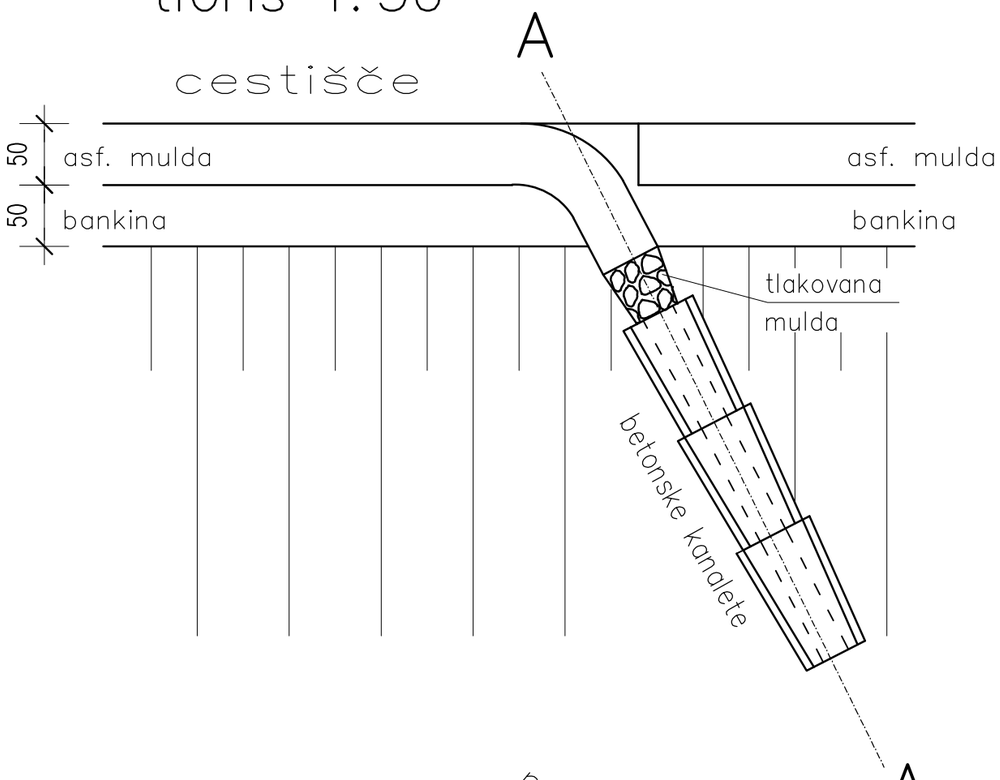

prerez A – A 1:20

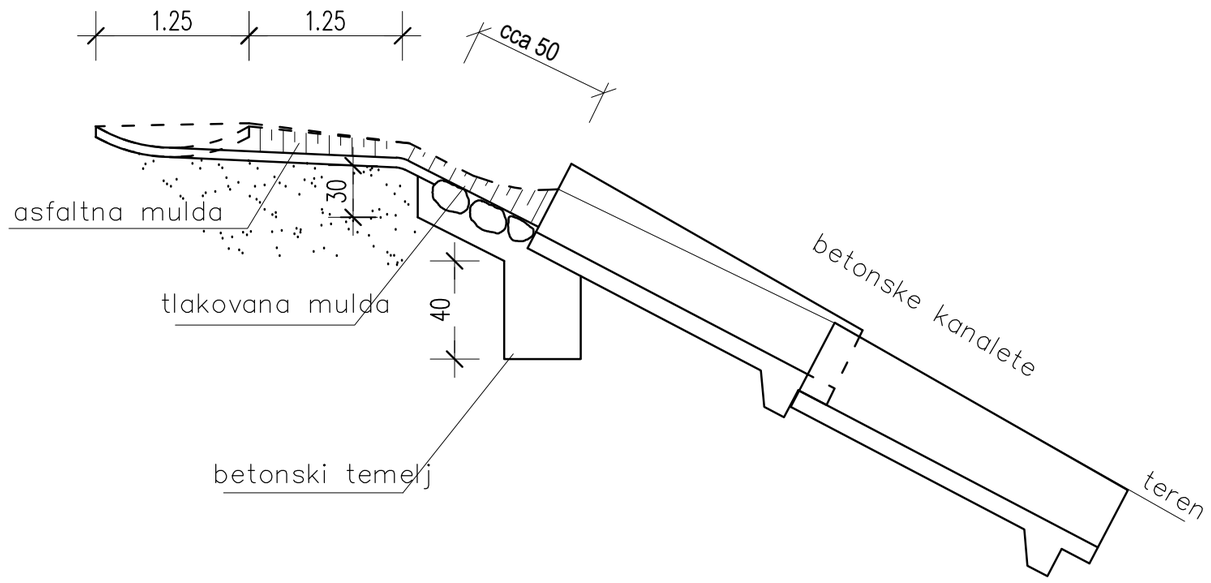

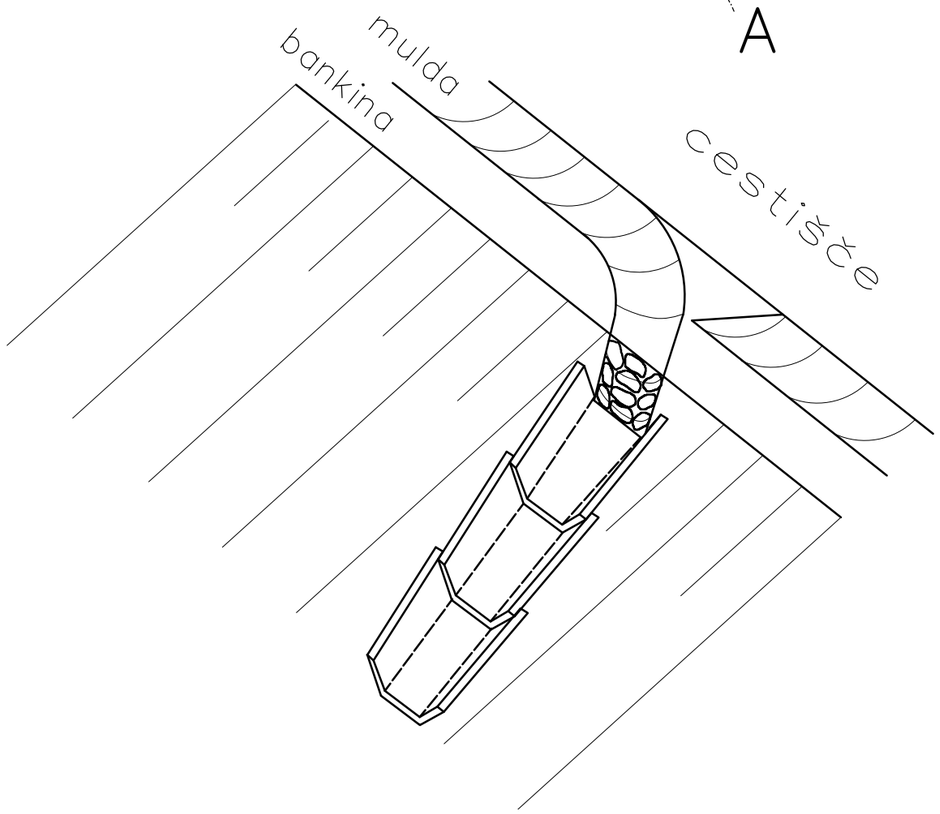

Sprememba:	Opis spremembe:	Datum:	Podpis:

Naročnik:
Ministrstvo za infrastrukturo
DIREKCIJA REPUBLIKE SLOVENIJE ZA INFRASTRUKTURO

Objekt: SANACIJA PLAZOV IN REKONSTRUKCIJA CESTE R1–210/1105 ZG.JEZERSKO – SP.JEZERSKO OD KM 1,000 DO KM 1,400 IN OD KM 2,500 DO KM 2,700

Ozzing
www.ozzing.si
Ozzing d.o.o.
Mestni trg 5a
1420 Trbovlje, Slovenija
tel.:03 56-30-610
fax:03 56-27-048

	Ime in priimek	id.št.
Vodja projekta:	M.Saviozzi, udig	G–1470
Pooblaščeni inženir:	M.Saviozzi, udig	G–1470
Projektiral:		
Projektiral:		
Datum:	DECEMBER 2023	

Vrsta gradnje: REKONSTRUKCIJA
Vrsta proj. dokumentacije: PZI
Vrsta načrta: NAČRT GRADBENIH KONSTRUKCIJ
Št. projekta: 1389/22
Št. načrta:
Risba: DETAJL IZTOKA MULDE V KANALETO
Merilo: 1:50,20
Št.risbe: G.7.7

št.odseka:	arhivska št.:	vrsta dokumentacije:	šifra priloge:
1105	0027.00	004.2101	G.151

DETAJL POSTAVITVE SMERNIKA M 1:50

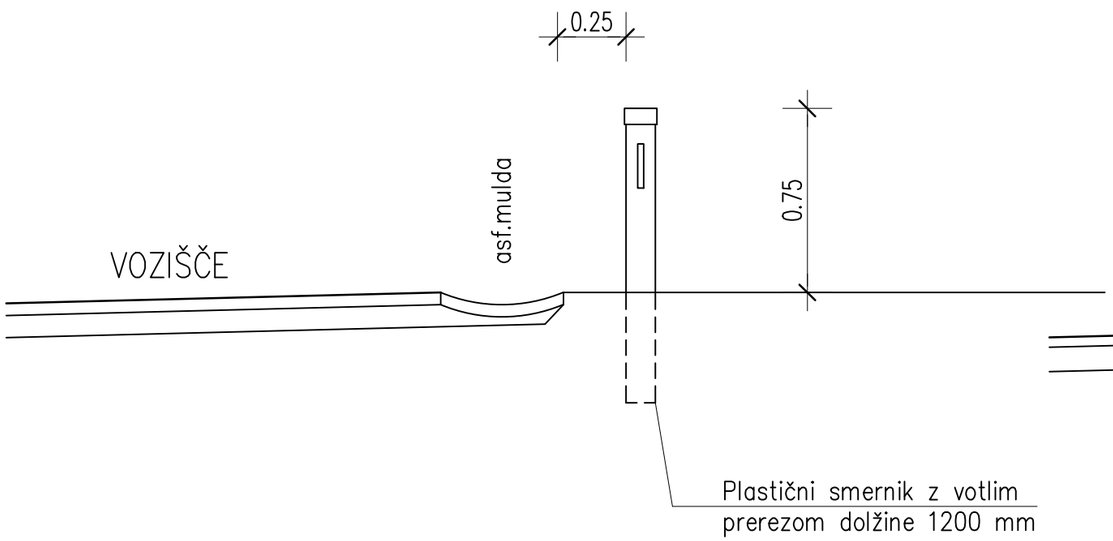

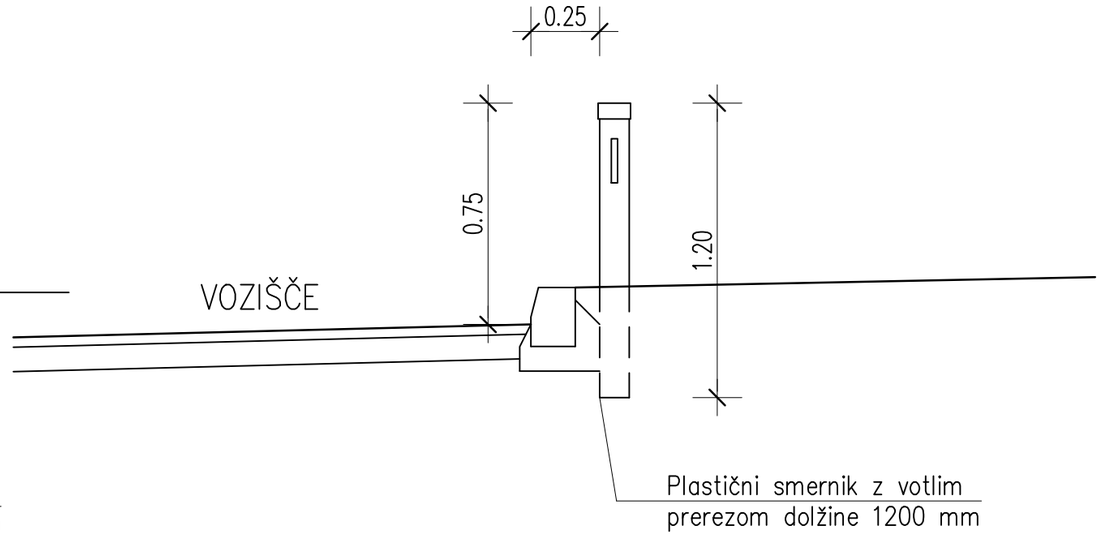

Polmer horizontalne krivine	Razmik v krivini	Prehod pred in za krivino		
		razmik		
		prvi	drugi	tretji
20 do 50	6,00	6,00	12,00	24,00
med 50 in 100	6,00	12,00	24,00	24,00
med 100 in 300	12,00	24,00	24,00	24,00
med 300 in 500	24,00	24,00	24,00	24,00
nad 500	24,00	–	–	–

Polmer vertikalne krivine	Razmik v krivini	Prehod pred in za krivino		
		razmik		
		prvi	drugi	tretji
100 do 250	6,00	12,00	24,00	24,00
med 250 in 800	12,00	24,00	24,00	24,00
med 100 in 3000	24,00	24,00	24,00	24,00
nad 3000	24,00	–	–	–

Sprememba:	Opis spremembe:	Datum:	Podpis:

Naročnik:
Ministrstvo za infrastrukturo
DIREKCIJA REPUBLIKE SLOVENIJE ZA INFRASTRUKTURO

Objekt: SANACIJA PLAZOV IN REKONSTRUKCIJA CESTE R1–210/1105 ZG.JEZERSKO – SP.JEZERSKO OD KM 1,000 DO KM 1,400 IN OD KM 2,500 DO KM 2,700

Ozzing
www.ozzing.si
Ozzing d.o.o.
Mestni trg 5a
1420 Trbovlje, Slovenija
tel.:03 56-30-610
fax:03 56-27-048

Vrsta gradnje: REKONSTRUKCIJA

Vrsta proj. dokumentacije: PZI

Vrsta načrta: NAČRT GRADBENIH KONSTRUKCIJ

Št. projekta: 1389/22

Št. načrta:

	Ime in priimek	id.št.
Vodja projekta:	M.Saviozzi, udig	G–1470
Pooblaščeni inženir:	M.Saviozzi, udig	G–1470
Projektiral:		
Projektiral:		

Risba: DETAJL POSTAVITVE PLASTIČNEGA SMERNIKA

Datum: DECEMBER 2023

Merilo: 1:50

Št.risbe: G.7.8

št.odseka:	arhivska št.:	vrsta dokumentacije:	šifra priloge:
1105	0027.00	004.2101	G.151

DETAJL POSTAVITVE PROMETNEGA ZNAKA IN JVO
M 1 : 50

na bankini pri varnostni ograji

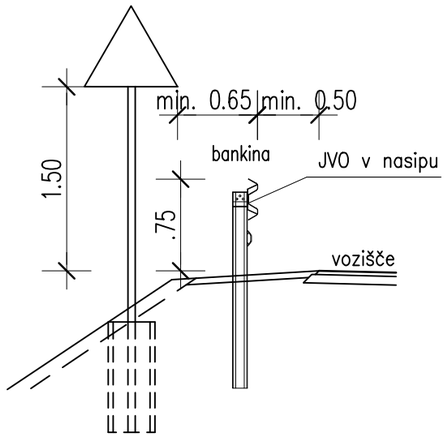

na bankini pri cestnem smerniku

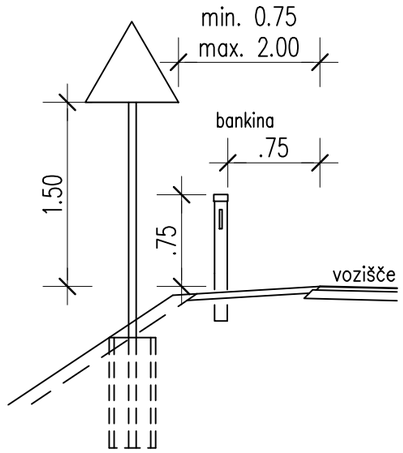

DETAJL POSTAVITVE JVO
zabijanje v trdno podlago

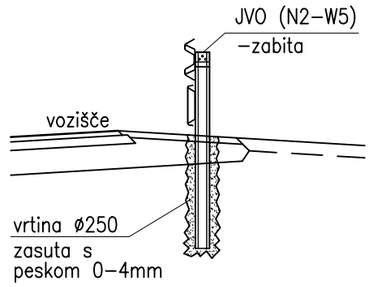

na AB kroni

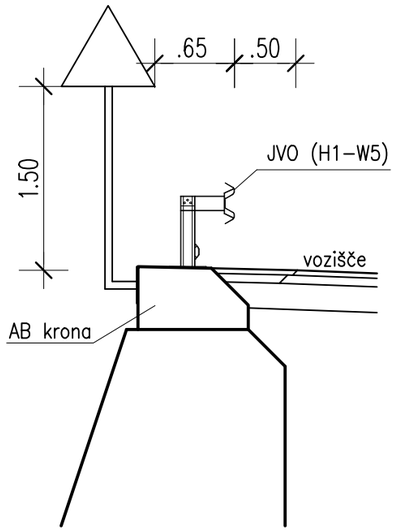

Sprememba:	Opis spremembe:	Datum:	Podpis:

Naročnik:
Ministrstvo za infrastrukturo
DIREKCIJA REPUBLIKE SLOVENIJE ZA INFRASTRUKTURO

Objekt: SANACIJA PLAZOV IN REKONSTRUKCIJA CESTE R1–210/1105 ZG.JEZERSKO – SP.JEZERSKO OD KM 1,000 DO KM 1,400 IN OD KM 2,500 DO KM 2,700

Ozzing
www.ozzing.si
Ozzing d.o.o.
Mestni trg 5a
1420 Trbovlje, Slovenija
tel.:03 56-30-610
fax:03 56-27-048

Vrsta gradnje: REKONSTRUKCIJA

Vrsta proj. dokumentacije: PZI

Vrsta načrta: NAČRT GRADBENIH KONSTRUKCIJ

Št. projekta: 1389/22

Št. načrta:

	Ime in priimek	id.št.
Vodja projekta:	M.Saviozzi, udig	G–1470
Pooblaščeni inženir:	M.Saviozzi, udig	G–1470
Projektiral:		
Projektiral:		
Datum:	DECEMBER 2023	

Risba: DETAJL POSTAVITVE ZNAKA IN JVO

Merilo: 1:50

Št.risbe: G.7.9

št.odseka:	arhivska št.:	vrsta dokumentacije:	šifra priloge:
1105	0027.00	004.2101	G.151

G.8 ZAKOLIČBENI ELABORAT

P.8.0	Poročilo	
G.8.1	Situacija zakoličbe 1 – zgornji odsek	M 1 : 500
G.8.1.1	Situacija zakoličbe 1a	M 1 : 500
G.8.1.2	Situacija zakoličbe 1b	M 1 : 500
G.8.1.3	Situacija zakoličbe 1c	M 1 : 250
G.8.1.4	Situacija zakoličbe 1d	M 1 : 250
G.8.1.5	Situacija zakoličbe 1e	M 1 : 250
G.8.2	Situacija zakoličbe 2 – spodnji odsek	
G.8.2.1	Situacija zakoličbe 2a	M 1 : 500
G.8.2.2	Situacija zakoličbe 2b	M 1 : 250
G.8.2.3	Situacija zakoličbe 2c	M 1 : 250

Poročilo

Geodetski posnetek je izveden v ETRS koordinatnem sistemu. Na terenu so vzpostavljene poligonske točke, ki so razvidne iz situacije.
V nadaljevanju je prikaz koordinat poligonskih točk in zakoličba osi ceste. Zakoličbene točke profilov v osi ceste in posameznih elementov konstrukcij so razvidne iz grafičnih prilog zakoličbe (x in y oznake so geodetsko zamenjane).

Koordinate poligonskih točk

POLIGONKA	X	Y	VISINA
13	463955.600	141078.450	1106.430
6008	463796.910	141313.100	1081.060
6007	463861.190	141134.740	1114.190
6006	463886.960	141275.600	1123.830
6005	463919.970	141363.870	1130.550
6004	463914.140	141433.710	1136.420
6003	463973.500	141502.020	1142.480
6002	463919.670	141558.770	1148.540
6001	463809.180	141764.510	1164.810
6014	463581.270	141262.970	1019.130
6013	463696.520	141029.490	1045.550
6012	463596.590	141249.860	1026.990
6011	463588.000	141224.940	1028.830
6010	463637.350	141123.990	1036.980
6009	463663.180	141052.460	1042.690
6008	463796.910	141313.100	1081.060
6007	463861.200	141134.770	1114.180
6006	463886.950	141275.610	1123.810

Zakoličba prečnih profilov

Profil	Stacionaža	Vzhod	Sever	Smerni_kot
P1	0.9+80.000	463929.914	141551.425	133d11'29"
P2	1.0+0.000	463946.045	141539.672	121d55'10"
P3	1.0+20.000	463963.020	141529.098	121d55'10"
P4	1.0+40.000	463976.614	141515.009	157d54'24"
P5	1.0+52.508	463978.286	141502.744	173d25'35"
P6	1.0+60.000	463976.334	141495.540	156d15'23"
P7	1.0+80.000	463962.485	141481.616	124d56'41"
P8	1.0+88.145	463956.005	141476.684	129d36'42"
P9	1.1+0.000	463947.341	141468.603	136d24'14"
P10	1.1+20.000	463933.960	141453.739	138d8'5"
P11	1.1+40.000	463921.982	141437.828	153d55'45"
P12	1.1+60.000	463917.406	141418.527	179d23'39"
P13	1.1+80.000	463921.573	141399.134	155d8'27"
P14	1.1+86.677	463924.166	141392.987	161d12'38"
P15	1.2+0.000	463926.541	141379.926	178d10'28"
P16	1.2+20.000	463922.788	141360.448	156d21'38"
P17	1.2+40.000	463913.296	141342.852	152d51'47"
P18	1.2+60.000	463904.895	141324.708	157d26'48"
P19	1.2+80.000	463897.971	141305.951	162d1'49"
P20	1.3+0.000	463892.557	141286.702	166d4'12"
P21	1.3+20.000	463887.742	141267.291	166d4'12"
P22	1.3+40.000	463882.928	141247.879	166d4'12"
P23	1.3+60.000	463878.113	141228.467	166d4'12"
P24	1.3+80.000	463873.298	141209.055	166d4'12"
P25	1.4+0.000	463868.484	141189.643	166d4'12"
P26	1.4+20.000	463864.348	141170.086	171d35'10"
P27	1.4+40.000	463862.748	141150.165	179d13'32"
P28	1.4+60.000	463867.877	141131.254	144d3'46"
P29	1.4+80.000	463884.094	141120.082	112d50'0"

Profil	Stacionaža	Vzhod	Sever	Smerni_kot
R1	2.4+80.000	463693.158	141032.686	75d43'17"
R2	2.5+0.000	463675.486	141041.695	50d15'24"
R3	2.5+20.000	463663.368	141057.409	27d12'44"
R4	2.5+40.000	463654.222	141075.195	27d12'44"
R5	2.5+60.000	463645.081	141092.984	26d19'32"
R6	2.5+80.000	463640.419	141112.264	0d51'39"
R7	2.6+0.000	463640.035	141132.190	10d50'3"
R8	2.6+20.000	463632.499	141150.572	33d45'9"
R9	2.6+40.000	463620.697	141166.718	36d18'18"
R10	2.6+60.000	463608.856	141182.836	36d18'18"
R11	2.6+80.000	463597.430	141199.230	28d12'13"
R12	2.7+0.000	463591.706	141218.254	5d17'8"
R13	2.7+20.000	463593.843	141238.006	17d37'57"
R14	2.7+33.493	463599.605	141250.161	33d5'40"
R15	2.7+40.000	463603.502	141255.367	40d33'3"
R16	2.7+60.000	463618.294	141268.794	49d31'32"

Račun osi ceste

OS_1 – zgornji odsek

```
*****************************************************************************************************
*!ŠT TIP  Z.ŠT.E.          ZAČ_STAC          ZAČ_R            VZHOD  ZAČ.TOČ.  SEVER          ZAČ_SM_KOT  1  *
*!   A                     DOLŽINA          KON_R            VZHOD  KON.TOČ.  SEVER          SPREM_KOTA  2  *
*!                        KON_STAC                            VZHOD  PRE.TAN.  SEVER          KON_SM_KOT  3  *
*!                                                            VZHOD  CEN.TOČ.  SEVER          TANGENTA1   4  *
*!                                                            VZHOD  SRE.TOČ.  SEVER          TANGENTA2   5  *
*****************************************************************************************************
1   KROZNI_LOK 1                962.592     -75.000000    463918.712862    141564.699132     146d29'25"  1
                             32.163271     -75.000000    463941.592853    141542.445482      24d34'15"  2
                               994.755                    463927.729774    141551.081025     121d55'10"  3
                                                          463981.247359    141606.104889         16.333  4
                                                          463928.955349    141552.341094         16.333  5
*
2   PREMA 1                     994.755           NESK    463941.592853    141542.445482     121d55'10"  1
                             29.542231           NESK    463966.668065    141526.825714                 2
                              1024.298                                                                   3
                                                                                                         4
                                                                                                         5
*
3   KROZNI_LOK 2               1024.298     +25.000000    463966.668065    141526.825714     121d55'10"  1
                             50.632307     +25.000000    463966.712615    141484.413925      116d2'27"  2
                              1074.930                    464000.653701    141505.655495     237d57'37"  3
                                                          463953.449896    141505.605912         40.040  4
                                                          463978.449882    141505.632172         40.040  5
*
4   KROZNI_LOK 3               1074.930    -100.000000    463966.712615    141484.413925     237d57'37"  1
                             28.091036    -100.000000    463945.291770    141466.383997       16d5'42"  2
                              1103.021                    463954.727601    141476.913266     221d51'55"  3
                                                          464019.763488    141399.645978         14.139  4
                                                          463955.368050    141476.152367         14.139  5
*
5   PREMA 2                    1103.021           NESK    463945.291770    141466.383997     221d51'55"  1
                             24.574121           NESK    463928.891489    141448.083227                 2
                              1127.595                                                                   3
                                                                                                         4
                                                                                                         5
*
6   KROZNI_LOK 4               1127.595     -45.000000    463928.891489    141448.083227     221d51'55"  1
                             53.359757     -45.000000    463921.983736    141398.271797      67d56'23"  2
                              1180.955                    463908.657541    141425.504540     153d55'32"  3
                                                          463962.403762    141418.051119         30.318  4
                                                          463917.830330    141424.232476         30.318  5
*
7   KROZNI_LOK 5               1180.955     +45.000000    463921.983736    141398.271797     153d55'32"  1
                             44.423980     +45.000000    463920.341885    141355.661505      56d33'45"  2
                              1225.379                    463932.625426    141376.524976     210d29'16"  3
                                                          463881.563711    141378.492476         24.211  4
                                                          463926.530342    141376.759830         24.211  5
*
8   KROZNI_LOK 6               1225.379    -250.000000    463920.341885    141355.661505     210d29'16"  1
                             72.247471    -250.000000    463893.128437    141289.006427      16d33'28"  2
                              1297.626                    463901.885703    141324.313867     193d55'48"  3
                                                          464135.776182    141228.822775         36.377  4
                                                          463904.323133    141323.318731         36.377  5
*
9   PREMA 3                    1297.626           NESK    463893.128437    141289.006427     193d55'48"  1
                            107.932762           NESK    463867.145286    141184.247862                 2
                              1405.559                                                                   3
                                                                                                         4
                                                                                                         5
*
10  KROZNI_LOK 7               1405.559    -150.000000    463867.145286    141184.247862     193d55'48"  1
                             37.733915    -150.000000    463862.739271    141146.872168      14d24'48"  2
                              1443.293                    463862.579252    141165.838579      179d31'0"  3
                                                          464012.733933    141148.137671         18.967  4
                                                          463863.765451    141165.698745         18.967  5
*
11  KROZNI_LOK 8               1443.293     -27.000000    463862.739271    141146.872168      179d31'0"  1
                             30.491339     -27.000000    463878.407981    141122.592335      64d42'17"  2
                              1473.784                    463862.883566    141129.769560     114d48'43"  3
                                                          463889.738310    141147.099959         17.103  4
                                                          463867.052132    141132.459696         17.103  5
*
12  KROZNI_LOK 9               1473.784    -180.000000    463878.407981    141122.592335     114d48'43"  1
                             38.665997    -180.000000    463914.971474    141110.246075      12d18'28"  2
                              1512.450                    463896.024138    141114.448058     102d30'15"  3
                                                          463953.943511    141285.976494         19.408  4
                                                          463896.357894    141115.436479         19.408  5
```

OS_2 – spodnji odsek

```
*****************************************************************************************************************
*!ŠT TIP  Z.ŠT.E.          ZAČ_STAC          ZAČ_R            VZHOD  ZAČ.TOČ.  SEVER          ZAČ_SM_KOT  1  *
*!   A                     DOLŽINA          KON_R            VZHOD  KON.TOČ.  SEVER          SPREM_KOTA  2  *
*!                        KON_STAC                            VZHOD  PRE.TAN.  SEVER          KON_SM_KOT  3  *
*!                                                            VZHOD  CEN.TOČ.  SEVER          TANGENTA1   4  *
*!                                                            VZHOD  SRE.TOČ.  SEVER          TANGENTA2   5  *
*****************************************************************************************************************
1   PREMA 1                    2460.010           NESK    463712.601681    141028.044742     283d24'43"  1
                              19.309479           NESK    463693.818813    141032.523564                 2
                               2479.319                                                                   3
                                                                                                          4
                                                                                                          5
*
2   KROZNI_LOK 1               2479.319     +45.000000    463693.818813    141032.523564     283d24'43"  1
                              38.779718     +45.000000    463664.237202    141055.718345      49d22'33"  2
                               2518.099                   463673.696762    141037.321717     332d47'16"  3
                                                          463704.256535    141076.296317         20.686  4
                                                          463676.490043    141040.884146         20.686  5
*
3   PREMA 2                    2518.099           NESK    463664.237202    141055.718345     332d47'16"  1
                              41.204479           NESK    463645.394877    141092.362252                 2
                               2559.304                                                                   3
                                                                                                          4
                                                                                                          5
*
4   KROZNI_LOK 2               2559.304     +45.000000    463645.394877    141092.362252     332d47'16"  1
                              26.047295     +45.000000    463640.656816    141117.606654       33d9'52"  2
                               2585.351                   463639.267269    141104.279015        5d57'8"  3
                                                          463685.414211    141112.940224         13.400  4
                                                          463641.186466    141104.639224         13.400  5
*
5   KROZNI_LOK 3               2585.351     -50.000000    463640.656816    141117.606654        5d57'8"  1
                              36.876490     -50.000000    463631.220125    141152.395866      42d15'26"  2
                               2622.227                   463642.660493    141136.824631     323d41'41"  3
                                                          463590.926377    141122.791577         19.322  4
                                                          463639.182577    141135.881235         19.322  5
*
6   PREMA 3                    2622.227           NESK    463631.220125    141152.395866     323d41'41"  1
                              50.702835           NESK    463601.199698    141193.256011                 2
                               2672.930                                                                   3
                                                                                                          4
                                                                                                          5
*
7   KROZNI_LOK 4               2672.930     +50.000000    463601.199698    141193.256011     323d41'41"  1
                              74.901653     +50.000000    463609.038175    141260.895222      85d49'51"  2
                               2747.832                   463573.674781    141230.719572      49d31'33"  3
                                                          463641.493446    141222.860299         46.488  4
                                                          463591.825844    141228.616107         46.488  5
*
8   PREMA 4                    2747.832           NESK    463609.038175    141260.895222      49d31'33"  1
                              22.491175           NESK    463626.147177    141275.494366                 2
                               2770.323                                                                   3
                                                                                                          4
                                                                                                          5
*
9   KROZNI_LOK 5               2770.323     -12.000000    463626.147177    141275.494366      49d31'33"  1
                              41.723533     -12.000000    463607.998288    141290.678999     199d12'55"  2
                               2812.047                   463572.220431    141229.478573     210d18'38"  3
                                                          463618.357912    141284.622747        -70.891  4
                                                          463626.058234    141293.826282        -70.891  5
*
10  KROZNI_LOK 6               2812.047    +125.000000    463607.998288    141290.678999     210d18'38"  1
                              40.755746    +125.000000    463582.106617    141259.438168      18d40'52"  2
                               2852.802                   463597.621740    141272.929218     228d59'30"  3
                                                          463500.085532    141353.764950         20.560  4
                                                          463596.328523    141274.001006         20.560  5
*
* Celotna dolžina osi: 392.792
* Krivinska karakteristika (gradi/Km): 1212.189
*
```

Pisani vzdolžni profil

```
# OS_1
*
*!          STAC          VIS.T.              R        VZD.PAD.             TZ             TK
        980.000        1147.709          0.000          -6.811        980.000          0.000
       1094.312        1139.923      29000.000          -7.205       1037.287       1151.338
       1512.450        1109.798          0.000           0.000       1512.450       1512.450
&
*
*!      STA          VIS          EKSTREM
&
*
*************************************************************
*                           LEVA STRAN     OS     DESNA STRAN
*              STACIONAŽA      VIŠINA      VIŠINA      VIŠINA
*                RAZDALJA       NAGIB                   NAGIB
*                              ŠIRINA                  ŠIRINA
*************************************************************
PROFIL         STACIONAŽA     TRAK_L1          OS     TRAK_D1
*************************************************************
0                 962.592    1147.624    1147.709    1147.778
                   17.408      -2.500                   2.500
                                3.397                   2.750
*
P1                980.000    1147.624    1147.709    1147.778
                   14.755      -2.500                   2.500
                                3.390                   2.750
*
P2               1000.000    1146.277    1146.347    1146.415
                   12.298      -2.500                   2.500
                                2.809                   2.750
*
P3               1020.000    1144.960    1144.984    1145.011
                    4.298      -0.895                   0.895
                                2.750                   2.969
*
P4               1040.000    1143.742    1143.622    1143.418
                    5.930       4.355                  -4.355
*
P5               1052.508    1142.931    1142.766    1142.485
                    0.790       6.000                  -6.000
                                2.750                   4.690
*
P6               1060.000    1142.365    1142.251    1142.058
                   14.930       4.141                  -4.141
                                2.750                   4.670
*
P7               1080.000    1140.830    1140.866    1140.900
                    6.930      -1.056                   1.056
                                3.390                   3.238
*
P8               1088.145    1140.211    1140.298    1140.367
                   11.855      -2.500                   2.500
                                3.478                   2.754
*
P9               1100.000    1139.394    1139.468    1139.536
                    3.021      -2.500                   2.500
                                2.966                   2.750
*
P10              1120.000    1137.986    1138.055    1138.124
                    2.928      -2.500                   2.500
                                2.767                   2.750
*
P11              1140.000    1136.480    1136.629    1136.739
                   11.338      -4.000                   4.000
                                3.721                   2.750
P12              1160.000    1135.037    1135.190    1135.300
                    1.955      -4.000                   4.000
                                3.828                   2.750
*
```

```
P13              1180.000    1133.743    1133.749    1133.756
                    0.955      -0.201                   0.201
                                3.135                   3.041
*
P14              1186.677    1133.303    1133.268    1133.227
                   13.278       1.205                  -1.205
                                2.863                   3.402
*
P15              1200.000    1132.419    1132.309    1132.155
                    6.379       4.000                  -4.000
                                2.750                   3.828
*
P16              1220.000    1130.899    1130.868    1130.829
                    5.379       1.132                  -1.132
                                2.771                   3.383
*
P17              1240.000    1129.353    1129.427    1129.496
                   20.000      -2.500                   2.500
                                2.941                   2.750
*
P18              1260.000    1127.912    1127.986    1128.055
                   20.000      -2.500                   2.500
                                2.944                   2.750
*
P19              1280.000    1126.471    1126.545    1126.614
                   17.626      -2.500                   2.500
                                2.944                   2.750
*
P20              1300.000    1125.034    1125.104    1125.173
                   20.000      -2.500                   2.500
                                2.792                   2.750
*
P21              1320.000    1123.594    1123.663    1123.732
                   20.000      -2.500                   2.500
                                2.750                   2.750
*
P22              1340.000    1122.153    1122.222    1122.291
                   20.000      -2.500                   2.500
                                2.750                   2.750
*
P23              1360.000    1120.713    1120.781    1120.850
                   20.000      -2.500                   2.500
                                2.750                   2.750
*
P24              1380.000    1119.272    1119.340    1119.409
                   20.000      -2.500                   2.500
                                2.750                   2.750
*
P25              1400.000    1117.830    1117.900    1117.968
                    5.559      -2.500                   2.500
                                2.785                   2.750
*
P26              1420.000    1116.382    1116.459    1116.527
                   14.793      -2.500                   2.500
                                3.066                   2.750
*
0                1434.793    1115.314    1115.393    1115.462
                    5.207      -2.500                   2.500
                                3.150                   2.750
*
P27              1440.000    1114.897    1115.018    1115.116
                    3.293      -3.572                   3.572
                                3.365                   2.750
*
P28              1460.000    1113.305    1113.577    1113.742
                    5.284      -6.000                   6.000
                                4.528                   2.750
*
P29              1480.000    1112.042    1112.136    1112.218
                    2.284      -2.970                   2.970
                                3.177                   2.750
*
0                1512.450    1109.723    1109.798    1109.867
                    0.000      -2.500                   2.500
                                3.019                   2.750
```

```
# OS_2
*
*!          STAC          VIS.T.               R        VZD.PAD.              TZ              TK
       2480.000        1045.235           0.000          -7.262        2480.000           0.000
       2760.000        1024.901           0.000           0.000        2760.000        2760.000
&
*
*!      STA          VIS          EKSTREM
&
*
*****************************************************************
*                          LEVA STRAN     OS     DESNA STRAN
*              STACIONAŽA      VIŠINA      VIŠINA      VIŠINA
*                RAZDALJA       NAGIB                   NAGIB
*                               ŠIRINA                  ŠIRINA
*****************************************************************
PROFIL         STACIONAŽA     TRAK_L1          OS     TRAK_D1
*****************************************************************
0                2460.010    1045.304    1045.235    1045.166
                   14.643       2.500                  -2.500
                                2.750                   2.750
*
R1               2480.000    1045.335    1045.235    1045.128
                    1.653       3.646                  -3.646
                                2.750                   2.938
*
R2               2500.000    1043.893    1043.783    1043.629
                   15.766       4.000                  -4.000
                                2.750                   3.828
*
R3               2520.000    1042.415    1042.330    1042.237
                    2.766       3.093                  -3.093
                                2.750                   2.999
*
R4               2540.000    1040.946    1040.878    1040.809
                   14.637       2.500                  -2.500
                                2.750                   2.750
*
R5               2560.000    1039.526    1039.425    1039.307
                    1.637       3.649                  -3.649
                                2.750                   3.231
*
R6               2580.000    1038.004    1037.973    1037.933
                    5.351       1.127                  -1.127
                                2.805                   3.528
*
R7               2600.000    1036.409    1036.520    1036.603
                    2.351      -3.016                   3.016
                                3.699                   2.750
*
R8               2620.000    1034.958    1035.068    1035.164
                    2.227      -3.485                   3.485
                                3.158                   2.750
*
R9               2640.000    1033.547    1033.616    1033.684
                   20.000      -2.500                   2.500
                                2.750                   2.750
*
R10              2660.000    1032.094    1032.163    1032.232
                    0.930      -2.500                   2.500
                                2.750                   2.755
*
R11              2680.000    1030.751    1030.711    1030.661
                    9.930       1.456                  -1.456
                                2.750                   3.407
*
R12              2700.000    1029.355    1029.258    1029.128
                   20.000       3.500                  -3.500
                                2.750                   3.720
*
R13              2720.000    1027.902    1027.806    1027.676
                   13.493       3.500                  -3.500
                                2.750                   3.720
```

```
*
R14              2733.493    1026.922    1026.826    1026.697
                    6.507       3.500                  -3.500
                                2.750                   3.689
*
R15              2740.000    1026.450    1026.353    1026.236
                    5.499       3.500                  -3.500
                                2.750                   3.361
*
R16              2760.000    1024.960    1024.901    1024.842
                   10.323       2.151                  -2.151
                                2.750                   2.750
*
0                2852.802    1024.970    1024.901    1024.823
                    0.000       2.500                  -2.500
                                2.750                   3.138
```

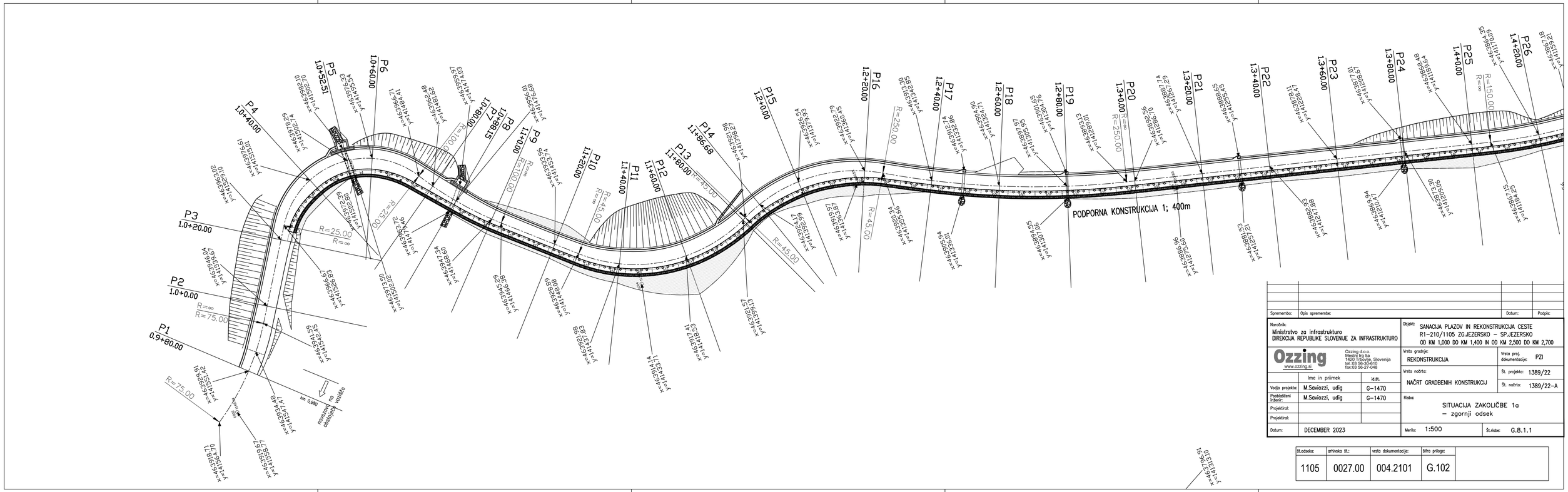

Spremembe:	Opis spremembe:	Datum:	Podpis:

Naročnik: Ministrstvo za infrastrukturo DIREKCIJA REPUBLIKE SLOVENIJE ZA INFRASTRUKTURO		Objekt: SANACIJA PLAZOV IN REKONSTRUKCIJA CESTE R1-210/1105 ZGJEZERSKO – SPJEZERSKO OD KM 1,000 DO KM 1,400 IN OD KM 2,500 DO KM 2,700	
Ozzing www.ozzing.si	Ozzing d.o.o. Mestni trg 5a 1420 Trbovlje, Slovenija tel.: 03 56-30-610 fax:03 56-27-048	Vrsta gradnje: REKONSTRUKCIJA	Vrsta proj. dokumentacije: PZI
	Ime in priimek	id.st.	Vrsta načrta: NAČRT GRADBENIH KONSTRUKCIJ	Št. projekta: 1389/22
Vodja projekta:	M.Saviozzi, udig	G-1470		Št. načrta: 1389/22-A
Pooblaščeni inženir:	M.Saviozzi, udig	G-1470	Risba: SITUACIJA ZAKOLIČBE 1a – zgornji odsek	
Projektiral:				
Projektiral:				
Datum:	DECEMBER 2023		Merilo: 1:500	Št.risbe: G.B.1.1

Št.odseka:	arhivska št.:	vrsta dokumentacije:	šifra priloge:	
1105	0027.00	004.2101	G.102	

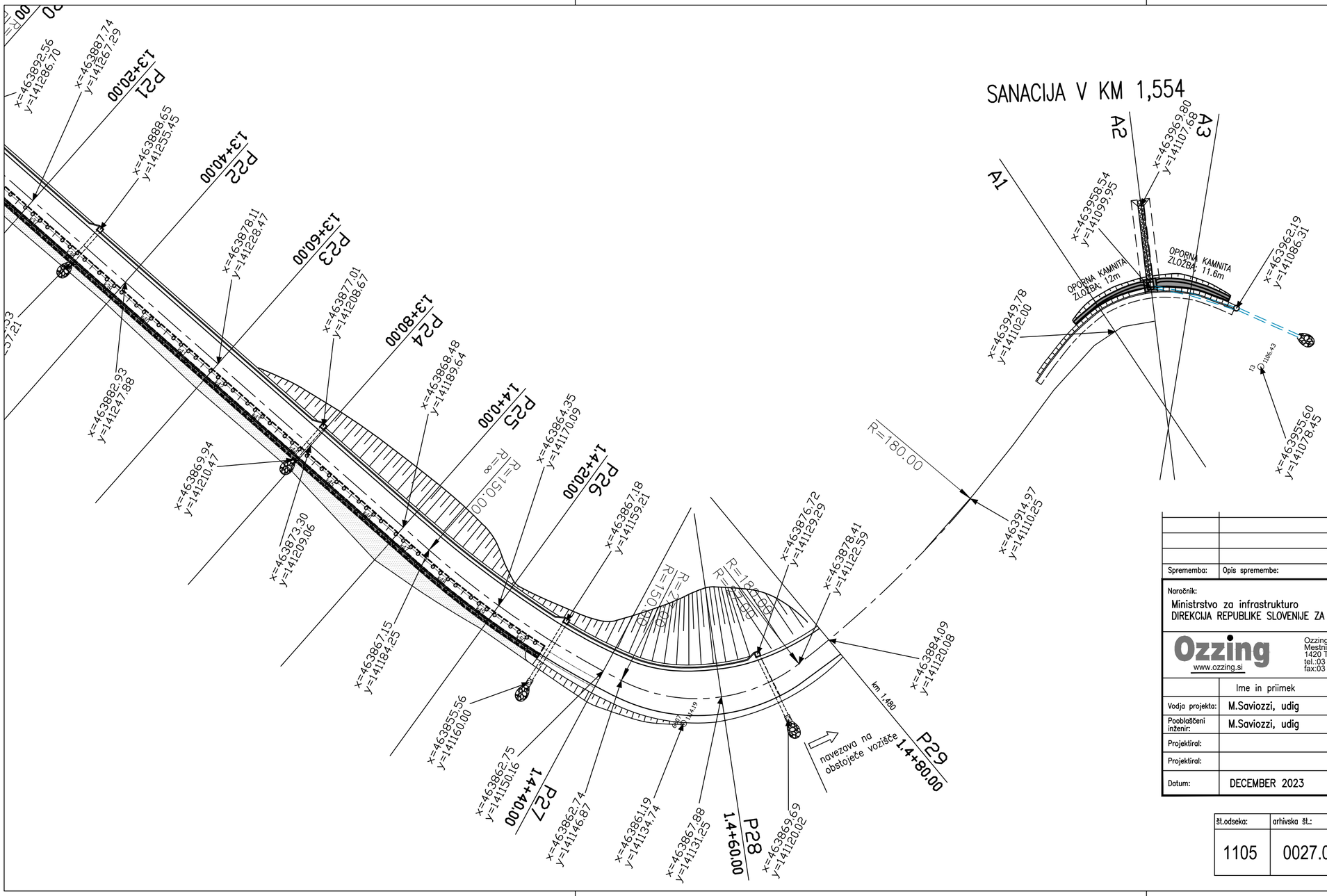

Spremembe:	Opis spremembe:	Datum:	Podpis:

Naročnik:
Ministrstvo za infrastrukturo
DIREKCIJA REPUBLIKE SLOVENIJE ZA INFRASTRUKTURO

Objekt: SANACIJA PLAZOV IN REKONSTRUKCIJA CESTE R1-210/1105 ZG.JEZERSKO – SP.JEZERSKO OD KM 1,000 DO KM 1,400 IN OD KM 2,500 DO KM 2,700

Ozzing
www.ozzing.si
Ozzing d.o.o.
Mestni trg 5a
1420 Trbovlje, Slovenija
tel.:03 56-30-610
fax:03 56-27-048

Vrsta gradnje: REKONSTRUKCIJA
Vrsta proj. dokumentacije: PZI
Vrsta načrta: NAČRT GRADBENIH KONSTRUKCIJ
Št. projekta: 1389/22
Št. načrta: 1389/22-A

	Ime in priimek	id.št.
Vodja projekta:	M.Saviozzi, udig	G-1470
Pooblaščeni inženir:	M.Saviozzi, udig	G-1470
Projektiral:		
Projektiral:		
Datum:	DECEMBER 2023	

Risba: SITUACIJA ZAKOLIČBE 1b – zgornji odsek

Merilo: 1:500
Št.risbe: G.8.1.2

Št.odseka:	arhivska št.:	vrsta dokumentacije:	šifra priloge:
1105	0027.00	004.2101	G.102

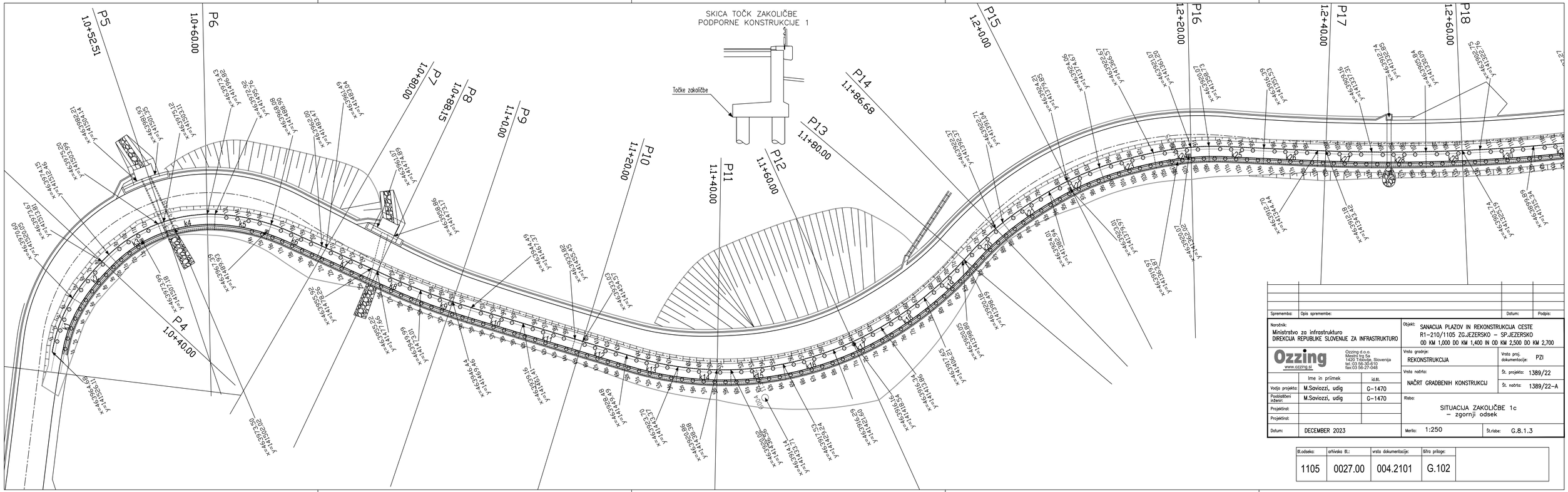

Spremembe:	Opis spremembe:	Datum:	Podpis:

Naročnik: Ministrstvo za infrastrukturo DIREKCIJA REPUBLIKE SLOVENIJE ZA INFRASTRUKTURO		Objekt: SANACIJA PLAZOV IN REKONSTRUKCIJA CESTE R1-210/1105 ZGJEZERSKO – SPJEZERSKO OD KM 1,000 DO KM 1,400 IN OD KM 2,500 DO KM 2,700	
Ozzing www.ozzing.si	Ozzing d.o.o. Mladinska 5a 1420 Trbovlje, Slovenija tel.:03 56-30-610 fax:03 56-27-048	Vrsta gradnje: REKONSTRUKCIJA	Vrsta proj. dokumentacije: PZI
	Ime in priimek / Id.št.	Vrsta načrta: NAČRT GRADBENIH KONSTRUKCIJ	Št. projekta: 1389/22
Vodja projekta:	M.Saviozzi, udig / G-1470		Št. načrta: 1389/22-A
Pooblaščeni inženir:	M.Saviozzi, udig / G-1470	Risba: SITUACIJA ZAKOLIČBE 1c – zgornji odsek	
Projektiral:			
Projektiral:			
Datum:	DECEMBER 2023	Merilo: 1:250	Št.risbe: G.8.1.3

Št.odseka:	arhivska št.:	vrsta dokumentacije:	Šifra priloge:
1105	0027.00	004.2101	G.102

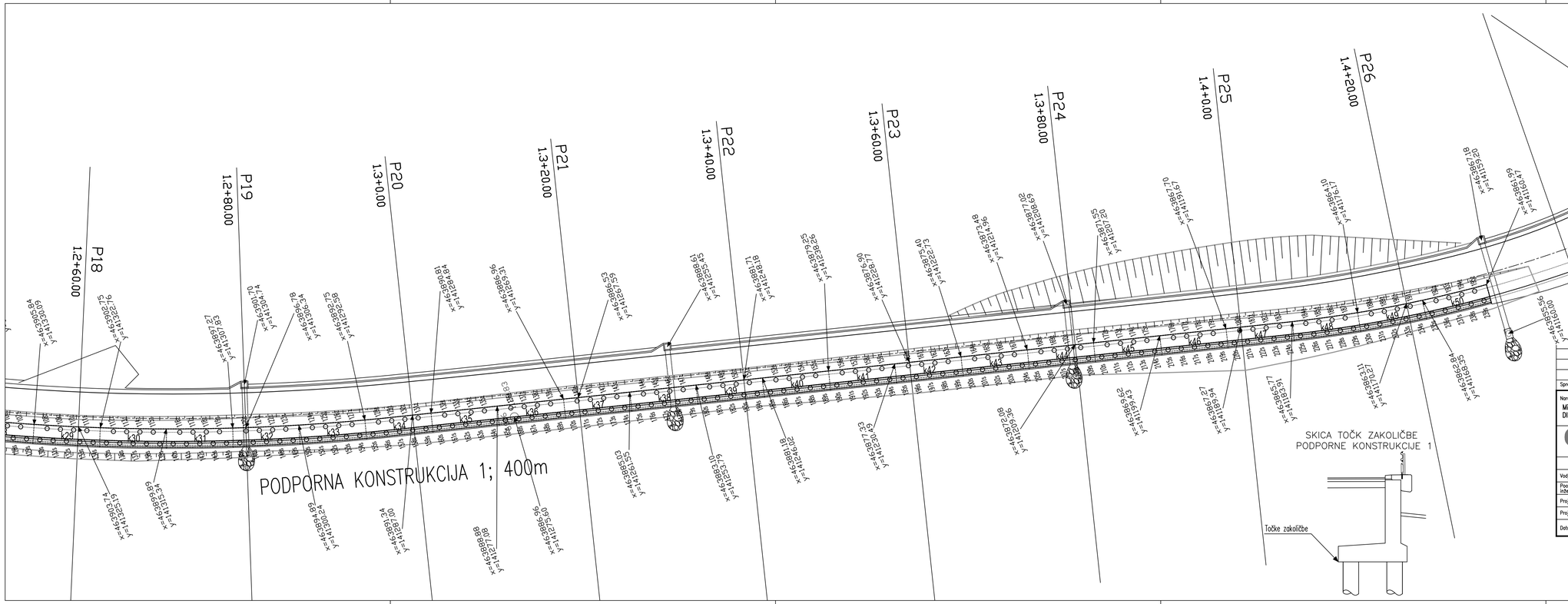

Sprememba:	Opis spremembe:	Datum:	Podpis:

Naročnik: Ministrstvo za infrastrukturo DIREKCIJA REPUBLIKE SLOVENIJE ZA INFRASTRUKTURO		Objekt: SANACIJA PLAZOV IN REKONSTRUKCIJA CESTE R1-210/1105 ZGJEZERSKO – SP.JEZERSKO OD KM 1,000 DO KM 1,400 IN OD KM 2,500 DO KM 2,700	
Ozzing www.ozzing.si	Ozzing d.o.o. Mladinska ilog 5a 1420 Trbovlje, Slovenija tel.:03 56-30-610 fax:03 56-27-048	Vrsta gradnje: REKONSTRUKCIJA	Vrsta proj. dokumentacije: PZI
	Ime in priimek	id.št.	Vrsta načrta: NAČRT GRADBENIH KONSTRUKCIJ	Št. projekta: 1389/22
Vodja projekta:	M.Saviozzi, udig	G-1470		Št. načrta: 1389/22-A
Pooblaščeni inženir:	M.Saviozzi, udig	G-1470	Risba: SITUACIJA ZAKOLIČBE 1d – zgornji odsek	
Projektiral:				
Projektiral:				
Datum:	DECEMBER 2023		Merilo: 1:250	Št.risbe: G.8.1.4

Št.odseka:	arhivska št.:	vrsta dokumentacije:	Šifra priloge:
1105	0027.00	004.2101	G.102

SANACIJA V KM 1,554

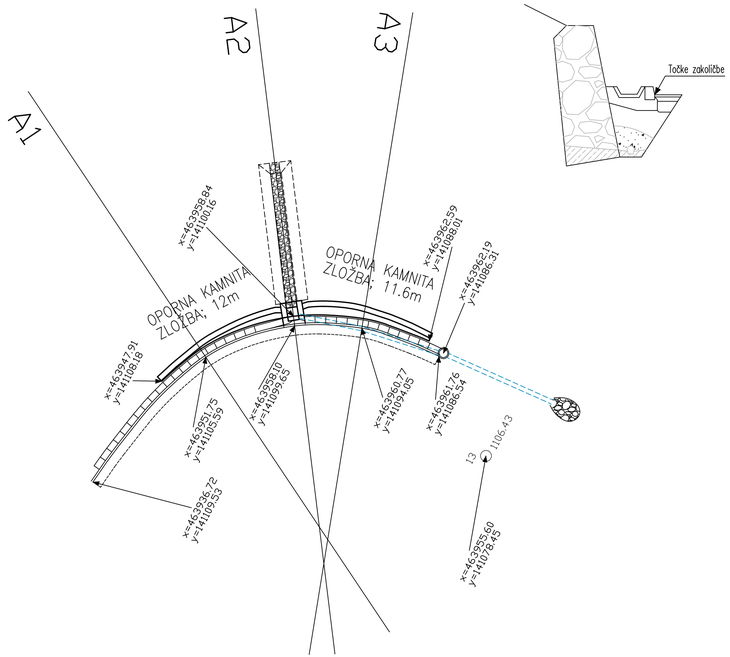

SKICA TOČK ZAKOLIČBE
(OPORNI KAMNITI ZLOŽBI)

KOORDINATE PILOTOV PODPORNE KONSTRUKCIJE 1 - SPREDNJA VRSTA

S1	463964,26	141524,17	S49	463927,67	141451,29	S97	463922,44	141378,80	S145	463895,31	141307,64	S193	463876,16	141233,25
S2	463965,49	141523,20	S50	463926,61	141450,10	S98	463922,42	141377,21	S146	463894,82	141306,11	S194	463875,77	141231,70
S3	463966,64	141522,12	S51	463925,55	141448,89	S99	463922,34	141375,62	S147	463894,33	141304,59	S195	463875,39	141230,15
S4	463967,69	141520,96	S52	463924,54	141447,63	S100	463922,19	141374,04	S148	463893,86	141303,06	S196	463875,00	141228,60
S5	463968,65	141519,70	S53	463923,57	141446,35	S101	463921,99	141372,47	S149	463893,39	141301,52	S197	463874,62	141227,04
S6	463969,51	141518,39	S54	463922,64	141445,03	S102	463921,73	141370,90	S150	463892,94	141299,99	S198	463874,23	141225,49
S7	463970,29	141517,02	S55	463921,76	141443,68	S103	463921,44	141369,33	S151	463892,49	141298,45	S199	463873,85	141223,94
S8	463970,98	141515,60	S56	463920,92	141442,31	S104	463921,11	141367,77	S152	463892,06	141296,91	S200	463873,46	141222,38
S9	463971,61	141514,13	S57	463920,14	141440,90	S105	463920,74	141366,23	S153	463891,63	141295,36	S201	463873,08	141220,83
S10	463972,18	141512,64	S58	463919,39	141439,47	S106	463920,31	141364,69	S154	463891,22	141293,82	S202	463872,69	141219,28
S11	463972,68	141511,14	S59	463918,70	141438,02	S107	463919,84	141363,16	S155	463890,81	141292,27	S203	463872,31	141217,72
S12	463973,05	141509,61	S60	463918,06	141436,55	S108	463919,32	141361,67	S156	463890,41	141290,71	S204	463871,92	141216,17
S13	463973,31	141508,06	S61	463917,46	141435,05	S109	463918,74	141360,19	S157	463890,02	141289,16	S205	463871,54	141214,62
S14	463968,33	141491,93	S62	463916,92	141433,53	S110	463918,10	141358,74	S158	463889,64	141287,61	S206	463871,15	141213,07
S15	463967,31	141490,72	S63	463916,42	141432,00	S111	463917,40	141357,34	S159	463889,25	141286,05	S207	463870,77	141211,51
S16	463966,23	141489,57	S64	463915,98	141430,45	S112	463916,65	141355,91	S160	463888,87	141284,50	S208	463870,38	141209,96
S17	463965,09	141488,49	S65	463915,59	141428,89	S113	463915,91	141354,49	S161	463888,48	141282,95	S209	463870,00	141208,41
S18	463963,88	141487,45	S66	463915,26	141427,32	S114	463915,17	141353,07	S162	463888,10	141281,40	S210	463869,61	141206,85
S19	463962,66	141486,40	S67	463914,97	141425,73	S115	463914,43	141351,65	S163	463887,71	141279,84	S211	463869,23	141205,30
S20	463961,44	141485,36	S68	463914,74	141424,14	S116	463913,68	141350,23	S164	463887,33	141278,29	S212	463868,84	141203,75
S21	463960,22	141484,31	S69	463914,56	141422,54	S117	463912,94	141348,81	S165	463886,94	141276,74	S213	463868,45	141202,20
S22	463959,00	141483,27	S70	463914,44	141420,93	S118	463912,21	141347,39	S166	463886,56	141275,18	S214	463868,07	141200,64
S23	463957,79	141482,23	S71	463914,37	141419,33	S119	463911,47	141345,97	S167	463886,17	141273,63	S215	463867,68	141199,09
S24	463956,57	141481,19	S72	463914,36	141417,72	S120	463910,74	141344,55	S168	463885,79	141272,08	S216	463867,30	141197,54
S25	463955,36	141480,15	S73	463914,39	141416,11	S121	463910,01	141343,12	S169	463885,40	141270,53	S217	463866,91	141195,98
S26	463952,93	141478,08	S74	463914,49	141414,50	S122	463909,29	141341,69	S170	463885,02	141268,97	S218	463866,53	141194,43
S27	463951,71	141477,03	S75	463914,63	141412,90	S123	463908,58	141340,25	S171	463884,63	141267,42	S219	463866,14	141192,88
S28	463950,51	141475,96	S76	463914,83	141411,30	S124	463907,88	141338,81	S172	463884,25	141265,87	S220	463865,76	141191,32
S29	463949,33	141474,87	S77	463915,08	141409,71	S125	463907,19	141337,37	S173	463883,86	141264,31	S221	463865,37	141189,77
S30	463948,17	141473,76	S78	463915,37	141408,13	S126	463906,51	141335,92	S174	463883,48	141262,76	S222	463864,99	141188,22
S31	463947,02	141472,64	S79	463915,72	141406,56	S127	463905,83	141334,47	S175	463883,09	141261,21	S223	463864,60	141186,67
S32	463945,90	141471,50	S80	463916,10	141405,00	S128	463905,17	141333,01	S176	463882,71	141259,65	S224	463864,22	141185,11
S33	463944,79	141470,34	S81	463916,53	141403,45	S129	463904,51	141331,55	S177	463882,32	141258,10	S225	463863,84	141183,56
S34	463943,69	141469,16	S82	463917,01	141401,91	S130	463903,87	141330,08	S178	463881,94	141256,55	S226	463863,48	141181,99
S35	463942,62	141467,97	S83	463917,52	141400,39	S131	463903,23	141328,61	S179	463881,55	141255,00	S227	463863,13	141180,43
S36	463941,55	141466,78	S84	463918,08	141398,88	S132	463902,61	141327,14	S180	463881,17	141253,44	S228	463862,80	141178,86
S37	463940,48	141465,59	S85	463918,69	141397,38	S133	463901,99	141325,66	S181	463880,78	141251,89	S229	463862,49	141177,29
S38	463939,42	141464,40	S86	463919,30	141395,90	S134	463901,38	141324,18	S182	463880,40	141250,34	S230	463862,19	141175,71
S39	463938,35	141463,21	S87	463919,85	141394,42	S135	463900,78	141322,69	S183	463880,01	141248,78	S231	463861,91	141174,13
S40	463937,28	141462,02	S88	463920,34	141392,91	S136	463900,19	141321,20	S184	463879,62	141247,23	S232	463861,64	141172,55
S41	463936,21	141460,82	S89	463920,77	141391,40	S137	463899,61	141319,71	S185	463879,24	141245,68	S233	463861,40	141170,97
S42	463935,15	141459,63	S90	463921,14	141389,84	S138	463899,04	141318,21	S186	463878,85	141244,12	S234	463861,17	141169,38
S43	463934,08	141458,44	S91	463921,46	141388,29	S139	463898,48	141316,71	S187	463878,47	141242,57	S235	463860,95	141167,79
S44	463933,01	141457,25	S92	463921,73	141386,72	S140	463897,93	141315,21	S188	463878,08	141241,02	S236	463860,75	141166,20
S45	463931,94	141456,06	S93	463921,95	141385,14	S141	463897,39	141313,70	S189	463877,70	141239,47	S237	463860,57	141164,61
S46	463930,88	141454,87	S94	463922,14	141383,56	S142	463896,85	141312,19	S190	463877,31	141237,91	S238	463860,41	141163,02
S47	463929,81	141453,68	S95	463922,29	141381,97	S143	463896,33	141310,67	S191	463876,93	141236,36	S239	463860,26	141161,42
S48	463928,74	141452,48	S96	463922,39	141380,38	S144	463895,82	141309,16	S192	463876,54	141234,81			

KOORDINATE PILOTOV PODPORNE KONSTRUKCIJE 1 - ZADNJA VRSTA

Z1	463965,76	141524,79	Z50	463921,00	141439,55	Z99	463913,08	141346,04	Z148	463882,33	141252,33
Z2	463967,03	141523,70	Z51	463920,30	141438,15	Z100	463911,62	141343,20	Z149	463881,95	141250,78
Z3	463968,22	141522,49	Z52	463919,05	141435,28	Z101	463910,90	141341,78	Z150	463881,56	141249,22
Z4	463969,30	141521,19	Z53	463918,50	141433,82	Z102	463910,19	141340,35	Z151	463881,18	141247,67
Z5	463971,13	141518,40	Z54	463918,00	141432,34	Z103	463909,49	141338,92	Z152	463880,41	141244,56
Z6	463971,90	141516,92	Z55	463917,54	141430,85	Z104	463908,11	141336,05	Z153	463880,02	141243,01
Z7	463972,52	141515,42	Z56	463916,79	141427,81	Z105	463907,44	141334,60	Z154	463879,64	141241,46
Z8	463973,21	141513,89	Z57	463916,49	141426,28	Z106	463906,77	141333,16	Z155	463879,25	141239,91
Z9	463974,24	141510,72	Z58	463916,24	141424,74	Z107	463906,12	141331,71	Z156	463878,48	141236,80
Z10	463974,58	141509,07	Z59	463916,04	141423,19	Z108	463904,83	141328,79	Z157	463878,09	141235,25
Z11	463974,79	141507,39	Z60	463915,80	141420,07	Z109	463904,21	141327,33	Z158	463877,71	141233,69
Z12	463974,86	141506,71	Z61	463915,76	141418,51	Z110	463903,59	141325,86	Z159	463877,32	141232,14
Z13	463971,77	141494,48	Z62	463915,77	141416,94	Z111	463902,98	141324,39	Z160	463876,55	141229,03
Z14	463970,89	141493,07	Z63	463915,83	141415,38	Z112	463901,79	141321,43	Z161	463876,17	141227,48
Z15	463969,93	141491,71	Z64	463916,11	141412,27	Z113	463901,20	141319,95	Z162	463875,78	141225,93
Z16	463968,90	141490,41	Z65	463916,33	141410,72	Z114	463900,63	141318,46	Z163	463875,40	141224,38
Z17	463966,62	141488,01	Z66	463916,60	141409,18	Z115	463900,07	141316,97	Z164	463874,63	141221,27
Z18	463965,40	141486,91	Z67	463916,91	141407,64	Z116	463898,97	141313,98	Z165	463874,24	141219,72
Z19	463964,18	141485,87	Z68	463917,66	141404,59	Z117	463898,44	141312,48	Z166	463873,86	141218,16
Z20	463962,96	141484,82	Z69	463918,10	141403,09	Z118	463897,91	141310,97	Z167	463873,47	141216,61
Z21	463960,52	141482,73	Z70	463918,59	141401,60	Z119	463897,40	141309,47	Z168	463872,70	141213,51
Z22	463959,31	141481,69	Z71	463919,11	141400,12	Z120	463896,40	141306,44	Z169	463872,32	141211,95
Z23	463958,09	141480,65	Z72	463920,30	141397,17	Z121	463895,91	141304,93	Z170	463871,93	141210,40
Z24	463956,88	141479,61	Z73	463920,90	141395,65	Z122	463895,43	141303,41	Z171	463871,55	141208,85
Z25	463953,23	141476,50	Z74	463921,43	141394,11	Z123	463894,97	141301,88	Z172	463870,78	141205,74
Z26	463952,04	141475,45	Z75	463921,91	141392,53	Z124	463894,06	141298,83	Z173	463870,39	141204,19
Z27	463950,87	141474,39	Z76	463922,68	141389,34	Z125	463893,62	141297,30	Z174	463870,01	141202,63
Z28	463948,57	141472,21	Z77	463922,98	141387,74	Z126	463893,19	141295,76	Z175	463869,62	141201,08
Z29	463947,45	141471,09	Z78	463923,23	141386,13	Z127	463892,77	141294,23	Z176	463868,85	141197,98
Z30	463946,35	141469,95	Z79	463923,44	141384,51	Z128	463891,97	141291,14	Z177	463868,47	141196,42
Z31	463945,26	141468,80	Z80	463923,75	141381,27	Z129	463891,58	141289,60	Z178	463868,08	141194,87
Z32	463943,13	141466,44	Z81	463923,82	141379,63	Z130	463891,19	141288,04	Z179	463867,70	141193,32
Z33	463942,06	141465,25	Z82	463923,83	141377,98	Z131	463890,81	141286,49	Z180	463866,92	141190,21
Z34	463940,99	141464,06	Z83	463923,78	141376,34	Z132	463890,04	141283,39	Z181	463866,54	141188,66
Z35	463939,93	141462,87	Z84	463923,49	141373,08	Z133	463889,65	141281,84	Z182	463866,15	141187,11
Z36	463937,79	141460,49	Z85	463923,25	141371,46	Z134	463889,26	141280,28	Z183	463865,77	141185,55
Z37	463936,72	141459,29	Z86	463922,96	141369,86	Z135	463888,88	141278,73	Z184	463865,02	141182,46
Z38	463935,66	141458,10	Z87	463922,65	141368,26	Z136	463888,11	141275,62	Z185	463864,67	141180,91
Z39	463934,59	141456,91	Z88	463921,88	141365,09	Z137	463887,72	141274,07	Z186	463864,33	141179,36
Z40	463932,45	141454,53	Z89	463921,42	141363,51	Z138	463887,34	141272,52	Z187	463864,01	141177,80
Z41	463931,38	141453,34	Z90	463920,91	141361,95	Z139	463886,95	141270,96	Z188	463863,42	141174,68
Z42	463930,32	141452,15	Z91	463920,34	141360,42	Z140	463886,18	141267,86	Z189	463863,16	141173,11
Z43	463929,25	141450,95	Z92	463919,01	141357,42	Z141	463885,80	141266,31	Z190	463862,90	141171,55
Z44	463927,13	141448,58	Z93	463918,27	141355,98	Z142	463885,41	141264,75	Z191	463862,66	141169,97
Z45	463926,13	141447,38	Z94	463917,52	141354,55	Z143	463885,03	141263,20	Z192	463862,24	141166,83
Z46	463925,17	141446,15	Z95	463916,78	141353,13	Z144	463884,26	141260,09	Z193	463862,05	141165,25
Z47	463924,25	141444,89	Z96	463915,30	141350,29	Z145	463883,87	141258,54	Z194	463861,88	141163,67
Z48	463922,53	141442,27	Z97	463914,56	141348,88	Z146	463883,49	141256,99	Z195	463861,73	141162,09
Z49	463921,74	141440,92	Z98	463913,82	141347,46	Z147	463883,10	141255,44			

Sprememba:	Opis spremembe:	Datum:	Podpis:

Naročnik:
Ministrstvo za infrastrukturo
DIREKCIJA REPUBLIKE SLOVENIJE ZA INFRASTRUKTURO

Ozzing d.o.o.
Mestni trg 5a
1420 Trbovlje, Slovenija
tel.:03 56-30-610
fax:03 56-27-048
www.ozzing.si

	Ime in priimek	Id.št.
Vodja projekta:	M.Saviozzi, udig	G-1470
Pooblaščeni inženir:	M.Saviozzi, udig	G-1470
Projektirал:		
Projektirал:		
Datum:	DECEMBER 2023	

Objekt: SANACIJA PLAZOV IN REKONSTRUKCIJA CESTE R1-210/1105 ZGJEZERSKO – SPJEZERSKO
OD KM 1,000 DO KM 1,400 IN OD KM 2,500 DO KM 2,700

Vrsta gradnje: REKONSTRUKCIJA	Vrsta proj. dokumentacije: PZI
Vrsta načrta: NAČRT GRADBENIH KONSTRUKCIJ	Št. projekta: 1389/22
	Št. načrta: 1389/22-A

Risba: SITUACIJA ZAKOLIČBE 1e – zgornji odsek

Merilo: 1:250 | Št.risbe: G.8.1.5

Št.odseka:	arhivska št.:	vrsta dokumentacije:	šifra priloge:
1105	0027.00	004.2101	G.102

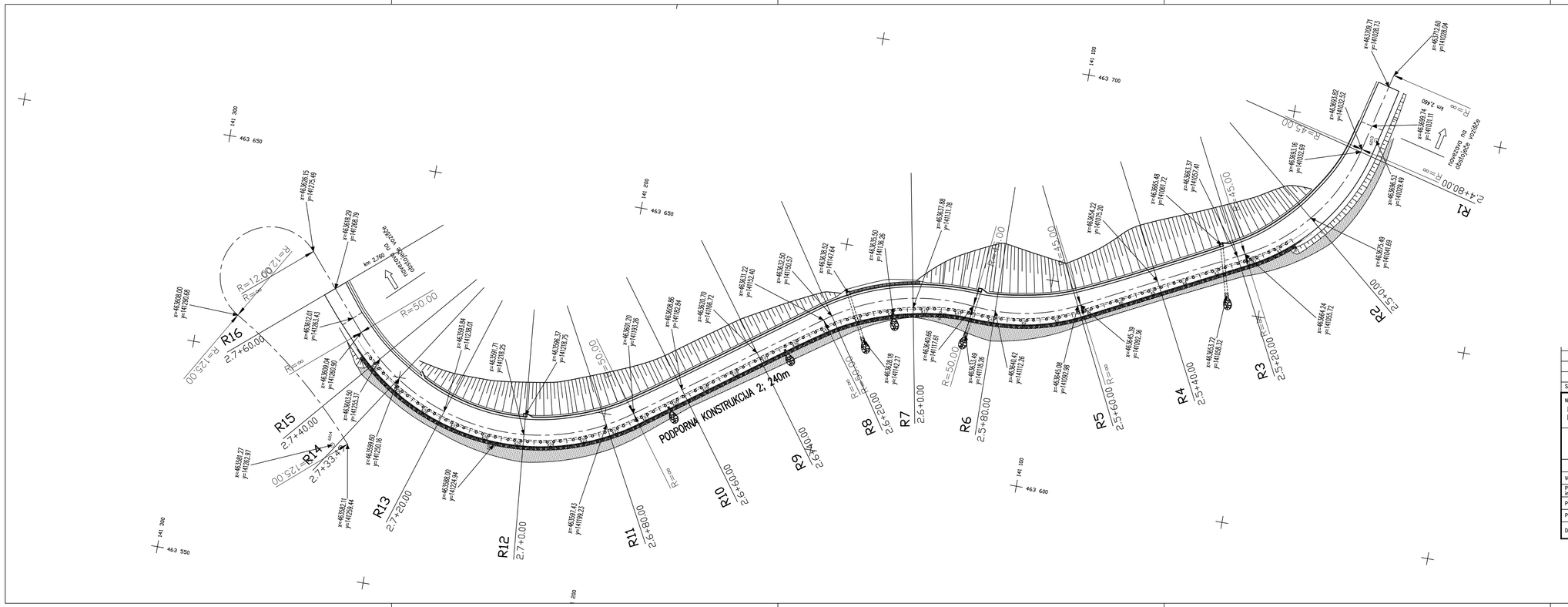

Sprememba:	Opis spremembe:	Datum:	Podpis:

Naročnik:
Ministrstvo za infrastrukturo
DIREKCIJA REPUBLIKE SLOVENIJE ZA INFRASTRUKTURO

Ozzing
www.ozzing.si

Ozzing d.o.o.
Mestni trg 5a
1420 Trbovlje, Slovenija
tel.:03 56-30-610
fax:03 56-27-048

	Ime in priimek	id.št.
Vodja projekta:	M.Saviozzi, udig	G-1470
Podobčtení inženir:	M.Saviozzi, udig	G-1470
Projektiral:		
Projektiral:		
Datum:	DECEMBER 2023	

Objekt: SANACIJA PLAZOV IN REKONSTRUKCIJA CESTE R1-210/1105 ZG.JEZERSKO – SP.JEZERSKO OD KM 1,000 DO KM 1,400 IN OD KM 2,500 DO KM 2,700

Vrsta gradnje: REKONSTRUKCIJA

Vrsta proj. dokumentacije: PZI

Vrsta načrta: NAČRT GRADBENIH KONSTRUKCIJ

Št. projekta: 1389/22

Št. načrta: 1389/22-A

Risba: SITUACIJA ZAKOLIČBE 2a – spodnji odsek

Merilo: 1:500

Št.risbe: G.B.2.1

Št.odseka:	arhivska št.:	vrsta dokumentacije:	šifra priloge:
1105	0027.00	004.2101	G.102

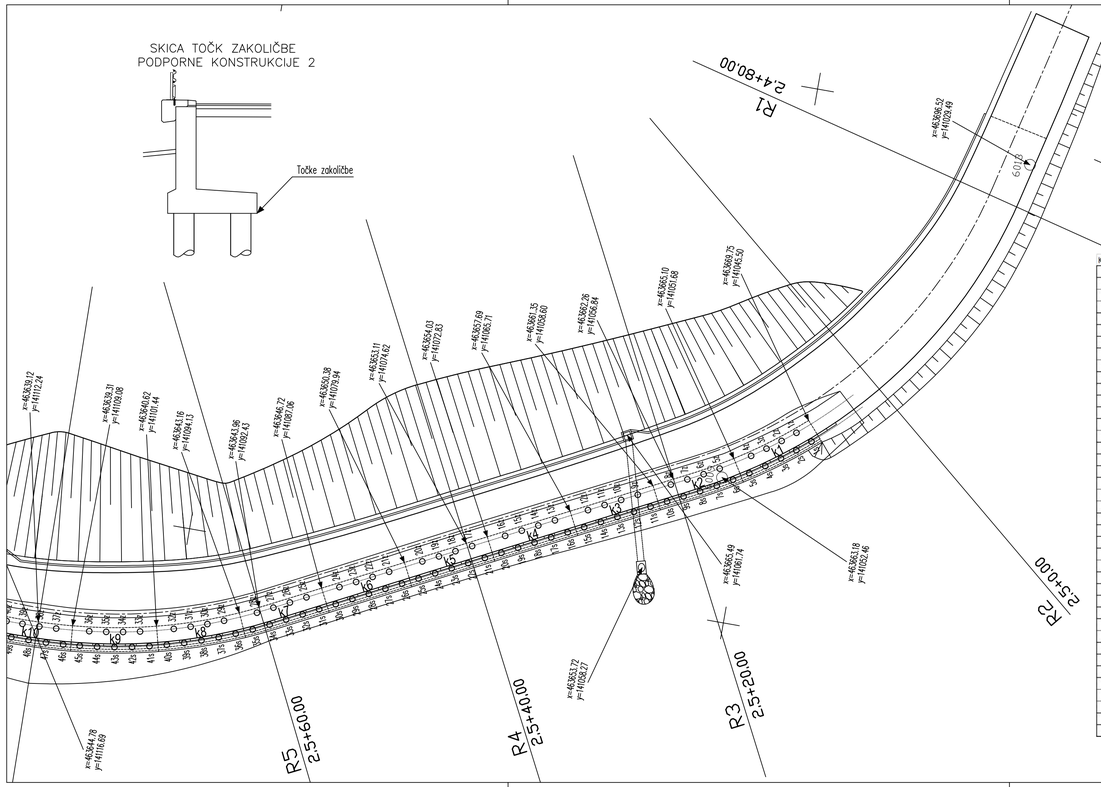

KOORDINATE PILOTOV PODPORNE KONSTRUKCIJE 2 - ZADNJA VRSTA

Z1	463668,43	141046,42	Z41	463638,83	141118,50	Z81	463602,51	141188,69
Z2	463667,45	141047,63	Z42	463638,87	141120,13	Z82	463601,57	141189,97
Z3	463666,51	141048,88	Z43	463638,84	141121,78	Z83	463600,62	141191,26
Z4	463665,62	141050,16	Z44	463638,75	141123,41	Z84	463599,68	141192,54
Z5	463663,95	141052,81	Z45	463638,40	141126,66	Z85	463597,91	141195,14
Z6	463663,18	141054,18	Z46	463638,15	141128,27	Z86	463597,09	141196,48
Z7	463662,45	141055,58	Z47	463637,86	141129,87	Z87	463595,31	141197,84
Z8	463661,72	141057,00	Z48	463637,53	141131,46	Z88	463595,57	141199,22
Z9	463660,26	141059,84	Z49	463636,81	141134,63	Z89	463594,22	141202,04
Z10	463659,53	141061,26	Z50	463636,37	141136,20	Z90	463593,61	141203,49
Z11	463658,80	141062,69	Z51	463635,89	141137,75	Z91	463593,05	141204,95
Z12	463658,07	141064,11	Z52	463635,37	141139,30	Z92	463592,53	141206,43
Z13	463656,61	141066,95	Z53	463634,27	141142,31	Z93	463591,62	141209,42
Z14	463655,87	141068,38	Z54	463633,64	141143,82	Z94	463591,24	141210,94
Z15	463655,14	141069,80	Z55	463632,97	141145,31	Z95	463590,90	141212,47
Z16	463654,41	141071,22	Z56	463632,25	141146,78	Z96	463590,61	141214,01
Z17	463652,95	141074,07	Z57	463630,64	141149,68	Z97	463590,16	141217,11
Z18	463652,22	141075,49	Z58	463629,77	141151,06	Z98	463590,01	141218,67
Z19	463651,48	141076,91	Z59	463628,87	141152,40	Z99	463589,91	141220,24
Z20	463650,75	141078,34	Z60	463627,96	141153,73	Z100	463589,85	141221,80
Z21	463649,29	141081,18	Z61	463626,19	141156,44	Z101	463589,89	141224,93
Z22	463648,56	141082,61	Z62	463625,24	141157,73	Z102	463589,97	141226,50
Z23	463647,83	141084,03	Z63	463624,30	141159,02	Z103	463590,11	141228,06
Z24	463647,09	141085,45	Z64	463623,35	141160,31	Z104	463590,29	141229,62
Z25	463645,63	141088,29	Z65	463621,46	141162,90	Z105	463590,79	141232,71
Z26	463644,90	141089,71	Z66	463620,51	141164,19	Z106	463591,11	141234,24
Z27	463644,17	141091,13	Z67	463619,56	141165,48	Z107	463591,48	141235,76
Z28	463643,45	141092,54	Z68	463618,61	141166,77	Z108	463591,90	141237,27
Z29	463642,19	141095,41	Z69	463616,72	141169,35	Z109	463592,86	141240,25
Z30	463641,62	141096,86	Z70	463615,77	141170,64	Z110	463593,41	141241,72
Z31	463641,11	141098,34	Z71	463614,82	141171,93	Z111	463594,00	141243,17
Z32	463640,64	141099,83	Z72	463613,88	141173,21	Z112	463594,64	141244,60
Z33	463639,87	141102,86	Z73	463611,98	141175,79	Z114	463596,81	141248,77
Z34	463639,56	141104,39	Z74	463611,04	141177,08	Z113	463596,05	141247,40
Z35	463639,29	141105,93	Z75	463610,09	141178,37	Z115	463597,62	141250,11
Z36	463639,08	141107,48	Z76	463609,14	141179,66	Z116	463600,28	141253,99
Z37	463638,79	141110,53	Z77	463607,25	141182,24	Z117	463601,24	141255,22
Z38	463638,71	141112,09	Z78	463606,30	141183,53	Z118	463602,24	141256,43
Z39	463638,68	141113,66	Z79	463605,35	141184,82	Z119	463603,27	141257,60
Z40	463638,69	141115,15	Z80	463604,40	141186,11			

KOORDINATE PILOTOV PODPORNE KONSTRUKCIJE 2 - SPREDNJA VRSTA

S1	463667,88	141044,90	S51	463637,39	141117,76	S101	463601,86	141187,21
S2	463666,85	141046,14	S52	463637,46	141119,34	S102	463600,91	141188,50
S3	463665,86	141047,41	S53	463637,46	141120,93	S103	463599,96	141189,79
S4	463664,91	141048,71	S54	463637,40	141122,52	S104	463599,02	141191,07
S5	463664,01	141050,05	S55	463637,29	141124,10	S105	463598,07	141192,38
S6	463663,15	141051,41	S56	463637,12	141125,68	S106	463597,17	141193,72
S7	463662,34	141052,81	S57	463636,90	141127,25	S107	463596,30	141195,07
S8	463661,57	141054,23	S58	463636,63	141128,82	S108	463595,48	141196,46
S9	463660,84	141055,65	S59	463636,33	141130,39	S109	463594,70	141197,86
S10	463660,11	141057,07	S60	463636,00	141131,95	S110	463593,97	141199,29
S11	463659,38	141058,49	S61	463635,64	141133,51	S111	463593,27	141200,75
S12	463658,65	141059,91	S62	463635,24	141135,04	S112	463592,62	141202,22
S13	463657,92	141061,33	S63	463634,80	141136,54	S113	463592,02	141203,71
S14	463657,19	141062,76	S64	463634,31	141138,08	S114	463591,46	141205,22
S15	463656,46	141064,18	S65	463633,79	141139,60	S115	463590,95	141206,75
S16	463655,73	141065,60	S66	463633,26	141141,05	S116	463590,49	141208,29
S17	463654,99	141067,03	S67	463632,67	141142,53	S117	463590,07	141209,84
S18	463654,26	141068,45	S68	463632,04	141144,00	S118	463589,70	141211,40
S19	463653,53	141069,87	S69	463631,36	141145,43	S119	463589,37	141212,98
S20	463652,80	141071,29	S70	463630,64	141146,85	S120	463589,10	141214,57
S21	463652,07	141072,72	S71	463629,85	141148,27	S121	463588,87	141216,16
S22	463651,34	141074,14	S72	463629,03	141149,62	S122	463588,69	141217,76
S23	463650,60	141075,56	S73	463628,16	141150,95	S123	463588,56	141219,36
S24	463649,87	141076,99	S74	463627,26	141152,28	S124	463588,48	141220,97
S25	463649,14	141078,41	S75	463626,36	141153,60	S125	463588,44	141222,58
S26	463648,41	141079,83	S76	463625,54	141154,97	S126	463588,46	141224,19
S27	463647,68	141081,25	S77	463624,59	141156,26	S127	463588,53	141225,79
S28	463646,95	141082,68	S78	463623,64	141157,55	S128	463588,64	141227,40
S29	463646,21	141084,10	S79	463622,70	141158,84	S129	463588,80	141229,00
S30	463645,48	141085,52	S80	463621,75	141160,13	S130	463589,01	141230,60
S31	463644,75	141086,94	S81	463620,80	141161,43	S131	463589,27	141232,18
S32	463644,02	141088,36	S82	463619,85	141162,72	S132	463589,58	141233,76
S33	463643,29	141089,78	S83	463618,91	141164,00	S133	463589,93	141235,33
S34	463642,56	141091,20	S84	463617,96	141165,29	S134	463590,33	141236,89
S35	463641,85	141092,66	S85	463617,01	141166,58	S135	463590,78	141238,44
S36	463641,20	141094,14	S86	463616,07	141167,87	S136	463591,28	141239,97
S37	463640,59	141095,63	S87	463615,12	141169,16	S137	463591,82	141241,48
S38	463640,04	141097,14	S88	463614,17	141170,45	S138	463592,41	141242,98
S39	463639,53	141098,67	S89	463613,22	141171,74	S139	463593,04	141244,46
S40	463639,08	141100,21	S90	463612,28	141173,03	S140	463593,72	141245,92
S41	463638,68	141101,77	S91	463611,33	141174,32	S141	463594,44	141247,36
S42	463638,33	141103,35	S92	463610,38	141175,61	S142	463595,20	141248,77
S43	463638,04	141104,93	S93	463609,43	141176,90	S143	463596,01	141250,16
S44	463637,79	141106,52	S94	463608,49	141178,19	S144	463597,75	141252,87
S45	463637,60	141108,11	S95	463607,54	141179,48	S145	463598,68	141254,18
S46	463637,45	141109,64	S96	463606,59	141180,77	S146	463599,65	141255,47
S47	463637,35	141111,24	S97	463605,64	141182,06	S147	463600,66	141256,72
S48	463637,29	141112,85	S98	463604,70	141183,35	S148	463601,70	141257,95
S49	463637,28	141114,46	S99	463603,75	141184,64	S149	463602,78	141259,14
S50	463637,32	141116,14	S100	463602,80	141185,92			

Sprememba:	Opis spremembe:	Datum:	Podpis:

Naročnik:
Ministrstvo za infrastrukturo
DIREKCIJA REPUBLIKE SLOVENIJE ZA INFRASTRUKTURO

Ozzing
www.ozzing.si
Ozzing d.o.o.
Mladinska 5a
1420 Trbovlje, Slovenija
tel.:03 56-30-610
fax:03 56-27-048

	Ime in priimek	id.št.
Vodja projekta:	M.Saviozzi, udig	G-1470
Pooblaščeni inženir:	M.Saviozzi, udig	G-1470
Projektiral:		
Projektiral:		
Datum:	DECEMBER 2023	

Objekt: SANACIJA PLAZOV IN REKONSTRUKCIJA CESTE R1-210/1105 ZGJEZERSKO – SPJEZERSKO OD KM 1,000 DO KM 1,400 IN OD KM 2,500 DO KM 2,700

Vrsta gradnje:	REKONSTRUKCIJA	Vrsta proj. dokumentacije:	PZI
Vrsta načrta:	NAČRT GRADBENIH KONSTRUKCIJ	Št. projekta:	1389/22
		Št. načrta:	1389/22-A

Risba:
SITUACIJA ZAKOLIČBE 2b
– spodnji odsek

Merilo: 1:250 Št.risbe: G.8.2.2

Št.odseka:	arhivska št.:	vrsta dokumentacije:	šifra priloge:
1105	0027.00	004.2101	G.102

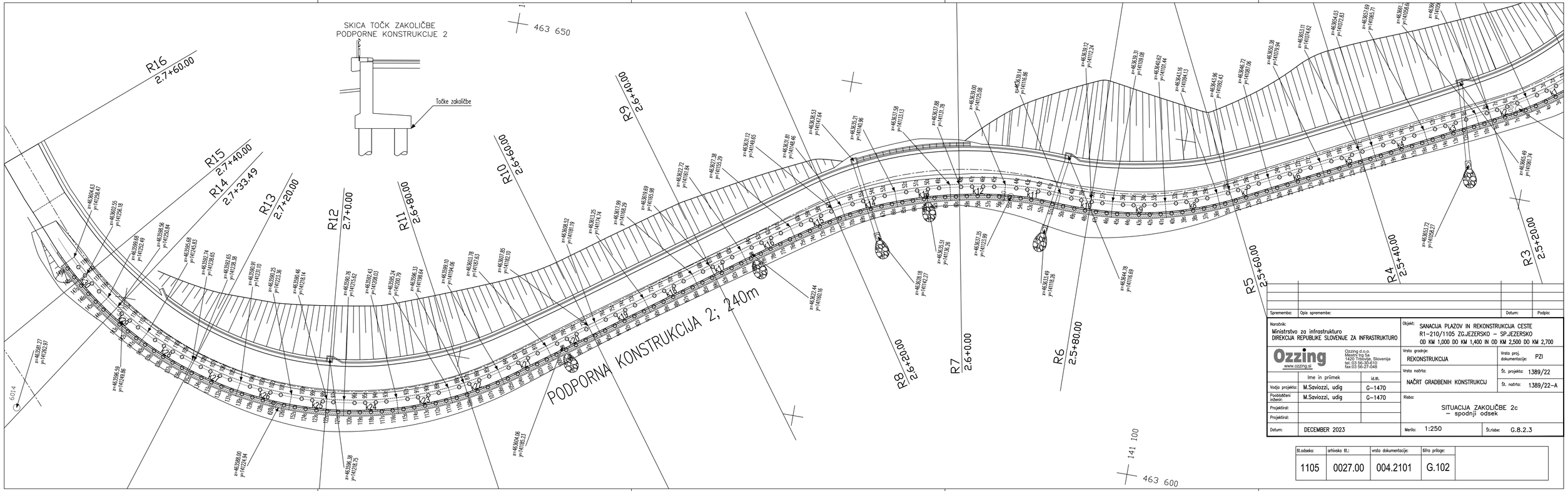

Spremembe:	Opis spremembe:	Datum:	Podpis:

Naročnik: Ministrstvo za infrastrukturo DIREKCIJA REPUBLIKE SLOVENIJE ZA INFRASTRUKTURO		Objekt: SANACIJA PLAZOV IN REKONSTRUKCIJA CESTE R1-210/1105 ZGJEZERSKO – SPJEZERSKO OD KM 1,000 DO KM 1,400 IN OD KM 2,500 DO KM 2,700	
Ozzing www.ozzing.si	Ozzing d.o.o. Mesarič trg 5a 1420 Trbovlje, Slovenija tel.:03 56-30-610 fax:03 56-27-048	Vrsta gradnje: REKONSTRUKCIJA	Vrsta proj. dokumentacije: PZI
	Ime in priimek / Id. št.	Vrsta načrta: NAČRT GRADBENIH KONSTRUKCIJ	Št. projekta: 1389/22
Vodja projekta:	M.Saviozzi, udig / G-1470		Št. načrta: 1389/22-A
Pooblaščeni inženir:	M.Saviozzi, udig / G-1470	Risba: SITUACIJA ZAKOLIČBE 2c – spodnji odsek	
Projektiral:			
Projektiral:			
Datum:	DECEMBER 2023	Merilo: 1:250	Št.risbe: G.8.2.3

Št.odseka:	arhivska št.:	vrsta dokumentacije:	Šifra priloge:
1105	0027.00	004.2101	G.102